WF0604N WF0504N
WF0602N WF0502N
WF0600N WF0500N
WF0608N WF0508N

Tvättmaskin

användarhandbok

se möjligheterna

Tack för att du valde en produkt från Samsung.
Om du vill ha en mer komplett service registrerar du produkten på

www.samsung.com/register

CE

SAMSUNG

WF0602NXWG-02847C_SV.indd 1 2010-05-13 4:55:51

funktioner hos din nya tvättmaskin från Samsung

Din nya tvättmaskin ändrar ditt sätt att ta hand om tvätten. Ändra från den stora storleken till dess bränslesnålhet är tvättmaskinen från Samsung maskinen som har funktionerna som gör det vardagliga arbetet till ett rent nöje.

- **Babykläder**

  Din tvättmaskin från Samsung innehåller tvättprogram som skyddar små barn med känslig hud.
  De här programmen minskar hudirritationer hos barn genom att mängden tvättmedel som ligger kvar minskar drastiskt. Dessutom delar de här programmen in tvätten i olika typer och tvätten utförs beroende på tvättegenskaper så att kläderna känns rena och fräscha när man sätter på dem.

- **Barnlås**

  Barnlåsfunktionen säkerställer att inga barn kan göra några inställningar på tvättmaskinen. Den här säkerhetsegenskapen stoppar barnen från att leka med tvättmaskinen och varnar dig om den aktiveras.

- **Senarelägga slut**

  Skjut upp ett program i upp till 19 timmar i entimmesintervaller och öka bekvämligheten när det gäller användning av maskinen, exempelvis om du behöver gå ut.

- **15’ snabbtvätt**

  Spara tid! Tvätten är färdig på mindre än 15 minuter.
  Vår Snabbtvätt tar endast 15 minuter och passar bra in i ett pressat schema.
  Du kan tvätta dina favoritplagg på endast 15 minuter!

- **Handtvätt**

  Anpassad speciellt med hänsyn till temperatur, mild hantering och rätt vattenmängd.

- **Bred lucka**

  Extra bred lucköppning för bekväm öppning! Det är enkelt att lägga i och ta ur tvätt, speciellt för stora saker, som lakan, handdukar etc.

I den här manualen finns viktig information om installation, användning och underhåll av din nya tvättmaskin från Samsung. Se den för beskrivningar av kontrollpanelen, anvisningar om hur du använder tvättmaskinen och tips om hur du får ut det bästa av de moderna egenskaperna och funktionerna. Avsnittet ”Felsöknings- och informationskoder” på sidan 33 informerar om vad du kan göra om något går fel med din nya tvättmaskin.

WF0602NXWG-02847C_SV.indd 2 2010-05-13 4:55:51

information om säkerhet

Grattis till din nya tvättmaskin från Samsung. I den här manualen finns viktig information om installation, användning och underhåll av din nya maskin. Ta lite tid för att läsa igenom den här manualen för att kunna utnyttja de många fördelarna och funktionerna i tvättmaskinen.

VAD DU BEHÖVER VETA OM SÄKERHETSANVISNINGARNA

Läs igenom den här manualen noggrant för att se till att du vet hur du ska använda de utökade egenskaperna och funktionerna för enheten på ett säkert sätt och förvara på en säker plats nära enheten för framtida referens. Använd bara den här enheten för det syfte den är avsedd för och enligt vad som beskrivs i bruksanvisningen.
Varningar och viktiga säkerhetsanvisningar i den här manualen täcker inte alla möjliga förhållanden och situationer som kan uppstå. Använd ditt sunda förnuft och var noggrann vid installation, användning och med underhåll av tvättmaskinen.
Eftersom följande användaranvisningar täcker olika modeller, kan egenskaperna för din tvättmaskin skilja sig lite från de som beskrivs i den här bruksanvisningen och alla varningstecken kanske inte är tillämpliga. Om du har några frågor eller kommentarer, kan du kontakta närmaste servicecenter eller söka hjälp och information online på adressen www.samsung.com.

VIKTIGA SÄKERHETSSYMBOLER

Vad symbolerna och tecknen i handboken betyder:

⚠ **VARNING**	Farlig och osäker hantering kan resultera i **mindre personskador, dödsfall och/eller egendomsskador**.
⚠ **OBS!**	Farlig och osäker hantering kan resultera i **mindre personskador och/eller egendomsskador**.
⚠ **OBS!**	Följ säkerhetsföreskrifterna när du vill minska risken för eldsvåda, explosioner, elektrisk chock eller personskador när du använder maskinen.

	Försök INTE göra följande.
	Försök INTE demontera maskinen.
	Rör INTE.
	Följ anvisningarna exakt.
	Koppla ur strömmen ur vägguttaget.
	Se till att tvättmaskinen är jordad för att undvika elektrisk kortslutning.
	Ring på servicecentrat för hjälp.
	Obs!

Dessa varningstecken finns här för att förhindra att du och andra skadas.
Följ dem exakt.
Efter att du har läst det här avsnittet ska du förvara dem på ett säkert ställe för framtida referens.

Läs alla anvisningar innan du använder tvättmaskinen.

Liksom för annan utrustning som går på el och innehåller rörliga delar finns potentiella risker. För att säkert kunna använda den här utrustningen ska du bekanta dig med dess funktioner och testa den före användning.

WF0602NXWG-02847C_SV.indd 3 2010-05-13 4:55:52

information om säkerhet

Låt inte barn eller djur leka på eller i tvättmaskinen. Tvättmaskinens lucka öppnas inte utan svårighet från insidan och barn kan skadas allvarligt om de fastnar där.

VARNING Den här enheten är inte avsedd att användas av personer (inklusive barn) med nedsatt fysisk, psykisk eller mental förmåga, eller med avsaknad av de erfarenheter och kunskaper som krävs, om inte dessa personer övervakas eller får anvisningar gällande användningen av enheten av en person som ansvarar för deras säkerhet.

Barn skall övervakas av en vuxen så att de inte leker med maskinen.

Om kontakten (nätsladden) är skadad måste den bytas ut av tillverkaren eller dess servicepersonal eller person med motsvarande kvalifikationer, för att undvika fara.

Den här maskinen ska placeras så att det är lätt att komma åt elkontakten, vattentillförseln och utloppsrören.

För tvättmaskiner med ventilationsöppningar i botten ska du säkerställa att det inte finns några hinder i vägen, såsom mattor eller annat.

Använd de nya slangarna. Gamla slangar får inte återanvändas.

INSTRUKTIONER OM WEEE-MARKERINGEN

Korrekt avyttring av den här produkten (avfallshantering av elektrisk och elektronisk utrustning)

(Tillämpligt inom EU och i andra europeiska länder med separata insamlingssystem)

Denna markering på produkten och i manualen anger att den inte bör sorteras tillsammans med annat hushållsavfall när dess livstid är över. Till förebyggande av skada på miljö och hälsa bör produkten hanteras separat för ändamålsenlig återvinning av dess beståndsdelar.

Hushållsanvändare bör kontakta den återförsäljare som sålt produkten eller sin kommun för vidare information om var och hur produkten kan återvinnas på ett miljösäkert sätt.

Företagsanvändare bör kontakta leverantören samt verifiera angivna villkor i köpekontraktet. Produkten bör inte hanteras tillsammans med annat kommersiellt avfall.

WF0602NXWG-02847C_SV.indd 4 2010-05-13 4:55:52

⚠ VARNING VIKTIGA VARNINGSTECKEN FÖR INSTALLATION

Installationen av den här maskinen måste utföras av en kvalificerad tekniker eller ett serviceföretag.

- Om du underlåter att göra detta kan det resultera i elektrisk kortslutning, explosion, problem med produkten, eller frågor.

Enheten är tung, var försiktig när du lyfter i den

Koppla in strömsladden i ett el-uttag på 220V/50Hz/ 20A eller högre och använd enbart kontakten för den här maskinen. Använd heller inte förlängningssladd.

- Om du delar vägguttaget med andra enheter via ett grenuttag eller använder förlängningssladd kan det resultera i elektrisk kortslutning eller brand.
- Se till att spänning, frekvens och ström är samma som de för produktspecifikationerna. Om detta inte följs kan det orsaka elektrisk kortslutning eller brand. Sätt i kontakten ordentligt i vägguttaget.

Ta regelbundet bort alla främmande ämnen, såsom damm eller vatten från kontaktens stift och kontaktpunkter med en torr trasa.

- Dra ur kontakten och rengör den med en torr trasa.
- Om detta inte följs kan det orsaka elektrisk kortslutning eller brand.

Koppla in strömkontakten i vägguttaget i rätt riktning, så att sladden löper utmed golvet.

- Om du kopplar in strömkontakten i uttaget i motsatt riktning kan elkablarna skadas och det kan resultera i elektrisk kortslutning eller brand.

Förvara allt förpackningsmaterial på avstånd från barn, eftersom förpackningsmaterial kan vara farliga för dem.

- Om ett barn sätter en påse över huvudet kan det resultera i kvävning.

Om enheten eller strömkontakten skadas ska du kontakta närmaste servicecenter.

Den här utrustningen måste vara ordentligt jordad.
Undvik att koppla enhetens jordning mot en gasledning, plastvattenledning eller telefonlinje.

- Detta kan resultera i elektrisk kortslutning, brand, explosion eller problem med produkten
- Koppla aldrig in strömsladden till ett uttag som inte är korrekt jordat och se till att det uppfyller lokala och nationella regler.

Installera inte den här enheten nära ett värmeaggregat, på grund av antändbart material.
Installera inte den här enheten på en plats där den utsätts för fukt, olja eller damm och inte heller för direkt solljus och vatten (regndroppar).

Installera inte den här enheten på en plats med låg temperatur
- Frost kan göra att rören spricker

Installera inte den här enheten på en plats där det läcker ut gas.

- Detta kan leda till elektrisk kortslutning eller brand.

Använd inte en elektrisk transformator.

- Detta kan leda till elektrisk kortslutning eller brand.

Använd inte en skadad kontakt, strömsladd eller ett vägguttag som sitter löst.

- Detta kan leda till elektrisk kortslutning eller brand.

WF0602NXWG-02847C_SV.indd 5 2010-05-13 4:55:52

information om säkerhet

Dra och böj inte i strömsladden.
Knyt och tvinna inte strömsladden.
Haka inte strömsladden över ett metallföremål, för inte in strömsladden mellan objekt och tryck inte strömsladden på plats bakom enheten.

- Detta kan leda till elektrisk kortslutning eller brand.

Dra inte i strömsladden när du kopplar ur den ur vägguttaget.

- Dra ur kontakten genom att hålla i den.
- Om detta inte följs kan det orsaka elektrisk kortslutning eller brand.

Lägg inte strömsladden och ledningar där du kan snubbla över dem.

OBS! VARNINGSTECKEN FÖR INSTALLATION

Den här enheten ska placeras på ett sådant sätt att den är åtkomlig för strömkontakten.

- Om detta inte följs kan det orsaka elektrisk kortslutning eller brand.

Installera och nivåinrikta enheten så att den kan bära sin egen vikt.

- Om du underlåter att göra detta kan det resultera i onormala vibrationer, ryck eller problem med produkten.

VARNING VIKTIGA VARNINGSTECKEN FÖR ANVÄNDNING

Om enheten svämmar över ska du kapa vattentillförseln och strömmen direkt och kontakta ditt närmaste servicecenter.

- Koppla inte ur strömkontakten med våta händer.
- Om du underlåter att göra det kan det orsaka elektrisk kortslutning

Om enheten avger ett främmande ljud, lukt av bränt eller rök, ska du koppla ur strömkontakten direkt och kontakta närmaste servicecenter.

- Om detta inte följs kan det orsaka elektrisk kortslutning eller brand.

I händelse av gasläckage (såsom propangas, LP-gas etc), ska du vädra direkt utan att röra vid strömkontakten. Rör inte vid enheten eller strömsladden.

- Använd inte en ventilfläkt.
- En gnista kan resultera i explosion eller brand.

Låt inte barn leka i eller med tvättmaskinen. Demontera altid lucklåset (spaken) när du ska göra dig av med tvättmaskinen.

- Om någon stängs in i tvättmaskinen kan det leda till kvävningsrisk.

Se till att avlägsna förpackningsmaterial (skumgummi, plast) som sitter på tvättmaskinens undersida före användning.

WF0602NXWG-02847C_SV.indd 6 2010-05-13 4:55:52

Tvätta inte plagg som har kontaminerats med bensin, kerosen, benzen, tinner, alkohol eller andra antändbara eller explosiva ämnen.

- Detta kan leda till elektrisk kortslutning, brand eller explosion.

Öppna inte luckan till tvättmaskinen med våld under användning (tvätt i hög temperatur/ tömning/centrifugering).

- Vatten som rinner ut ur tvättmaskinen kan resultera i brännskador eller göra så att golvet blir halt.

Det kan resultera i skador.

- Om du öppnbar luckan med våld kan det resultera i skada på produkten eller personskada.

Stoppa inte in händerna under tvättmaskinen.

- Det kan resultera i skador.

Rör inte vid strömkontakten med våta händer.

- Detta kan leda till elektrisk kortslutning.

Slå inte av enheten genom att dra ur strömkontakten under tiden maskinen är igång.

- Om du kopplar ur strömkontakten ur vägguttaget igen kan det orsaka gnistbildning och resultera i elektrisk kortslutning eller brand.

Låt inte barn eller handikappade personer använda tvättmaskinen utan övervakning. Låt inte barn klättra in i maskinen

- Om detta inte följs kan det orsaka elektrisk kortslutning eller brand.

För inte in handen eller några metallföremål under tvättmaskinen när den är igång.

- Det kan resultera i skador.

Koppla inte ur maskinen genom att dra i strömsladden, utan greppa alltid ett fast tag i den och dra den rakt ut ur hålet.

- Skada på sladden kan orsaka kortslutning, brand och/eller kortslutning

---

Försök inte att reparera, demontera eller modifiera enheten själv.

- Använd ingen säkring (såsom koppar, ståltråd etc) förutom standardsäkringen.
- När reparation eller installation av enheten krävs ska du kontakta närmaste servicecenter.
- Om du underlåter att göra detta kan det resultera i elektrisk kortslutning, brand, problem med produkten, eller skada.

Om det finns några främmande ämnen, såsom vatten som har trängt in i maskinen, ska du koppla ur strömkontakten och kontakta närmaste servicecenter.

- Om detta inte följs kan det orsaka elektrisk kortslutning eller brand.

Om vattentillförselslangen lossas från kranen och det flödar över vatten ska du koppla ur strömkontakten.

- Om detta inte följs kan det orsaka elektrisk kortslutning eller brand.

Koppla ur strömkontakten när enheten inte används under längre perioder eller under åska/ blixtväder.

- Om detta inte följs kan det orsaka elektrisk kortslutning eller brand.

WF0602NXWG-02847C_SV.indd 7 2010-05-13 4:55:52

information om säkerhet

OBS! VARNINGSTECKEN FÖR ANVÄNDNING

Om tvättmaskinen utsätts för främmande ämnen, såsom tvättmedel, smuts, matrester etc. ska du koppla ur strömkontakten och rengöra tvättmaskinen med en mjuk, fuktig trasa.

- Om du inte gör det kan det orsaka missfärgning, deformering, skada och rost.

Det främre glaset kan gå sönder om det utsätts för slag. Var försiktig när du använder tvättmaskinen.

- Om glaset går sönder kan det orsaka skada.

Efter fel med vattentillförsel eller om du återansluter vattentillförselslangen ska du öppna kranen långsamt.
Öppna kranen långsamt om den inte har använts på lång tid.

- Lufttrycket i vattentillförselslangen eller vattenröret kan resultera i skada på en del eller i vattenläckage.

Om det inträffar ett fel vid tömningen under användning, ska du kontrollera om det finns ett tömningsproblem.

- Om tvättmaskinen används när den har svämmat över pga ett tömningsproblem kan det resultera i kortslutning eller brand på grund av elläckage.

Lägg i tvätten helt i tvättmaskinen, så att inget fastnar i luckan.

- Om tvätt fastnar i luckan kan det orsaka skada på tvätten eller tvättmaskinen, eller i vattenläckage.

Se till att kranen slås av när tvättmaskinen inte används.

- Se till att skruven på vattentillförselslangen är ordentligt åtdragen.
- Om detta inte följs kan det orsaka skada på egendom eller personskada.

Kontrollera så att det inte sitter något på gummitätningen (trådar, smuts etc).

- Om luckan inte är helt stängd kan det orsaka vattenläckage.

Öppna kranen och kontrollera om vattentillförselslangen är ordentligt åtdragen och att det inte finns några vattenläckage innan du använder produkten.

- Om skruvarna eller vattentillförselslangen sitter löst kan det orsaka vattenläckage.

Så här minskar du risken för brand eller explosion:

- Under vissa förhållanden kan hydrogengas produceras i varmvattensystem - exempelvis varmvattenberederas -- som inte har använts under två veckor eller mer. HYDROGENGAS ÄR EXPLOSIVT. Om ditt varmvattensystem inte har använts på två veckor eller mer ska du slå på alla varmvattenkranar i hemmet och låta vattnet rinna i flera minuter innan du använder tvättmaskinen. Detta frigör eventuella ansamlingar av hydrogengas. Eftersom hydrogengas är antändbart ska du inte röka eller tända någon öppen låga under den här tiden. Vädra direkt utan att röra vid strömkontakten om det uppstår en gasläcka.

WF0602NXWG-02847C_SV.indd 8 2010-05-13 4:55:53

Stå inte på enhetens ovansida och placera inga föremål (exempelvis tvätt, tända ljus, tända cigaretter, kemikalier, metallföremål etc) på enheten.

- Detta kan resultera i elektrisk kortslutning, brand eller problem med produkten

Spruta inte flyktiga ämnen, såsom insektsmedel på maskinens utsida.

- Det är både skadligt för människor och kan resultera i elektrisk kortslutning, brand eller problem med produkten.

Placera inga föremål som genererar elektromagnetiska fält nära tvättmaskinen.

- Detta kan orsaka skada pga felfunktion.

Eftersom vatten som töms under hög temperatur är mycket hett och samma sak gäller under torkningen, så ska du inte röra vid vattnet.

- Det kan resultera i brännskador eller personskador.

Tvätta inte och centrifugera inte eller torktumla sätesmaterial, mattor och klädslar (*) om inte enheten har ett specialprogram för de här materialen.

- Tvätta inte tjocka, hårda mattor även om tvättmarkeringen visas på etiketten.
- Detta kan resultera i personskada eller skada på tvättmaskinen, väggar, golv och kläder på grund av onormala vibrationer.

* Yllekläder, regnskydd, fiskevästar, skidbyxor, sovsäckar, blöjomslag och cykelklädsel, bilklädsel etc.

Använd inte tvättmaskinen när tvättmedelsfacket är utdraget.

- Detta kan leda till elektrisk kortslutning eller skada på grund av vattenläckage.

Rör inte vid insidan av röret under tiden eller precis efter torkningen, eftersom det är hett.

- Det kan resultera i brännskador.

För inte in handen i tvättmedelsfacket efter att du har öppnat det.

- Det kan resultera i skada, eftersom handen kan fastna i inmatningsenheten. Placera inga andra föremål (exempelvis skor, matrester, djur) utöver tvätt i tvättmaskinen.
- Det kan resultera i skada på tvättmaskinen, eller personskada och dödsfall för djur på grund av onormala vibrationer.

Rör inte vid knapparna med vassa föremål, såsom stift, knivar, fingernaglar etc.

- Detta kan leda till elektrisk kortslutning eller skada.

Tvätta inte tvätt som har kontanimerats av oljor, krämer eller lotioner, som vanligen återfinns i hudvårdsbutiker och massagekliniker.

- Det kan resultera i att gummitätningen blir deformerad och att det uppstår vattenläckage.

Lämna inte metallföremål, såsom säkerhetsnålar eller hårnålar, eller blekmedel i trumman under för lång tid.

- Detta kan göra att trumman rostar.
- Om rost skulle börja uppstå på trummans yta skall du stryka på ett (neutralt) rengöringsmedel på ytan och använda en svamp eller en mjuk trasa för att rengöra det. Använd aldrig en metallborste.

Använd inte kemtvättmedel direkt och tvätta inte eller skölj eller centrifugera tvätt som har kommit i kontakt med kemtvättmedel.

- Det kan resultera i spontan antändning på grund av värmeoxideringen av oljan.

Använd inte hett vatten från enheter för vattenkylning/-uppvärmning.

- Det kan resultera i problem med tvättmaskinen.

WF0602NXWG-02847C_SV.indd 9 2010-05-13 4:55:53

Använd inte naturlig handtvål för tvättmaskinen.
- Om den hårdnar och samlas inuti tvättmaskinen kan det resultera i problem med produkten, missfärgning, rost och dålig lukt.

Tvätta inte stora mängder tvätt, exempelvis sänglinne i tvättnät.
- Placera sockar och underkläder i tvättnät och tvätta dem tillsammans med annan tvätt.
- Om du inte gör det kan det orsaka onormala vibrationer.

Använd inte härdat tvättmedel.
- Om det ackumulerar inuti tvättmaskinen kan det leda till vattenläckage.

För tvättmaskiner med ventilationsöppningar i botten ska du säkerställa att det inte finns några hinder i vägen, såsom mattor eller annat.

Se till att alla fickorna på alla kläder är tömda innan du tvättar.
- Hårda, vassa föremål som mynt, säkerhetsnålar, spikar, skruvar eller stenar kan orsaka omfattande skador på apparaten.

Tvätta inte kläder med stora spännen, knappar eller andra metaller.

⚠ VARNING FLER VARNINGSTECKEN FÖR RENGÖRING

Rengör inte enheten genom att spruta vatten rakt på den.
Använd inte bensen, tinner eller alkohol för att rengöra enheten.
- Detta kan leda till missfärgning, deformation, skada, elektrisk kortslutning eller brand.

Koppla ur enheten ur vägguttaget före rengöring eller underhåll.
- Om detta inte följs kan det orsaka elektrisk kortslutning eller brand.

WF0602NXWG-02847C_SV.indd 10 2010-05-13 4:55:53

innehåll

INSTALLERA TVÄTTMASKINEN 12

12 Kontrollera delarna
13 Uppfyller installationskraven
13 Elström och jordning
13 Vattentillförsel
14 Tömning
14 Golvbeläggning
14 Omgivande temperatur
14 Installation i alkov eller på en instängd plats
14 Installera tvättmaskinen

TVÄTTA EN TVÄTT 21

21 Tvätta första gången
21 Grundläggande anvisningar
22 Använda kontrollpanelen
24 Barnlås
24 Senarelägga slut
25 Kläder med programväljare
26 Tvätta kläder manuellt
26 Riktlinjer för tvättprogram
28 Tvättmedel och tillsatser
28 Vilket tvättmedel ska du använda
28 Tvättmedelshållare

RENGÖRING OCH UNDERHÅLL AV TVÄTTMASKINEN 29

29 Tömma tvättmaskinen i ett nödläge
29 Rengöra utsidan
30 Rengöra tvättmedelshållaren och -facken.
31 Rengöra filtret
31 Rengöra nätfiltret i vattenslangen
32 Reparera en frusen tvättmaskin
32 Förvara tvättmaskinen

FELSÖKNING OCH INFORMATIONSKODER 33

33 Kontrollera de här punkterna om tvättmaskinen...
34 Informationskoder

PROGRAMTABELL 35

35 Programtabell

TILLÄGG OCH SPECIFIKATIONER 36

36 Materialtabell
36 Skydda miljön
36 Säkerhetsdeklaration
37 Specifikationer

WF0602NXWG-02847C_SV.indd 11 2010-05-13 4:55:53

installera tvättmaskinen

Se till att den som installerar tvättmaskinen följer anvisningarna noggrant, så att den nya tvättmaskinen fungerar korrekt och så att du inte tar någon risk att skadas när du tvättar.

KONTROLLERA DELARNA

Packa försiktigt upp tvättmaskinen och se till att du har fått alla delar som visas nedan. Om tvättmaskinen skadades under transporten eller om du saknar delar ska du kontakta Samsungs kundtjänst eller din återförsäljare för Samsung.

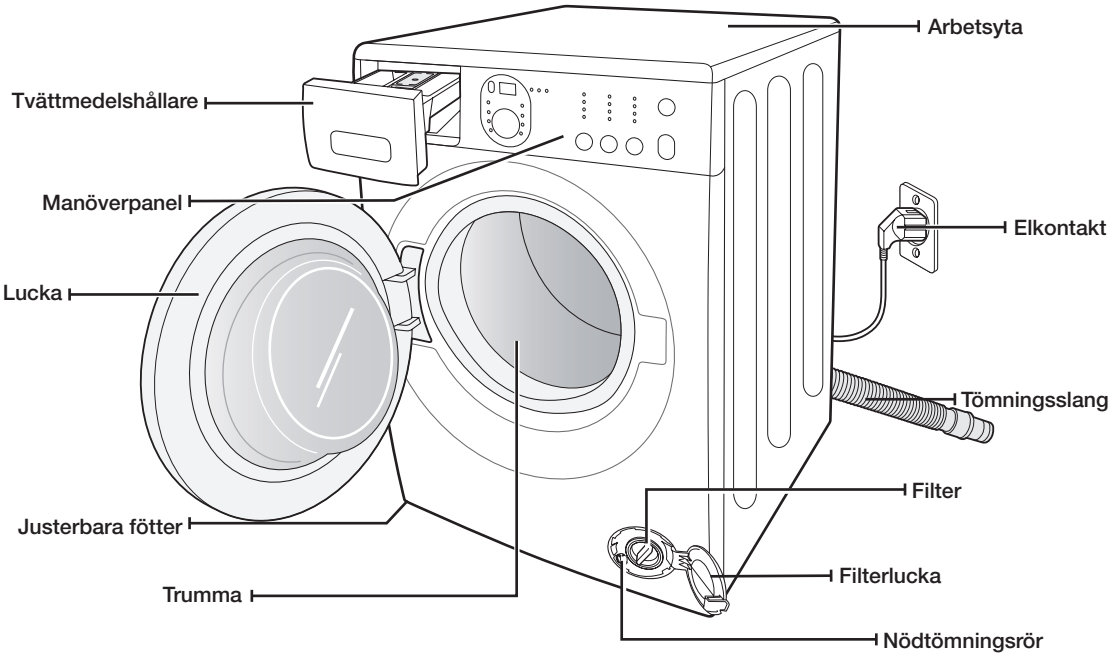

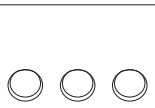

Täcklock till bulthål

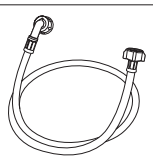

Kallvattenslang

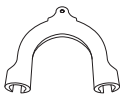

Slanghållare

WF0602NXWG-02847C_SV.indd 12 2010-05-13 4:55:53

UPPFYLLER INSTALLATIONSKRAVEN

Elström och jordning

För att förhindra risk för brand, elektrisk kortslutning eller personskada måste alla kablar och all jordning utföras i enlighet med National Electrical Code ANSI/FNPA, No. 70 Latest Revision, samt lokal lagstiftning och lokala rekommendationer. Det är upp till varje person som äger maskinen att använda lämplig strömkälla för den.

VARNING Använd aldrig förlängningssladd.
Använd bara en strömsladd som levereras med tvättmaskinen.

Vid förberedelse av installation, säkerställ att din strömkälla har följande:
- 220V~240V 50Hz 20 AMP säkring eller kretsbrytare
- Individuell krets enbart för tvättmaskinen

Din tvättmaskin måste vara ordentligt jordad. Om tvättmaskinen inte fungerar korrekt eller går sönder kan jordningen minska risken för elektrisk kortslutning genom att erbjuda en krets för minsta motstånd när det gäller elström.
Din tvättmaskin levereras med en strömsladd som har en trepolig jordad kontakt för användning i ett rätt installerat och jordat uttag.

Anslut aldrig den jordade kabeln till plastkablar, gasledningar eller varmvattenrör.

Felaktig anslutning av jordning kan resultera i elektrisk kortslutning.
Kontrollera med en kvalificerad elektriker eller servicetekniker om du är osäker på om tvättmaskinen är ordentligt jordad. Modifiera inte kontakten som medföljer tvättmaskinen. Om den inte passar i uttaget ska du se till att få ett uttag rätt installerat av en kvalificerad elektriker.

Vattentillförsel

Din tvättmaskin fylls ordentligt när vattentrycket är 50 kPa ~ 800 kPa. Vattentryck som är lägre än 50 kPa kan orsaka fel i vatteninloppsventilen, vilket kan göra att vattenventilen inte stängs av helt. Det kan ta längre tid för tvättmaskinen att fyllas än vad kontrollerna tillåter, vilket kan göra att den stängs av. (En fyllnadstidsbegränsning, utformad för att förhindra översvämning/flöden om den inbyggda slangen lossas, byggs in i funktionerna.)

Vattenkranarna måste vara placerade inom 122 cm från tvättmaskinens baksida för de inloppshål som finns för att nå tvättmaskinen.

De flesta fackhandlare säljer inloppsslangar med olika längder på upp till 305 cm.

Du kan minska risken för läckage och vattenskada på följande sätt:
- Göra kranarna lättåtkomliga.
- Vrida av kranarna när tvättmaskinen inte används.
- Med jämna mellanrum kontrollera att det inte förekommer några läckage på inloppsslangarna.

VARNING Kontrollera alla anslutningar vid vattenventilen och kranarna så det inte finns några läckor, före första användningen av tvättmaskinen.

WF0602NXWG-02847C_SV.indd 13 2010-05-13 4:55:54

installera tvättmaskinen

Tömning

Samsung rekommenderar en höjd för utloppsröret på 46 cm. Dräneringsslangen måste dras genom dräneringsmunstycket mot röret. Utloppsröret måste vara tillräckligt stort för att kunna fästas runt slangen. Dräneringsslangen är fabriksmonterad.

Golvbeläggning

För bästa prestanda måste tvättmaskinen installeras på ett stadigt och stabilt golv. Golv i trä kan behöva förstärkas för att minimera vibrationer och/eller obalans. Mattor och mjuka ytor är bidragande faktorer till vibrationer och användning av dessa kan göra att maskinen flyttar något på sig under centrifugeringen.

Installera aldrig tvättmaskinen på ett underlag med dålig stödstruktur.

Omgivande temperatur

Installera inte tvättmaskinen på platser där vattnet kan frysa, eftersom tvättmaskinen alltid innehåller lite vatten i ventiler, pump och slangar. Fryst vatten i ledningarna kan orsaka att remmar, pump och andra komponenter skadas.

Installation i alkov eller på en instängd plats

För säker och korrekt användning krävs att det finns ett spel på följande mått:

Sidor – 25 mm	Baksida – 51 mm
Ovansida – 25 mm	Framsida – 465 mm

Om både tvättmaskin och torktumlare installeras tillsammans måste främre delen av alkoven ha en ohindrad öppning på minst 465 mm. Enbart tvättmaskinen kräver inte en specifik luftöppning.

INSTALLERA TVÄTTMASKINEN

STEG 1
Välja placering

Se ut en plats innan du installerar tvättmaskinen:

- Ytan ska vara hård, välbalanserad och fri från mattor och liknande som kan hindra ventilationen.
- Den ska vara skyddad mot direkt solljus.
- Ventilationen ska vara fullgod
- Ej ligga under fryspunkten (under 0 °C)
- På avstånd från värmekällor, såsom olja eller bensin
- Erbjuder tillräckligt mycket utrymme så att maskinen inte står på strömsladden

WF0602NXWG-02847C_SV.indd 14 2010-05-13 4:55:54

STEG 2
Ta bort transportbultarna

Innan du installerar tvättmaskinen måste du ta bort de fem transportbultarna från baksidan av apparaten.

1. Lossa alla bultar och sexkantsbulten.

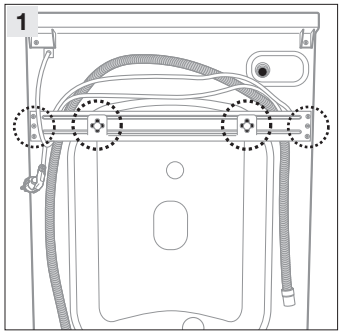

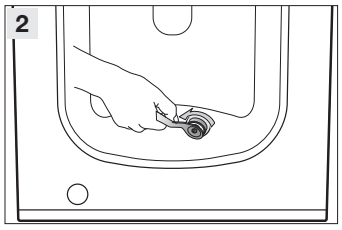

2. Täck hålen med de medföljande täcklocken i plast.

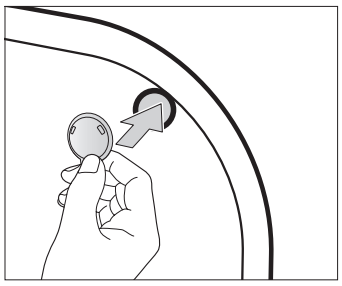

3. Förvara transportbultarna på en säker plats om du behöver flytta tvättmaskinen vid ett senare tillfälle.

VARNING Förpackningsmaterialet kan vara farligt för barn, håll detta (plastpåsar, frigolit etc.) utom räckhåll för barn.

WF0602NXWG-02847C_SV.indd 15 2010-05-13 4:55:54

STEG 3
Justera fötterna

När du installerar tvättmaskinen ska du säkerställa att elkontakt, vattentillförsel och tömning är lätta att komma åt.

1. För tvättmaskinen på plats.

2. Nivåinrikta tvättmaskinen genom att vrida de nivåreglerande fötterna in och ut, enligt behov för hand.

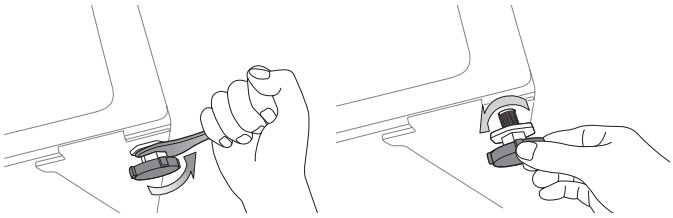

3. När tvättmaskinen är nivåinriktad ska du dra åt muttrarna.

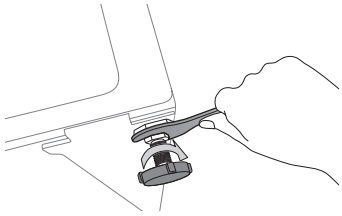

- Dra åt muttern så att benet precis kan röra sig.
- Dra åt de 4 muttrarna medurs för att säkra benen på maskinen. Om maskinen inte är nivåreglerad eller om något ben inte sitter fast ordentligt kan maskinen tappa balansen på grund av allvarliga vibrationer under centrifugeringsprocessen.

WF0602NXWG-02847C_SV.indd 16 2010-05-13 4:55:55

STEG 4

Ansluta vatten och dränering

Ansluta vattenslangen

1. Koppla in kallvattenslangen till kallvattenintaget på baksidan av maskinen med vinkelkopplingen. Dra åt för hand.

Vattenslangen skall anslutas till tvättmaskinen i ena änden och till vattenkranen i andra. Sträck inte vattenslangen. Om slangen är för kort ska du byta ut den mot en längre slang, med högtrycksfunktion.

2. Koppla den andra änden av kallvattenslangen till kallvattenkranen vid ditt tvättställ och dra åt för hand. Om det behövs kan du ändra läget för vattenslangen vid tvättmaskinen genom att lossa kopplingen och vrida slangen och sedan dra åt kopplingen igen.

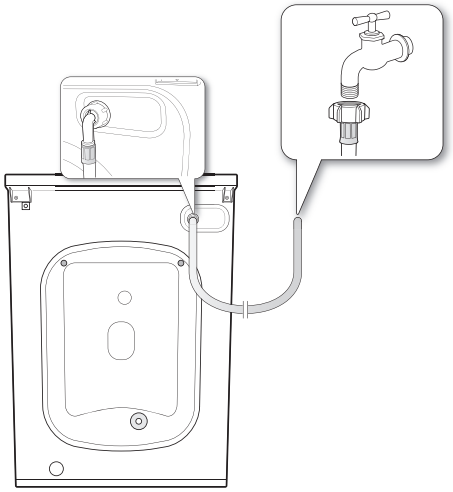

För utvalda modeller med ytterligare varmvattenintag:

1. Koppla den röda vinkelkopplingen till varmvattenslangen till varmvattenintaget på baksidan av maskinen. Dra åt för hand.
2. Anslut den andra änden av varmvattenslangen till varmvattenkranen vid ditt tvättställ och dra åt för hand.
3. Använd en Y-koppling om du bara vill använda kallvatten.

WF0602NXWG-02847C_SV.indd 17 2010-05-13 4:55:55

installera tvättmaskinen

Ansluta vattenslangen (tillval)

1. Ta bort adaptern från vattenslangen.

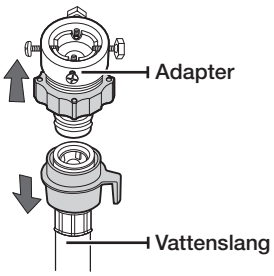

2. Lossa de fyra skruvarna på adaptern med en stjärnmejsel. Vrid sedan (2) på adaptern i pilens riktning tills det blir en öppning på 5 mm.

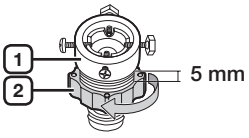

3. Anslut adaptern på vattenkranen genom att dra åt skruvarna hårt medan adaptern lyfts uppåt. Vrid del (2) i pilens riktning och anslut (1) och (2).

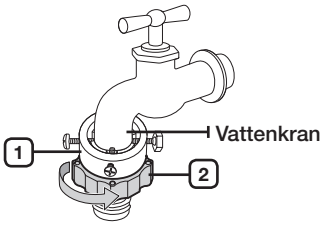

4. Anslut vattenslangen till adaptern. När du lossar del (3) ansluts slangen automatiskt till adaptern med ett klickljud.

Efter att du har anslutit vattentillförselslangen till adaptern ska du säkerställa att den är korrekt ansluten genom att dra vattentillförselslangen nedåt.

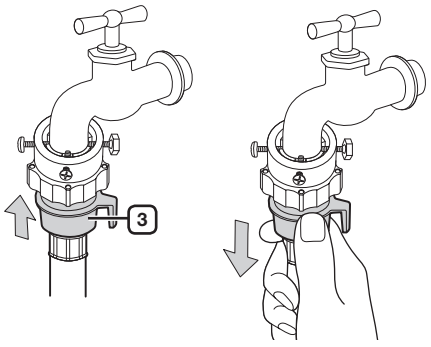

5. Anslut den andra änden av vattenslangen till inloppsvattenventilen uppe på tvättmaskinen. Skruva slangen medurs hela vägen in.

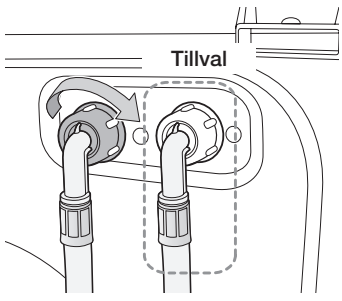

WF0602NXWG-02847C_SV.indd 18 2010-05-13 4:55:56

6. Slå på vattnet och kontrollera att inget vatten läcker in från vattenventil, kran eller adapter. Om det finns vattenläckor upprepar du föregående steg.

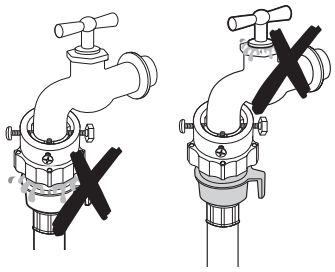

VARNING Använd inte tvättmaskinen om det finns en läcka. Det kan orsaka elektrisk kortslutning eller skada.

- Om vattenkranen är gängad ansluter du slangen enligt figur.

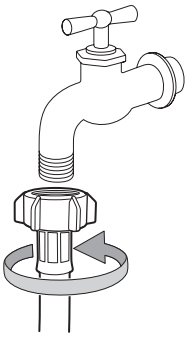

Använd den vanligaste typen av vattenkran för tillvatten. Om kranen är fyrkantig eller för stor kan du ta bort brickan innan du för in kranen i adaptern.

WF0602NXWG-02847C_SV.indd 19 2010-05-13 4:55:56

Ansluta tömningsslangen

Änden på tömningsslangen kan placeras på tre sätt:

1. Över kanten på ett tvättställ:Tömningsslangen måste placeras på en höjd mellan 60 och 90 cm. Använd den medföljande slanghållaren för att hålla utloppet på tömningsröret rätt. Fäst hållaren på väggen med en krok eller på kranen med ett snöre för att förhindra att slangen rör sig.

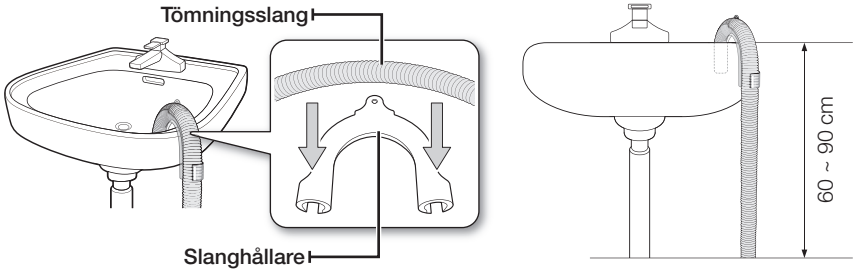

2. I tvättställets avloppsrör:Avloppsröret måste vara ovanför tvättställets bottenventil så att slangänden är minst 60 cm över golvet.
3. I ett avloppsrör:Vi rekommenderar att du använder ett 65 cm högt vertikalt rör, det får inte vara kortare än 60 cm och inte längre än 90 cm.

STEG 5
Slå på tvättmaskinen

Koppla in strömsladden i ett vägguttag, ett godkänt uttag på 230 Volt 50 Hz som skyddas via en säkring på 20 A eller jämförbar kretsbrytare. (För mer information om el- och jordningskrav, se sidan 13).

WF0602NXWG-02847C_SV.indd 20 2010-05-13 4:55:57

tvätta en tvätt

När du använder en tvättmaskin från Samsung blir ditt svåraste val vilken tvätt du ska lägga i först.

TVÄTTA FÖRSTA GÅNGEN

Innan du tvättar kläder första gången måste du köra en hel cykel utan kläder.

1. Tryck på **strömknappen (⏻)**.
2. Tillsätt lite tvättmedel till tvättmedelsfacket Ⅱ som är utdragbart.
3. Sätt på vattnet till tvättmaskinen.
4. Tryck på knappen **Start/Paus (⏯)**.

Då avlägsnas allt vatten som ligga kvar i maskinen från tillverkarens testkörning.

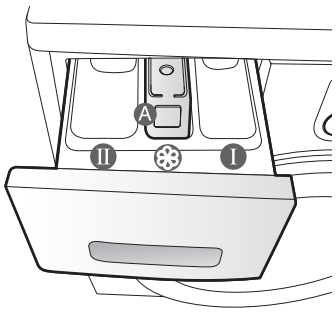

Fack Ⅰ: Tvättmedel till förtvätt eller stärkning.
Fack Ⅱ: Tvättmedel för huvudtvätt, mjukgörare för vattnet, blötningsmedel, blekning eller fläckborttagningsmedel.
Fack ❋: Tillägg, till exempel mjukmedel (fyll inte på högre än till den nedre kanten (MAX) av insatsen ”A”).

GRUNDLÄGGANDE ANVISNINGAR

1. Fylla på tvätt i tvättmaskinen.

VARNING Överbelasta inte tvättmaskinen. För att fastställa kapacitet för varje typ av tvätt, se tabellen på sidan 27 eller 35.

- Se till att tvätten inte fastnar i luckan, eftersom detta kan göra att vattnet läcker ut.
- Tvättmedel kan bli kvar på gummiringen efter ett program. Avlägsna allt kvarblivet medel, eftersom det kan orsaka vattenläckor.
- Tvätta inte vattentäta kläder.

2. Stäng luckan tills den låses.
3. Slå på strömmen.
4. Tillsätt tvättmedel och eventuellt sköljmedel i utdragsfacket.
5. Välj lämpligt program och alternativ för vikt.
   Tvättindikatorn tänds och den uppskattade tvättiden visas på displayen.
6. Tryck på knappen **Start/Paus (⏯)**.

WF0602NXWG-02847C_SV.indd 21 2010-05-13 4:55:58

tvätta en tvätt

ANVÄNDA KONTROLLPANELEN

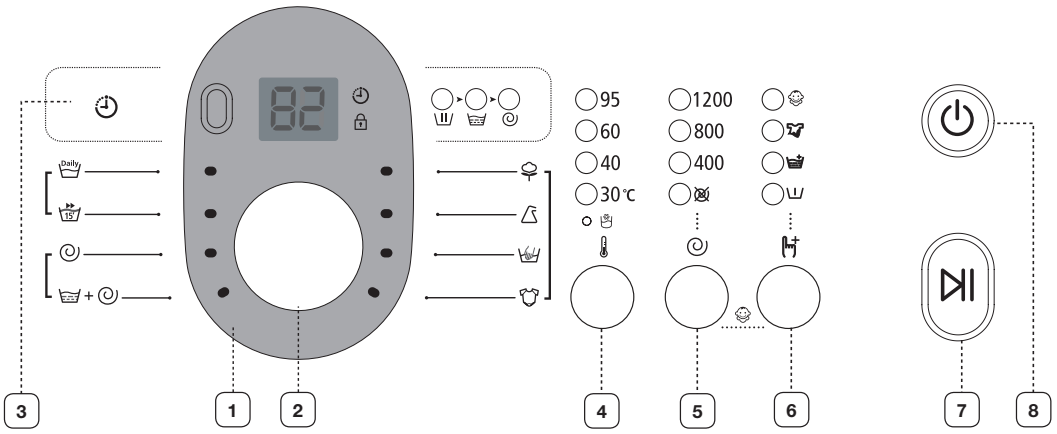

1 **DIGITAL GRAFISK DISPLAY**	Visar återstående tvättid, all tvättinformation och alla felmeddelanden.
2 **JOYSTICK ELLER KNAPP FÖR PROGRAMVAL**	Välj tumlingsmönster och varvtal för programmet. För detaljerade information, se avsnittet ”Tvätta kläder med programväljaren” (se sidan 25). **Bomull ( )** - Normalt till lätt nedsmutsad bomull, sängkläder, dukar, underkläder, handdukar och skjortor etc. **Syntet ( )** - Normalt till lätt nedsmutsade blusar, skjortor etc. av polyester (diolen, trevira), polyamid (perlon, nylon) eller andra liknande blandningar. **Handtvätt för ylle ( )** - Endast för maskintvättbar ylle. Ett program ska vara mindre än 2 kg. • Ylleprogrammet tvättar med skonsamma vaggande rörelser. Under tvätten fortgår processen för att skydda yllefibrerna från att skrynklas/ tappa formen och ge en överlägsen tvättning. Rörelsen stannar mellan varven, men detta är inget fel. • Neutralt tvättmedel rekommenderas för ylleprogrammet, för att uppnå bättre tvättresultat och för att vara skonsammare mot yllematerialet. **Babykläder ( )** - Hög temperatur och extra sköljning säkerställer att inget tvättmedel finns kvar som kan fläcka ned dina tunna kläder. **Daglig tvätt ( )**- Används vid daglig tvätt av exempelvis underkläder och skjortor. Kort program för testinstitut

WF0602NXWG-02847C_SV.indd 22 2010-05-13 4:55:59

	15' snabbtvätt (🧺) - För lätt smutsade plagg och mindre än 2 kg tvätt som du behöver snabbt. • Värdena (15 minuter) kan variera från indikerade värden, beroende på vattentryck, vattnets hårdhet, vatteninloppstemperatur, rumstemperatur, typ och mängd av tvätt och smutsgrad, använt tvättmedel, fluktueringar i el-tillförsel och extra tillvalsalternativ. • Tillsätt endast en liten mängd tvättmedel för en mindre mängd tvätt (mindre än 2 kg) för 15' snabbtvätt, för om du tillsätter för mycket tvättmedel kan medlet ligga kvar efter tvätten. **Centrifugering (🌀)** - Utför en extra centrifugering för att ta bort mer vatten. **Sköljning + Centrifugering (🧺+🌀)** - Används för en tvätt som kräver endast sköljning eller för att tillsätta sköljmedel vid en tvätt.
3 **KNAPPEN FÖR (⏲) SENARELAGT SLUT**	Tryck på knappen upprepade gånger för att bläddra igenom alternativen för att senarelägga starten (från 3 till 19 timmar i intervaller om 1 timme. Den timme som visas indikerar tiden när tvättprogrammet avslutas.
4 **KNAPPEN FÖR (🌡) TEMPERATURVAL**	Tryck på den här knappen upprepade gånger för att bläddra igenom de tillgängliga temperaturalternativen. (Kallvatten, 30 °C, 40 °C , 60 °C och 95 °C).
5 **KNAPPEN FÖR (🌀) CENTRIFUGERING**	Tryck på den här knappen upprepade gånger för att bläddra igenom de tillgängliga alternativen för centrifugering. WF0604/WF0504 – Alla lampor avstängda, ⊠, 400, 800, 1400 varv/min WF0602/WF0502 – Alla lampor avstängda, ⊠, 400, 800, 1200 varv/min WF0600/WF0500 – Alla lampor avstängda, ⊠, 400, 800, 1000 varv/min WF0608/WF0508 – Alla lampor avstängda, ⊠, 400, 800, 800+ varv/min ”Ingen centfriguering ⊠” - Tvätten ligger kvar i trumman och ingen centrifugering utförs efter sista sköljningen. ”Fördröjd sköljning (alla lampor avstängda)” -Tvätten ligger kvar i det sista sköljvattnet. Innan tvätten kan tas ut måste något av programmen ”Tömning” eller ”Centrifugering” köras.
6 **KNAPPEN FÖR (🧽) ALTERNATIVVAL**	Tryck på den här knappen upprepade gånger för att bläddra igenom de tillgängliga tvättalternativen. 🧺 (förtvätt) → 🧺 (sköljning+) → 🧦 (intensiv) → 🧺 (förtvätt) + 🧺 (sköljning+) → 🧺 (förtvätt) + 🧦 (intensiv) → 🧺 (sköljning+) + 🧦 (intensive) → 🧺 (förtvätt) + 🧺 (sköljning+) + 🧦 (intensiv) → (av) 🧺 **(Förtvätt):** Tryck på den här knappen för att välja förtvätt. Förtvätt finns bara tillgängligt med: Bomull(), Syntet(), Babykläder(), Daglig tvätt(). 🧺 **(Sköljning+):** Tryck på den här knappen för att lägga till sköljningar. 🧦 **(Intensiv):**Tryck på den här knappen när tvätten är kraftigt smutsad och behöver tvättas ordentligt. Programtiden ökas för varje program.
7 **KNAPPEN (⏯) START/PAUS**	Tryck på denna för att pausa och återstarta program.
8 **STRÖMKNAPP(⏻)**	Tryck på denna en gång för att starta maskinen och en gång till för att stänga av den. Om tvättmaskinen lämnas påslagen i över 10 minuter utan att några knappar aktiveras stängs den av automatiskt.

WF0602NXWG-02847C_SV.indd 23 2010-05-13 4:56:01

tvätta en tvätt

Barnlås

Barnlåsfunktionen gör det möjligt för dig att låsa knappar så att tvättprogrammet du har valt inte kan ändras.

Aktivera/avaktivera

Om du vill aktivera eller avaktivera barnlåsfunktionen trycker du på knapparna **Centrifugering (◎)** och **Alternativ (🖐)** samtidigt i 3 sekunder. ”Barnlåset 👶” tänds när den här funktionen aktiveras.

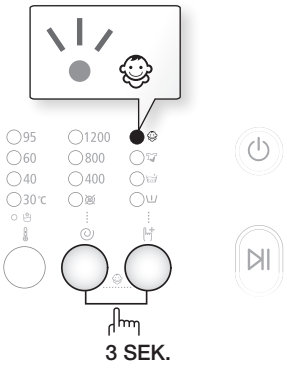

När barnlåsfunktionen är aktiverad fungerar bara knappen **Ström (⏻)**. Barnlåsfunktionen förblir på även efter att strömmen har slagits på och av eller efter ur- och inkoppling av strömsladden.

Senarelägga slut

Du kan ställa in så att tvättmaskinen avslutar din tvätt automatiskt vid ett senare tillfälle, du kan välja från 3 till 19 timmars förskjutning (i intervaller om 1 timme). Den timme som visas indikerar tiden när tvättprogrammet avslutas.

1. Ställ manuellt eller automatiskt in tvättmaskinen för den typ av kläder som du skall tvätta.
2. Tryck på knappen **Senarelägga slut (🕘)** upprepade gånger tills önskad tid är inställd.
3. Tryck på knappen **Start/Paus (⏯)**. Indikatorn ”Senarelägga slut 🕘” för senarelagd start tänds och klockan börjar räkna ned tills den når den valda sluttiden.
4. För att avbryta funktionen för senarelagt slut trycker du på knappen **ström (⏻)** och slår sedan på tvättmaskinen igen.

WF0602NXWG-02847C_SV.indd 24 2010-05-13 □□ 4:56:02

Kläder med programväljare

Din nya tvättmaskin gör tvätten enkel med Samsungs automatiska styrsystem ”Fuzzy Control”. När du väljer ett tvättprogram ställer maskinen in rätt temperatur, tvättid och tvätthastighet.

1. Sätt på vatten till tvättmaskinen.
2. Tryck på **strömknappen (⏻)**.
3. Öppna luckan.
4. Lägg plaggen löst ett och ett i trumman utan att överbelasta den.
5. Stäng luckan.
6. Lägg i tvättmedel, mjukmedel och förtvättmedel (om det behövs) i avsedda fack.

Förtvätt är bara tillgängligt för programmen Bomull ( ), Syntet ( ), Babykläder ( ) och Daglig tvätt ( ). Detta är endast nödvändigt om dina kläder är hårt nedsmutsade.

7. Använd **programväljaren** för att välja rätt program beroende på materialtyp: Bomull ( ), Syntet ( ), Handtvätt för ylle ( ), Babykläder( ), Daglig tvätt ( ), 15’ snabbtvätt ( ). Relevanta indikatorer tänds på kontrollpanelen.
8. Nu kan du bestämma tvättemperatur, antal sköljningar, centrifugeringshastighet och senarelagd starttid med tillvalsknapparna.
9. Tryck på knappen **Start/Paus (⏯)** för att påbörja tvättprogrammet. Programvalet tänds och återstående tvättid visas på displayen.

Pausalternativet

Inom 5 minuter från att du har startat ett program går det att ta ur eller lägga i plagg.

1. Tryck på knappen **Start/Paus (⏯)** för att låsa upp luckan.

Luckan kan inte öppnas när vattnet är för HETT eller om vattennivån är för HÖG.

2. Efter att du har stängt luckan trycker du på knappen **Start/Paus (⏯)** för att starta om programmet.

När tvättcykeln är genomförd:

När hela tvättcykeln är genomförd stängs maskinen av automatiskt.

1. Öppna luckan.
2. Ta ur tvätten.

WF0602NXWG-02847C_SV.indd 25 2010-05-13 4:56:02

Tvätta kläder manuellt

Det går att tvätta kläder manuellt utan att använda programväljaren.

1. Sätt på vattnet till maskinen.
2. Tryck på tvättmaskinens **strömknapp (⏻)**.
3. Öppna luckan.
4. Lägg plaggen löst ett och ett i trumman utan att överbelasta den.
5. Stäng luckan.
6. Lägg i tvättmedel och, om det behövs, mjukmedel eller förtvättmedel i respektive fack.
7. Tryck på knappen **Temp. (🌡)** för att välja temperatur. (Kallvatten, 30 °C, 40 °C, 60 °C, 95 °C)
8. Tryck på knappen för **Alternativ (🚿+)** för att välja skölj+-program. Tvättprogramslängden ökas i enlighet med detta.
9. Tryck på knappen **Centrifugering (🌀)** för att välja centrifugeringshastighet. Funktionen för fördröjd sköljning gör det möjligt för dig att plocka ur plagg som fortfarande är våta ur maskinen. (⊗: Ingen centrifugering (alla lampor av): Sköljningspaus)
10. Tryck på knappen **Senarelägga slut (🕒)** upprepade gånger för att bläddra igenom alternativen för att senarelägga starten (från 3 till 19 timmar i intervaller om 1 timme). Den timme som visas indikerar tiden när tvättprogrammet avslutas.
11. Tryck på knappen **Start/Paus (▷||)** för att påbörja tvättcykeln.

RIKTLINJER FÖR TVÄTTPROGRAM

Följ de här enkla riktlinjerna för renaste tvätt och mest effektiva tvättning.

Kontrollera alltid tvättrådsetiketten på plaggen före tvätt.

Sortera din tvätt enligt följande:

- Tvättetikett: Sortera tvätten i bomull, blandfiber, syntet, silke, ylle och rayon.
- Färg: Sära på vitt och färgat. Tvätta nya färgade plagg separat.
- Storlek: Genom att lägga i plagg i olika storlekar i samma maskin ökas tvätteffekten.
- Känslighet: Tvätta fintvätt separat med programmet Fintvätt för ren ylle, gardiner och silkesplagg. Kontrollera etiketterna i plaggen du tvättar eller se materialtabellen sist i tillägget.

Töm fickorna:

Före varje tvätt ska du tömma ur alla fickor i tvätten. Små och hårda föremål, exempelvis mynt, knivar, stift och gem kan skada tvättmaskinen. Tvätta inte kläder med stora spännen, knappar eller andra metaller.

Metall på kläder kan skada dina plagg, liksom trumman. Vänd plagg med brodyrer etc ut och in innan du tvättar dem. Om dragkedjor på byxor och jackor är öppna under tvättningen kan centrifugeringstrumman skadas. Dragkedjor ska stängas och låsas före tvätt.

Kläder med långa snören kan fastna i andra kläder och skada dem. Se till att de inte hänger löst när du startar programmet.

Förtvätta bomull:

Din nya tvättmaskin tillsammans med moderna tvättmedel kommer att ge dig perfekta tvättresultat och även spara energi, tid, vatten och tvättmedel. Oavsett detta kan du använda ett proteinbaserat tvättmedel om din bomull är hårt nedsmutsad.

WF0602NXWG-02847C_SV.indd 26 2010-05-13 4:56:02

Bestämma tvättmängd:
Överbelasta inte tvättmaskinen, detta kan leda till att tvätten inte blir ren. Använd tabellen nedan för att bestämma tvättmängden för den typ av tvätt som du tvättar.

Materialtyp	Tvättmängd	
Modell	WF0604/WF0602 WF0600/WF0608	WF0504/WF0502 WF0500/WF0508
Bomull -medel/lätt nedsmutsat -hårt nedsmutsat	6,0 kg	5,0 kg
Syntet	3,0 kg	3,0 kg
Handtvätt för ylle	2,0 kg	2,0 kg

- När tvätten är obalanserad (”UE” tänds på displayen), omfördelar du tvätten. Om tvätten är obalanserad kan centrifugeringseffekten försämras.
- När du tvättar lakan eller duntäcken kan tvättiden förlängas eller centrifugeringshastigheten sänkas.
- För lakan eller duntäcken är rekommenderad tvättkapacitet 1,8 (kg) eller mindre.

Lägg BH:ar i tvättpåsar (köps separat).

- Metalldelarna i BH:ar kan gå sönder och skada tvätten. Placera dem därför alltid i en tvättpåse.
- Små och lätta plagg som sockar, handskar, strumpor och näsdukar kan fasta runt luckan. Lägg dem i en tvättpåse.

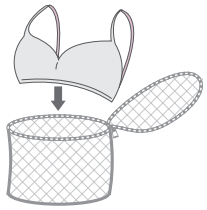

OBS! Tvätta inte endast tvättpåsen utan tvätta den tillsammans med andra plagg. Annars kan det orsaka onormal vibration som kan flytta tvättmaskinen och resultera i olyckor eller skador.

- Om du fortsätter med processen för att torka bara ett par jeans eller en handduk inuti trumman, kanske det inte fungerar som du vill.
- Vi rekommenderar att du placerar mer än två plagg av samma typ i trumman.

WF0602NXWG-02847C_SV.indd 27 2010-05-13 4:56:02

TVÄTTMEDEL OCH TILLSATSER

Vilket tvättmedel ska du använda

Vilken typ av tvättmedel du skall använda bestäms av vilket material du skall tvätt (bomull, syntet, plagg, handtvätt för ylle) färgat, temperatur och vilken typ av smuts. Använd alltid ”låglöddrande” tvättmedel som är avsett för maskintvätt.
Följ tvättmedelstillverkarens råd baserat på tvättens vikt, nedsmutsning och vattnets hårdhet. Om du inte vet hur hårt ditt vatten är kan du fråga din kommun.

Använd inte medel som har hårdnat eller klumpat sig, eftersom det kan bli tvättmedel kvar under sköljningen då. Det kan göra att tvättmaskinen inte sköljer ordentligt eller resultera i att överflödet blir blockerat.

Tvättmedelshållare

Din tvättmaskin har separata fack för tvättmedel och mjukmedel. Tillsätt alla medel till rätt fack innan du startar tvättmaskinen.

Öppna INTE tvättmedelsfacket när tvättmaskinen går.

1. Dra ut tvättmedelsfacket på vänster sida av kontrollpanelen.
2. Tillsätt rekommenderad mängd tvättmedel direkt i tvättmedelsfacket Ⅱ innan du startar tvättmaskinen.
3. Tillsätt rekommenderad mängd mjukmedel i mjukmedelsfacket ❀ om det behövs.
4. Vid användning av förtvättsalternativet tillsätter du rekommenderad mängd tvättmedel till förtvättsfacket Ⅰ.

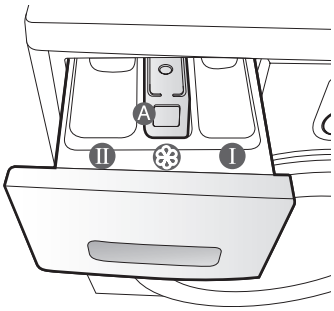

Använd INTE följande typer av tvättmedel när du tvättar stora plagg.

- Tabletter och liknande tvättmedel
- Tvättmedel med kula och nät

Koncentrat eller mjukmedel för tjockt tyg måste spädas med lite vatten innan det hälls i facket (förhindrar överfyllningsventilen från att blockeras.

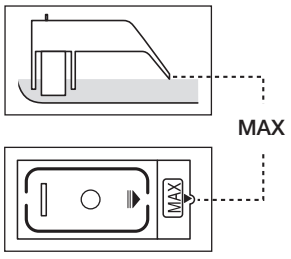

WF0602NXWG-02847C_SV.indd 28 2010-05-13 4:56:03

rengöring och underhåll av tvättmaskinen

Om du håller tvättmaskinen ren förbättras prestandan, onödiga reparationer undviks och livslängden ökar.

TÖMMA TVÄTTMASKINEN I ETT NÖDLÄGE

1. Koppla ur maskinen från elnätet.
2. Öppna filterluckan,

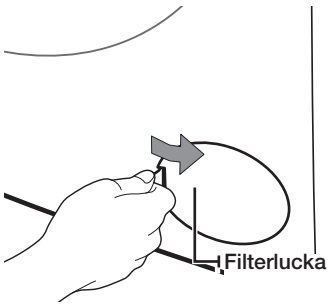

3. Dra nödtömningsröret framåt för att avlägsna den från kroken.

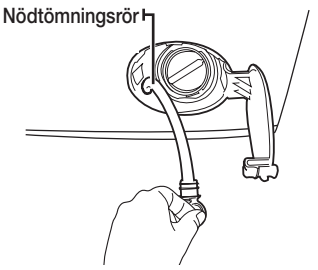

4. Ta av nödtömningsrörets lock när du stänger nödtömningsröret.
5. Töm allt vatten i en behållare.
6. Sätt tillbaka locket på nödtömningsröret och fäst nödtömningsröret på kroken.
7. Sätt tillbaka filterluckan.

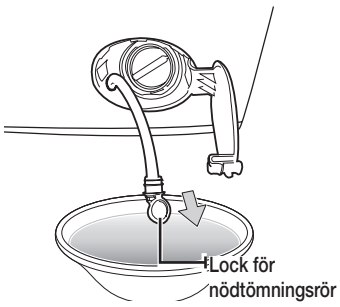

RENGÖRA UTSIDAN

1. Torka av maskinens ytor och manöverpanel med en mjuk trasa och ett milt hushållsrengöringsmedel utan slipmedel.
2. Använd en mjuk trasa för att torka av ytorna.
3. Häll inte vatten på tvättmaskinen.

WF0602NXWG-02847C_SV.indd 29 2010-05-13 4:56:03

rengöring och underhåll av tvättmaskinen

RENGÖRA TVÄTTMEDELSHÅLLAREN OCH -FACKEN.

1. Tryck på frigöringshaken på insidan av tvättmedelshållaren och dra ut den.
2. Ta bort avdelaren för flytande tvättmedel från tvättmedelsfacket

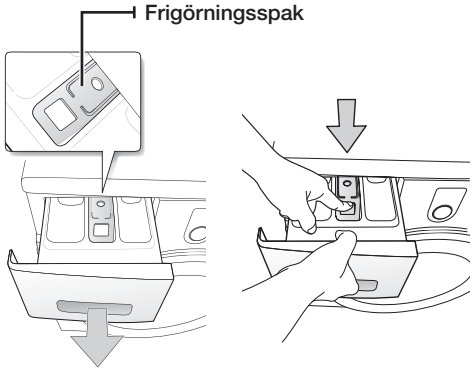

3. Tvätta alla delar under rinnande vatten.

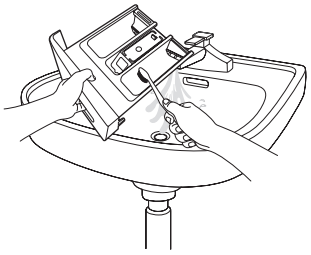

4. Tvätta hållaren invändigt, t.ex. med en gammal tandborste.
5. Byt ut avskiljaren genom att trycka den ordentligt in i facket.
6. Sätt tillbaka hållaren på plats.
7. För att avlägsna återstående medel utför du en sköljning utan tvätt i trumman.

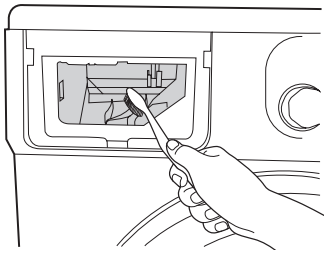

WF0602NXWG-02847C_SV.indd 30 2010-05-13 4:56:04

RENGÖRA FILTRET

Vi rekommenderar att du rengör filtret 5 eller 6 gånger om året, eller när felmeddelandet ”5E” visas. (Se ”Tömma tvättmaskinen i ett nödläge” på föregående sida.)

OBS! Innan du rengör filtret ksa du se till att dra ur strömkontakten.

1. Öppna filterluckan,
2. Ta ut nöddräneringskorken genom att stänga nödröret och tömma ut allt vatten.
3. Skruva loss filterlocket.

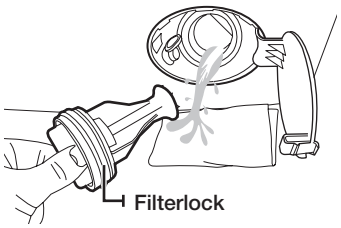

4. Tvätta bort smuts eller annat material från filtret. Se till att tömningspumpens propeller bakom filtret inte är blockerad.
5. Sätt tillbaka filterlocket.
6. Sätt tillbaka filterluckan.

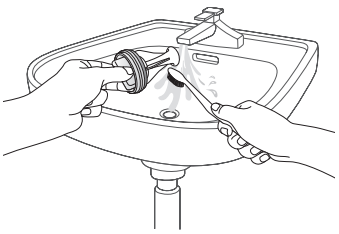

Om filtrets lock inte är korrekt monterat kan vatten läcka ut.

RENGÖRA NÄTFILTRET I VATTENSLANGEN

Du bör rengöra vattenslangsfiltret minst en gång om året, annars visas felmeddelandet ”4E”:

1. Sätt av vattnet till tvättmaskinen.
2. Skruva loss slangen från baksidan av tvättmaskinen. För att förhindra vatten från att flöda ut på grund av högt lufttryck i slangen ska du täcka över slangen med en trasa.
3. Dra försiktigt ut filtret ur slangen med hjälp av en tång och skölj det under rinnande vatten tills det är rent. Rengör också in- och utsidan av den gängade anslutningen.
4. Sätt tillbaka filtret på plats.
5. Skruva tillbaka slangen på baksidan av tvättmaskinen.
6. Se till att anslutningarna är lufttäta och vrid på kranen.

WF0602NXWG-02847C_SV.indd 31 2010-05-13 4:56:04

rengöring och underhåll av tvättmaskinen

REPARERA EN FRUSEN TVÄTTMASKIN

Om temperaturen sjunker under noll och din tvättmaskin fryser:

1. Koppla ur tvättmaskinen
2. Häll varmt vatten på kranen för att lösgöra vattenslangen.
3. Ta bort vattenslangen och dränk den i varmt vatten.
4. Häll varmt vatten i tvättrumman och låt det vara där i 10 minuter.
5. Anslut vattenslangen till kranen och kontrollera att till- och frånvattenfunktionerna är normala.

FÖRVARA TVÄTTMASKINEN

Om du behöver ställa undan och förvara tvättmaskinen under en längre tid är det bäst att tömma den och koppla ur den. Tvättmaskiner kan skadas om vatten ligger kvar i slangarna och de invändiga komponenterna före förvaring.

1. Välj programmet Snabbtvätt 15’ och tillsätt blekmedel i blekmedelsfacket. Kör tvättmaskinen utan tvätt i.
2. Stäng av kranarna och koppla från inloppsslangarna.
3. Koppla ur maskinen från strömkällan och låt luckan stå öppen så att luft kan cirkulera fritt inne i trumman.

Om tvättmaskinen har förvarats under fryspunkten kan du ge det lite tid för resterande vatten att tömmas ur maskinen innan du använder den.

WF0602NXWG-02847C_SV.indd 32 2010-05-13 4:56:04

felsökning och informationskoder

KONTROLLERA DE HÄR PUNKTERNA OM TVÄTTMASKINEN...

PROBLEM	LÖSNING
Startar inte	• Kontrollera att tvättmaskinen är inkopplad. • Se till att luckan är ordentligt stängd. • Kontrollera att vattenkranen är på. • Kontrollera att du har tryckt på knappen Start/Paus (⏯).
Det finns inget vatten eller för lite vatten	• Sätt på vattnet till maskinen. • Kontrollera att vattenslangen inte har frusit. • Rätta ut vatteninloppsslangarna. • Rengör filtret på vattenintagsslangen.
Det finns tvättmedel i tvättmedelsfacket när tvättprogrammet är genomfört.	• Kontrollera att tvättmaskinen körs med tillräckligt vattentryck. • Se till att tvättmedlet tillsätts i mitten av tvättmedelsfacket.
Vibrerar eller bullrar	• Kontrollera att tvättmaskinen står på en jämn yta. Om ytan inte är jämn skall du justera tvättmaskinens fötter. • Kontrollera att transportbultarna är borttagna. • Kontrollera att tvättmaskinen inte har kontakt med några andra föremål. • Kontrollera att tvätten är balanserad.
Tvättmaskinen tömmer inte och/eller centrifugerar inte.	• Rätta ut tömningsslangen. Eliminera slangar som har trasslat sig. • Kontrollera att filtret inte är igensatt.
Luckan har stängts eller öppnas inte.	• Det går inte att öppna luckan förrän tre minuter efter att maskinen har stannat eller strömmen slagits av.

Om problemet kvarstår ska du kontakta Samsungs kundtjänst.

WF0602NXWG-02847C_SV.indd 33 2010-05-13 4:56:05

felsökning och informationskoder

INFORMATIONSKODER

När tvättmaskinen inte fungerar korrekt kan du titta på informationskoden på skärmen. Om detta händer ska du kontrollera tabellen och testa föreslagen lösning innan du kallar på kundtjänst.

KODSYMBOL	LÖSNING
dE	• Stäng luckan.
4E	• Kontrollera att vattenkranen är på. • Kontrollera vattentrycket.
5E	• Töm ut vattnet ur trumman genom att använda nödavloppet, rengör pumpfiltret och se till att dräneringsslangen är korrekt monterad.
UE	• Tvätten är obalanserad. Omfördela tvätten. Om endast ett plagg tvättas, till exempel en badrock eller ett par jeans, kan den sista centrifugeringen misslyckas och meddelandet ”UE” visas på displayen.
cE / 3E	• Ring kundservice.

För koder som inte finns angivna ovan, eller om föreslagen lösning inte åtgärdar problemet, kontaktar du Samsungs kundtjänst eller din lokala återförsäljare för Samsung.

WF0602NXWG-02847C_SV.indd 34 2010-05-13 4:56:05

PROGRAMTABELL

(● användarval)

PROGRAM	Max last (kg)		TVÄTTMEDEL			Max Temp (°C)
	WF0604/WF0602 WF0600/WF0608	WF0504/WF0502 WF0500/WF0508	Förtvätt	Tvätt	Mjukmedel	
Bomull	6,0	5,0	●	ja	●	95
Syntet	3,0	3,0	●	ja	●	60
Handtvätt för ylle	2,0	2,0	-	ja	-	40
Babykläder	4,0	4,0	●	ja	●	95
Daglig tvätt	3,0	3,0	●	ja	●	60
15' snabbtvätt	2,0	2,0	-	ja	●	40

PROGRAM	Centrifugvarvtal (MAX) varv/min				Senarelägga slut
	WF0604/ WF0504	WF0602/ WF0502	WF0600/ WF0500	WF0608/ WF0508	
Bomull	1400	1200	1000	800+	●
Syntet	1400	1200	1000	800+	●
Handtvätt för ylle	800	800	800	800	●
Babykläder	1400	1200	1000	800+	●
Daglig tvätt	1400	1200	1000	800+	●
15' snabbtvätt	800	800	800	800	●

1. Ett program med förtvätt tar omkring 15 minuter längre tid.
2. Programmens varaktighet har mätts under förhållanden specificerade enligt standarden IEC 60456 / EN 60456.
3. BOMULL 60 °C+INTENSIV är ett program med specifikationer för EN60456.
4. Tiden i individuella hushåll kan variera från de värden som anges i tabellen beroende på variationer i tryck och temperatur på vattnet och tvättmängd och typ.
5. När funktionen för intensivtvätt väljs ökas programtiden för varje program.

WF0602NXWG-02847C_SV.indd 35 2010-05-13 4:56:05

tillägg och specifikationer

MATERIALTABELL

Följande symboler erbjuder tvättanvisningar. Tvättetiketterna innehåller fyra symboler i följande ordning: tvätt, blekning, torkning och strykning och kemtvätt vid behov.
Användningen av symbolerna är konsekvent bland tillverkarna av hushållstextilier och importerade alternativ. Följ tvättetiketterna för att maximera textiliernas livslängd och minska tvättproblem.

	Impregnerade material		Kan strykas vid max. 100 °C
	Fint tyg		Stryk inte
95 95	Plagget kan tvättas i 95 °C	A	Kan kemtvättas med alla medel
60 60	Plagget kan tvättas i 60 °C	P	Kemtvätta med Perklorid, tändarbränsle, ren alkohol eller R113.
40 40	Plagget kan tvättas i 40 °C	F	Kemtvätta med fotogen, ren alkohol eller R113.
30 30	Plagget kan tvättas i 30 °C		Kemtvätta inte
	Plagget kan handtvättas		Plantorka
	Kemtvättas		Kan hängas för torkning
cl	Kan blekas i kallvatten		Torka på galge
	Blek inte		Torktumla, normal värme
	Kan strykas vid max. 200 °C		Torktumla, låg värme
	Kan strykas vid max. 150 °C		Torktumla inte

SKYDDA MILJÖN

- Den här apparaten är tillverkad av återvinningsbara material. Om du bestämmer dig för att göra dig av med apparaten skall du observera lokala regler för avfall. Skär av nätsladden så att apparaten inte kan kopplas till en strömkälla. Ta bort luckan så att djur och småbarn inte kan fastna inne i apparaten.
- Överdosera inte tvättmedlet, följ tvättmedelstillverkarens instruktioner.
- Använd endast fläckborttagningsmedel före tvättcykeln om det är absolut nödvändigt.
- Spara vatten och el genom att bara köra fulla maskiner (exakt mängd beror på vilket program som används).

SÄKERHETSDEKLARATION

Den här produkten är godkänd enligt europeiska säkerhetsstandarder, EG direktiv 93/68 och EN Standard 60335.

WF0602NXWG-02847C_SV.indd 36 2010-05-13 4:56:09

SPECIFIKATIONER

TYP			FRONTMATAD TVÄTTMASKIN			
DIMENSIONER			WF0604/WF0602/WF0600/WF0608			
			B600 mm X D505 mm X H850 mm			
VATTENTRYCK			50 kPa - 800 kPa			
VATTENVOLYM			48 ℓ			
NETTOVIKT			WF0604/WF0602/WF0600/WF0608			
			64 kg			
TVÄTT OCH CENTRIFUGKAPACITET			6,0 kg			
STRÖMFÖRBRUKNING	MODELL		WF0604/WF0602/WF0600/WF0608			
	TVÄTT	220 V	210 W			
		240 V	210 W			
	TVÄTT OCH TORKNING	220 V	2200 W			
		240 V	2400 W			
	CENTRIFUGERING	MODELL	WF0604/WF0602/WF0600/WF0608			
		230V	550 W			
	PUMP		30 W			
FÖRPACKNINGENS VIKT	MODELL		WF0604/WF0602/WF0600/WF0608			
	PAPPER		0,1 kg			
	PLAST		0,9 kg			
VARVTAL CENTRIFUG	MODELL		WF0604	WF0602	WF0600	WF0608
	varv/min		1400	1200	1000	800

Utseende och specifikationer för produkten kan ändras utan föregående meddelande i syfte att förbättra produkten.

WF0602NXWG-02847C_SV.indd 37 2010-05-13 4:56:09

tillägg och specifikationer

SPECIFIKATIONER

<table>
<tr><th colspan="3">TYP</th><th colspan="4">FRONTMATAD TVÄTTMASKIN</th></tr>
<tr><td colspan="3" rowspan="2">DIMENSIONER</td><td colspan="4">WF0504/WF0502/WF0500/WF0508</td></tr>
<tr><td colspan="4">B600 mm X D425 mm X H850 mm</td></tr>
<tr><td colspan="3">VATTENTRYCK</td><td colspan="4">50 kPa - 800 kPa</td></tr>
<tr><td colspan="3">VATTENVOLYM</td><td colspan="4">40 ℓ</td></tr>
<tr><td colspan="3" rowspan="2">NETTOVIKT</td><td colspan="4">WF0504/WF0502/WF0500/WF0508</td></tr>
<tr><td colspan="4">62 kg</td></tr>
<tr><td colspan="3">TVÄTT OCH CENTRIFUGKAPACITET</td><td colspan="4">5,0 kg</td></tr>
<tr><td rowspan="7">STRÖMFÖRBRUKNING</td><td colspan="2">MODELL</td><td colspan="4">WF0504/WF0502/WF0500/WF0508</td></tr>
<tr><td rowspan="2">TVÄTT</td><td>220 V</td><td colspan="4">210 W</td></tr>
<tr><td>240 V</td><td colspan="4">210 W</td></tr>
<tr><td rowspan="2">TVÄTT OCH TORKNING</td><td>220 V</td><td colspan="4">2200 W</td></tr>
<tr><td>240 V</td><td colspan="4">2400 W</td></tr>
<tr><td rowspan="2">CENTRIFUGERING</td><td>MODELL</td><td colspan="4">WF0504/WF0502/WF0500/WF0508</td></tr>
<tr><td>230V</td><td colspan="4">550 W</td></tr>
<tr><td colspan="2">PUMP</td><td colspan="4">30 W</td></tr>
<tr><td rowspan="3">FÖRPACKNINGENS VIKT</td><td colspan="2">MODELL</td><td colspan="4">WF0504/WF0502/WF0500/WF0508</td></tr>
<tr><td colspan="2">PAPPER</td><td colspan="4">0,1 kg</td></tr>
<tr><td colspan="2">PLAST</td><td colspan="4">0,9 kg</td></tr>
<tr><td rowspan="2">VARVTAL CENTRIFUG</td><td colspan="2">MODELL</td><td>WF0504</td><td>WF0502</td><td>WF0500</td><td>WF0508</td></tr>
<tr><td colspan="2">varv/min</td><td>1400</td><td>1200</td><td>1000</td><td>800</td></tr>
</table>

Utseende och specifikationer för produkten kan ändras utan föregående meddelande i syfte att förbättra produkten.

WF0602NXWG-02847C_SV.indd 38 2010-05-13 □□ 4:56:09

memo

FRÅGOR ELLER KOMMENTARER?

Land	RING	ELLER BESÖK OSS PÅ WEBBEN
DENMARK	70 70 19 70	www.samsung.com
FINLAND	030 - 6227 515	www.samsung.com
NORWAY	815-56 480	www.samsung.com
SWEDEN	0771 726 7864 (SAMSUNG)	www.samsung.com
ITALY	800 - SAMSUNG (726-7864)	www.samsung.com

Kodnr. DC68-02847C_SV

WF0604N WF0504N
WF0602N WF0502N
WF0600N WF0500N
WF0608N WF0508N

Vaskemaskin

bruksanvisning

tenk deg mulighetene

Takk for at du har kjøpt dette Samsung-produktet.
For å motta mer fullstendig service kan du
registrere produktet ditt på

www.samsung.com/register

CE

SAMSUNG

WF0602NXWG-02847C_NO.indd 1 2010-05-04 4:29:13

funksjoner på din nye vaskemaskin fra samsung

Din nye vaskemaskin vil endre ditt syn på å vaske tøy. Vaskemaskinen fra Samsung har alle funksjonene som gjør et kjedelig gjøremål om til en glede, fra kapasiteten for store mengder tøy til energibesparelsen.

- **Babyprogram**

  Vaskemaskinen fra Samsung inneholder vaskeprogrammer som gir beskyttelse til tøyet for barn med ømfintlig hud.
  Disse programmene reduserer barns hudirritasjon ved å minimere vaskemiddelrester. I tillegg klassifiserer disse programmene skittentøy i forskjellige typer og vasken utføres i henhold til skittentøysegenskapene slik at barna føler seg oppfriskende rene når de tar på seg tøyet.

- **Barnesikring**

  Barnesikringsfunksjonen sikrer at nysgjerrige små hender holdes unna vaskemaskinen. Denne sikkerhetsfunksjonen hindrer barn i å leke med vaskemaskinen og varsler deg når den aktiveres.

- **Utsatt slutt**

  Utsett en syklus i opptil 19 timer i trinn på 1 time og gjør det mer praktisk å bruke vaskemaskinen, spesielt når du skal ut.

- **15’ Hurtigvask**

  Her står det om tid! En vask som tar 15 minutter, gir deg tid til å løpe ut før det er for sent. Vårt 15 minutters hurtigvask-program kan være løsningen på ditt travle liv.
  Nå kan du få vasket favorittklærne dine på bare 15 minutter!

- **Håndvaskprogram**

  Hvis klærne trenger spesiell behandling, kan du angi dette ved hjelp av innstillingene for temperatur, finvask og korrekt vannmengde.

- **Bred dør**

  Ekstra bred dør gjør det praktisk å titte inn! Det er enkelt å legge inn og ta ut tøyet, spesielt når det gjelder store ting som sengetøy, håndklær osv.

Denne bruksanvisningen inneholder viktig informasjon om installasjon, bruk og vedlikehold av din nye vaskemaskin fra Samsung. Se i den for å finne beskrivelser av kontrollpanelet, instruksjoner for hvordan du bruker vaskemaskinen og tips for å få mest mulig ut av de toppmoderne funksjonene. Delen ”Feilsøking og informasjonskoder” på side 33 forteller deg hva du skal gjøre hvis noe går galt med den nye vaskemaskinen.

WF0602NXWG-02847C_NO.indd 2 2010-05-04 4:29:13

sikkerhetsinformasjon

Gratulerer med din nye vaskemaskin fra Samsung. Denne bruksanvisningen inneholder viktig informasjon om installasjon, bruk og vedlikehold av apparatet. Ta deg tid til å lese denne bruksanvisningen for å få fullt utbytte av vaskemaskinens mange fordeler og funksjoner.

DET DU TRENGER Å VITE OM SIKKERHETSINSTRUKSJONER

Les denne håndboken nøye for å sikre at du vet hvordan du trygt og effektivt skal bruke de omfattende funksjonene til det nye apparatet, og ta vare på håndboken på et trygt sted i nærheten av apparatet til fremtidig referanse. Bruk dette apparatet kun til sitt tiltenkte formål som beskrevet i denne instruksjonshåndboken.
Advarsler og viktige sikkerhetsinstruksjoner i denne bruksanvisningen dekker ikke alle mulige omstendigheter og situasjoner som kan oppstå. Det er ditt ansvar å bruke sunn fornuft og være varsom og nøyaktig når du installerer, vedlikeholder og bruker vaskemaskinen.
Siden disse følgende bruksinstruksjonene dekker forskjellige modeller, kan kjennetegnene til din vaskemaskin variere noe fra de som beskrives i denne håndboken, og det er ikke sikkert at alle varselstegnene gjelder. Hvis du har spørsmål eller bekymringer, kontakter du ditt nærmeste servicesenter eller finner hjelp og informasjon online på www.samsung.com.

VIKTIGE SIKKERHETSSYMBOLER OG FORHOLDSREGLER

Betydningen av ikonene og tegnene i denne bruksanvisningen:

⚠ **ADVARSEL**	Farer eller utrygge vaner som kan føre til **alvorlig personskade, død og/ eller skade på eiendom**.
⚠ **FORSIKTIG**	Farer eller utrygge vaner som kan føre til **personskade og/eller skade på eiendom**.
⚠ **FORSIKTIG**	For å redusere risikoen for brann, eksplosjon, elektrisk støt eller personskade når du bruker maskinen, bør du følge disse grunnleggende sikkerhetsforholdsreglene:

	IKKE forsøk.
	IKKE demonter.
	IKKE berør.
	Følg retningslinjene eksplisitt.
	Dra ut støpselet fra veggkontakten.
	Kontroller at maskinen er jordet for å hindre elektrisk støt.
	Ring servicesenteret for å få hjelp.
	Merk

Disse varselskiltene er her for å hindre at du eller andre blir skadet.
Følg dem eksplisitt.
Når du har lest denne delen, oppbevarer du den på et trygt sted for fremtidig referanse.

Les alle instruksjonene før du bruker apparatet.

Som for alt utstyr som bruker elektrisitet og har bevegelige deler, finnes det potensielle farer. For å bruke dette apparatet på en trygg måte gjør du deg kjent med operasjonen av det og er forsiktig når du bruker det.

WF0602NXWG-02847C_NO.indd 3 2010-05-04 4:29:14

sikkerhetsinformasjon

Ikke la barn (eller dyr) leke på eller i vaskemaskinen. Døren til vaskemaskinen er vanskelig å åpne fra innsiden, og barn kan bli alvorlig skadet hvis de blir fanget inni den.

ADVARSEL

Dette apparatet skal ikke brukes av personer (barn innbefattet) med reduserte fysiske, sensoriske eller mentale evner, eller med manglende erfaring og kunnskap, hvis de ikke veiledes eller instrueres om bruken av apparatet av den som er ansvarlig for deres sikkerhet.

Barn må ha tilsyn for å sikre at de ikke leker med apparatet.

Hvis støpselet og/eller strømledningen er skadd, må det skiftes av produsenten eller dennes servicerepresentant, eller en tilsvarende autorisert person for å unngå ulykker.

Denne maskinen bør plasseres i nærheten av strømtilførselen, vanntilførselskranene og avløpsrørene.

For vaskemaskiner med ventilasjonsåpninger i sokkelen må du sørge for at åpningen ikke tettes av et teppe eller andre hindringer.

Bruk det nye slangesettet. Gamle slangesett skal ikke brukes på nytt.

INSTRUKSJON OM WEEE-MERKET

Riktig avhending av dette produktet (kassert elektrisk og elektronisk utstyr)

(Tilgjengelig i EU og andre europeiske land med separate innsamlingssystemer)

Denne merkingen som vises på produktet eller dens dokumentasjon, indikerer at den ikke skal kastes sammen med annet husholdningsavfall ved slutten av sin levetid. For å hindre mulig skade på miljøet eller menneskelig helse fra ukontrollert avfallsavhending, vennligst atskill dette fra andre typer avfall og resirkuler det ansvarlig for å fremme bærekraftig gjenbruk av materielle ressurser.

Husholdningsbrukere bør kontakte enten forhandleren de kjøpte produktet av, eller lokale myndigheter, for detaljer om hvor og hvordan de kan frakte denne artikkelen for miljømessig trygg resirkulering.

Forretningsbrukere bør kontakte sin leverandør og undersøke vilkårene i kjøpekontrakten. Dette produktet skal ikke blandes med annet kommersielt avfall som skal kastes.

WF0602NXWG-02847C_NO.indd 4 2010-05-04 4:29:15

ADVARSEL ALVORLIGE VARSELSTEGN FOR INSTALLASJON

Installasjonen av dette apparatet må utføres av en kvalifisert tekniker eller et servicefirma.
- Hvis ikke kan det oppstå elektriske støt, brann, eksplosjon, problemer med produktet eller personskader.

Apparatet er tungt så vær forsiktig når du løfter det

Sett strømledningen i et vegguttak på AC 220 V/50 Hz/20 A eller høyere og bruk vegguttaket kun til dette apparatet. Du må heller ikke bruke en skjøteledning.
- Hvis du deler et vegguttak med andre apparater gjennom en flergrenet skjøteledning, kan det føre til elektrisk støt eller brann.
- Kontroller at strømspenningen, frekvensen og strømstyrken samsvarer med produktspesifikasjonene. Hvis ikke kan det føre til elektrisk støt eller brann. Sett støpselet skikkelig i vegguttaket.

Fjern jevnlig alle fremmedelementer som støv eller vann fra støpselets terminaler og kontaktpunkter med en tørr klut.
- Ta ut støpselet og rengjør det med en tørr klut.
- Hvis ikke kan det føre til elektrisk støt eller brann.

Sett støpselet i vegguttaket i riktig retning slik at ledningen løper mot gulvet.
- Hvis du setter støpselet i vegguttaket i motsatt retning, kan de elektriske ledningene inni kabelen bli skadet og dette kan føre til elektrisk støt eller brann.

Hold alt emballasjemateriell utenfor barns rekkevidde siden emballasjemateriell kan være farlig for barn.
- Hvis et barn plasserer en pose over hodet, kan det føre til kvelning.

Hvis apparatet eller støpselet er skadet, kontakter du ditt nærmeste servicesenter.

Dette apparatet må være skikkelig jordet.
Apparatet må ikke jordes til et gassrør, et vannrør i plast eller en telefonledning.
- Det kan føre til elektrisk støt, brann, eksplosjon eller problemer med produktet.
- Aldri sett strømledningen i et vegguttak som ikke er jordet skikkelig, og kontroller at det er i samsvar med lokale og nasjonale retningslinjer.

Ikke installer dette apparatet i nærheten av et varmeapparat eller antennelige materialer.
Ikke installer dette apparatet i fuktige, oljete eller støvete omgivelser som er utsatt for direkte sollys og vann (regndråper).

Ikke installer dette apparatet på et sted med lav temperatur
- Frost kan føre til at rørene sprekker

Ikke installer dette apparatet på et sted der det kan lekke gass.
- Det kan føre til elektrisk støt eller brann.

Ikke bruk en elektrisk omformer.
- Det kan føre til elektrisk støt eller brann.

Ikke bruk en skadet strømkontakt, et skadet støpsel eller et løst vegguttak.
- Det kan føre til elektrisk støt eller brann.

Ikke dra i eller bøy strømledningen for mye.
Ikke vri eller knyt strømledningen.
Ikke heng strømledningen over en metallgjenstand, plasser en gjenstand oppå strømledningen, plasser strømledningen mellom gjenstander eller dytt strømledningen inn i området bak apparatet.
- Det kan føre til elektrisk støt eller brann.

WF0602NXWG-02847C_NO.indd 5 2010-05-04 4:29:15

Ikke dra i strømledningen når du tar ut støpselet.
- Ta ut støpselet ved å holde i selve støpselet.
- Hvis ikke kan det føre til elektrisk støt eller brann.

Ikke legg strømledningen og rørene på steder der du kan snuble i dem.

⚠ FORSIKTIG VARSELSTEGN FOR INSTALLASJON

Dette apparatet bør plasseres på en slik måte at det er lett å få tilgang til støpselet.
- Hvis ikke kan det føre til elektrisk støt eller brann på grunn av strømlekkasje.

Installer apparatet på et rett og hardt gulv som kan støtte vekten.
- Hvis ikke kan det føre til unormale vibrasjoner, bevegelser, støy eller problemer med produktet.

⚠ ADVARSEL ALVORLIGE VARSELSTEGN FOR BRUK

Hvis apparatet oversvømmes, fjerner du vannforsyningen og strømforsyningen øyeblikkelig og kontakter ditt nærmeste servicesenter.
- Ikke ta ut støpselet med våte hender.
- Hvis du gjør det, kan det føre til elektrisk støt.

Hvis apparatet lager en merkelig lyd, en svidd lukt eller røyk, tar du ut støpselet øyeblikkelig og kontakter ditt nærmeste servicesenter.
- Hvis ikke kan det føre til elektrisk støt eller brann.

I tilfelle gasslekkasje (som propangass, LP-gass osv.), lufter du øyeblikkelig uten å røre støpselet. Ikke ta på apparatet eller strømledningen.
- Ikke bruk en ventilasjonsvifte.
- En gnist kan føre til en eksplosjon eller brann.

Ikke la barn leke i eller på vaskemaskinen. I tillegg må du fjerne håndtaket på døren når du avhender apparatet.
- Hvis et barn blir fanget inni maskinen, kan de bli kvalt.

Sørg for å fjerne emballasjen (svamp, polystyrenskum) som er festet til bunnen av vaskemaskinen før du bruker den.

WF0602NXWG-02847C_NO.indd 6 2010-05-04 4:29:15

Ikke vask plagg som er tilsølt med bensin, parafin, benzen, malingstynner, alkohol eller andre brannfarlige eller eksplosive substanser.

- Det kan føre til elektrisk støt, brann eller en eksplosjon.

Ikke åpne døren til vaskemaskinen med makt mens den er i gang (vask med høy temperatur/tørking/sentrifugering).

- Vann som strømmer ut av vaskemaskinen kan føre til brannskader eller til at gulvet blir glatt.

Det kan føre til skader.

- Hvis du åpner døren med makt kan det føre til skader på produkt eller personer.

Ikke plasser hånden under vaskemaskinen.

- Det kan føre til skader.

Ikke ta på støpselet med våte hender.

- Det kan føre til elektrisk støt.

Ikke skru av apparatet ved å ta ut støpselet mens maskinen er i gang.

- Hvis du setter støpselet i vegguttaket igjen, kan det føre til gnister eller elektrisk støt eller brann.

Ikke la barn eller svekkede personer bruke vaskemaskinen uten tilsyn. Ikke la barn klatre på apparatet

- Hvis ikke kan det føre til elektrisk støt, brannskader eller andre skader.

Ikke stikk hånden eller en metallgjenstand under vaskemaskinen mens den er i gang.

- Det kan føre til skader.

Ikke koble fra apparatet ved å dra i strømledningen. Ta alltid tak i støpselet og dra det rett ut fra vegguttaket.

- Skader på ledningen kan føre til kortslutning, brann og/eller elektrisk støt

---

Ikke forsøk å reparere, demontere eller gjøre endringer på maskinen selv.

- Ikke bruk en annen sikring (av kobber, stålkabel osv.) enn standardsikringen.
- Når apparatet må repareres eller reinstalleres, kontakter du ditt nærmeste servicesenter.
- Hvis ikke kan det oppstå elektriske støt, brann, problemer med produktet eller personskader.

Hvis fremmedelementer som vann har kommet inn i apparatet, tar du ut støpselet og kontakter ditt nærmeste servicesenter.

- Hvis ikke kan det føre til elektrisk støt eller brann.

Hvis vannslangen løsner fra vasken og oversvømmer apparatet må du ta ut støpselet.

- Hvis ikke kan det føre til elektrisk støt eller brann.

Ta ut støpselet når apparatet ikke brukes over lengre perioder eller under tordenvær.

- Hvis ikke kan det føre til elektrisk støt eller brann.

WF0602NXWG-02847C_NO.indd 7 2010-05-04 4:29:15

FORSIKTIG VARSELSTEGN FOR BRUK

Hvis vaskemaskinen får sølt fremmedelementer som vaskemiddel, skitt, matavfall osv. på seg, tar du ut støpselet og rengjør vaskemaskinen ved å bruke en myk og fuktig klut.

- Hvis ikke kan det føre til misfarging, deformering, skader eller rust.

Frontglasset kan bli ødelagt ved harde støt. Vær forsiktig når du bruker vaskemaskinen.

- Hvis glasset knuses, kan det føre til skader.

Etter en vannforsyningsfeil eller ved tilkobling av vannslangen på nytt, åpner du kranen forsiktig.
Åpne kranen forsiktig etter lange perioder uten bruk.

- Lufttrykket i vannslangen eller vannrøret kan føre til skader på en del eller vannlekkasje.

Hvis det oppstår en dreneringsfeil under en funksjon, kontrollerer du om det er et dreneringsproblem.

- Hvis vaskemaskinen brukes når den er oversvømt på grunn av et dreneringsproblem, kan det føre til elektrisk støt eller brann på grunn av strømlekkasje.

Legg tøyet helt inn i vaskemaskinen slik at det ikke sitter fast i døren.

- Hvis tøyet blir sittende fast i døren, kan det føre til skader på tøyet eller vaskemaskinen eller til vannlekkasje.

Kontroller at kranen er skrudd av når vaskemaskinen ikke brukes.

- Kontroller at skruen på vannslangeforbinderen er skikkelig strammet.
- Hvis ikke kan det føre til skader på eiendommen eller personer.

Kontroller at gummiforseglingen ikke inneholder fremmedelementer (avfall, trå osv.).

- Hvis døren ikke er lukket skikkelig, kan det føre til vannlekkasje.

Åpne kranen og kontroller om vannslangeforbinderen er skikkelig strammet og at det ikke er vannlekkasjer før du bruker produktet.

- Hvis skruene eller vannslangeforbinderen er løse, kan det føre til vannlekkasje.

Slik reduserer du risikoen for brann eller eksplosjon:

- Under visse forhold kan hydrogengass bli produsert i et varmtvannssystem som for eksempel varmtvannsberedere som ikke har blitt brukt på mer enn to uker. HYDROGENGASS ER EKSPLOSIVT. Hvis varmtvannssystemet ditt ikke har blitt brukt på mer enn to uker, slår du på alle varmtvannskraner i huset og lar vannet renne i flere minutter før du bruker vaskemaskinen. Dette frigjør eventuelle opphopninger av hydrogengass. Siden hydrogengass er brannfarlig, må du ikke røyke eller tenne åpen flamme i løpet av denne tiden. Luft øyeblikkelig uten å ta på støpselet hvis det er gasslekkasje.

WF0602NXWG-02847C_NO.indd 8 2010-05-04 4:29:15

Ikke stå oppå apparatet eller plasser gjenstander (som klær, stearinlys, tente sigaretter, asjetter, kjemikalier, metallgjenstander osv.) oppå apparatet.

- Det kan føre til elektrisk støt, brann, problemer med produktet eller skader.

Ikke spray flyktige materialer som insektsmidler på apparatets overflate.

- I tillegg til å være skadelig for mennesker kan det også føre til elektrisk støt, brann eller problemer med produktet.

Ikke plasser en gjenstand som genererer et elektromagnetisk felt i nærheten av vaskemaskinen.

- Det kan føre til skader på grunn av feil.

Siden vannet som dreneres i løpet av en vask på høy temperatur eller tørkesyklus er varmt, må du ikke ta på vannet.

- Det kan føre til brannskader eller andre skader.

Ikke vask, sentrifuger eller tørk vannfaste seter, matter eller klær (*) med mindre apparatet har et spesielt program for vasking av slike elementer.

- Ikke vask tykke, harde matter selv om vaskemerket står på etiketten.
- Det kan føre til personskader eller skader på vaskemaskinen, vegger, gulv eller tøy på grunn av unormale vibrasjoner.

* Sengetøy i ull, regntøy, fiskevester, skibukser, soveposer, bleieomslag, joggedresser og omslag til sykler, motorsykler og biler osv.

Ikke bruk vaskemaskinen når vaskemiddelesken er fjernet.

- Det kan føre til elektrisk støt eller skader på grunn av vannlekkasje.

Ikke berør innsiden av trommelen under eller rett etter tørking siden den er varm.

- Det kan føre til brannskader.

Ikke stikk hånden inn i vaskemiddelesken etter at du har åpnet den.

- Det kan føre til skader siden hånden kan sette seg fast i vaskemiddelets ileggsenhet. Ikke plasser andre gjenstander (som sko, matavfall, dyr) enn skittentøy i vaskemaskinen.
- Det kan føre til skader på vaskemaskinen, eller skader og død i tilfellet kjæledyr på grunn av de unormale vibrasjonene.

Ikke trykk på knappen med skarpe gjenstander som nåler, kniver, fingernegler osv.

- Det kan føre til elektrisk støt eller skader.

Ikke vask plagg som er tilsmusset med oljer eller kremer som vanligvis finnes i hudpleiebutikker eller massasjeklinikker.

- Det kan føre til at gummiforseglingen blir deformert og vannlekkasje.

Ikke la metallgjenstander, som sikkerhetsnåler eller hårnåler, eller blekemiddel ligge i trommelen over lengre tid.

- Det kan føre til at trommelen ruster.
- Hvis det begynner å dannes rust på trommeloverflaten, påfører du et (nøytralt) vaskemiddel på overflaten og bruker en svamp for å rengjøre den. Bruk aldri metallbørste.

Ikke bruk tørt vaskemiddel direkte og ikke vask, skyll eller sentrifuger tøy som inneholder tørt vaskemiddel.

- Det kan føre til spontan forbrenning eller antenning på grunn av varmen til oljens oksidering.

Ikke bruk varmt vann fra enheter for vannkjøling/-varming.

- Det kan føre til problemer med vaskemaskinen.

WF0602NXWG-02847C_NO.indd 9 2010-05-04 4:29:15

Ikke bruk nøytral håndvasksåpe til vaskemaskinen.
- Hvis den hardner og samler seg inni vaskemaskinen kan den føre til problemer med produktet, misfarging, rust eller vond lukt.

Ikke vask store plagg som sengetøy i vaskeposen.
- Legg sokker og undertøy i vaskeposen og vask dem med andre plagg.
- Hvis ikke kan det føre til skader eller unormale vibrasjoner.

Ikke bruk hardnet vaskemiddel.
- Hvis det samler seg opp inni vaskemaskinen, kan det føre til vannlekkasje.

For vaskemaskiner med ventilasjonsåpninger i sokkelen må du sørge for at åpningen ikke tettes av et teppe eller andre hindringer.

Sørg for at alle lommer i vasketøyet er tomme.
- Harde, skarpe gjenstander, som f.eks. mynter, sikkerhetsnåler, spikre, skruer eller steiner, kan forårsake omfattende skader på maskinen.

Ikke vask klær med store spenner, knapper eller andre tunge metallgjenstander.

⚠ ADVARSEL ALVORLIGE VARSELSTEGN FOR RENGJØRING

Ikke rengjør apparatet ved å spraye vann direkte på det.
Ikke bruk benzen, tynner eller alkohol til å rengjøre apparatet.
- Det kan føre til misfarging, deformering, skader, elektrisk støt eller brann.

Før rengjøring eller utføring av vedlikehold må du koble apparatet fra veggkontakten.
- Hvis ikke kan det føre til elektrisk støt eller brann.

WF0602NXWG-02847C_NO.indd 10 2010-05-04 4:29:15

innhold

INSTALLERE VASKEMASKINEN 12

12 Kontrollere delene
13 Imøtekomme installasjonskrav
13 Strømforsyning og jording
13 Vannforsyning
14 Tømming
14 Gulvet
14 Omgivende temperatur
14 Installasjon i alkove eller skap
14 Installere vaskemaskinen

VASK AV TØY 21

21 Vaske for første gang
21 Grunnleggende instruksjoner
22 Bruke kontrollpanelet
24 Barnesikring
24 Utsatt slutt
25 Vaske klær med syklusvelgeren
26 Vaske tøy manuelt
26 Retningslinjer for vask av tøy
28 Informasjon om vaskemiddel og tilsetninger
28 Hvilket vaskemiddel du skal bruke
28 Vaskemiddelskuff

RENGJØRE OG VEDLIKEHOLDE VASKEMASKINEN 29

29 Tømme vaskemaskinen for vann i et nødstilfelle
29 Utvendig rengjøring
30 Rengjøre vaskemiddelskuffen og skuffens spor
31 Rengjøre filteret
31 Rengjøre vannslangens maskefilter
32 Reparere en frosset vaskemaskin
32 Oppbevare vaskemaskinen

FEILSØKING OG INFORMASJONSKODER 33

33 Kontroller disse punktene hvis vaskemaskinen...
34 Informasjonskoder

SYKLUSTABELL 35

35 Syklustabell

VEDLEGG 36

36 Tekstilpleietabell
36 Miljøvern
36 Samsvarserklæring
37 Spesifikasjoner

WF0602NXWG-02847C_NO.indd 11 2010-05-04 4:29:15

installere vaskemaskinen

Sørg for at installatøren følger disse instruksjonene nøye slik at den nye vaskemaskinen fungerer skikkelig og du ikke risikerer skader når du vasker tøy.

KONTROLLERE DELENE

Pakk vaskemaskinen nøye ut og sørg for at du har mottatt alle delene som vises nedenfor. Hvis vaskemaskinen har blitt skadet under transporten, eller hvis du ikke har alle delene, kontakter du Samsungs kundeservice eller din Samsung-forhandler.

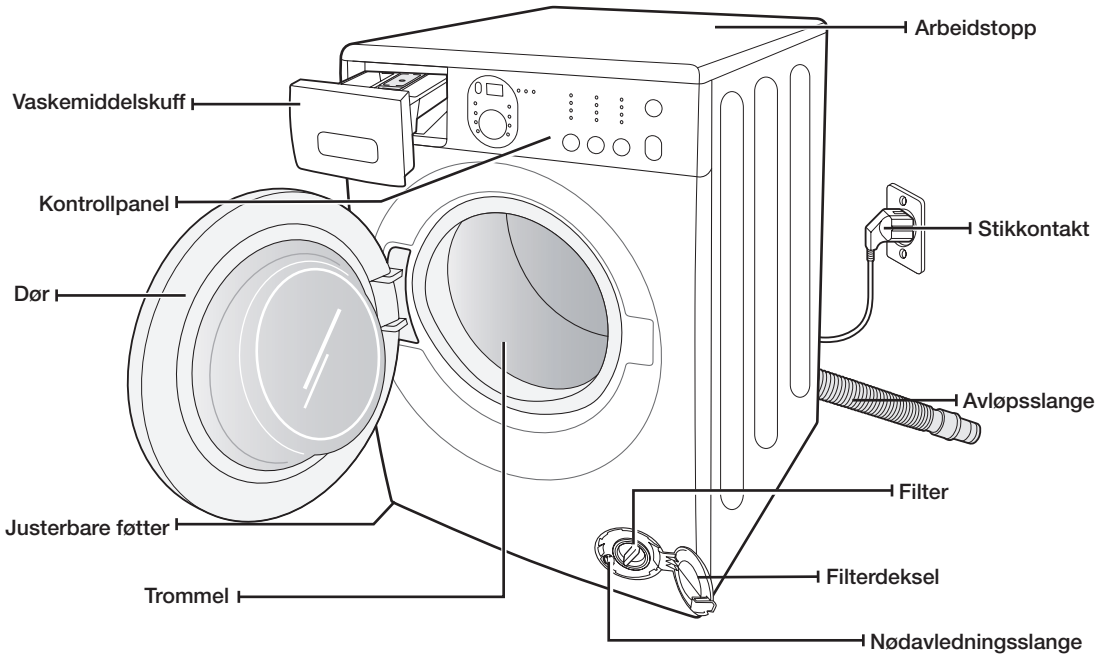

Bolthullplugger

Kaldtvannsslange

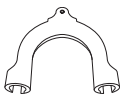

Slangeholder

WF0602NXWG-02847C_NO.indd 12 2010-05-04 4:29:16

IMØTEKOMME INSTALLASJONSKRAV

Strømforsyning og jording

For å forhindre unødvendig risiko for brannfare, elektrisk støt eller personskade må all kabling og jording gjøres i samsvar med den nasjonale elektriske koden ANSI/FNPA, nr. 70 siste utgave og lokale koder og forskrifter. Det er maskineierens personlige ansvar å sørge for tilstrekkelig elektrisk service for maskinen.

ADVARSEL Bruk aldri skjøteledning.
Bruk kun strømledningen som følger med vaskemaskinen.

Når du forbereder installasjonen, kontrollerer du at strømtilførselen har:
- 220 V~240 V 50 Hz 20 AMP sikring eller kretsbryter
- Individuell grenledning kun til vaskemaskinen

Vaskemaskinen må være jordet. Hvis det oppstår feil på vaskemaskinen vil jordingen redusere risikoen for elektrisk støt ved å tilby strømmen minste motstands vei.
Med vaskemaskinen følger det en strømledning som har et tretannet jordstøpsel til bruk i et skikkelig installert og jordet uttak.

Koble aldri jordledningen til plomberingsrør i plast, gassrør eller varme vannrør.

Feil kobling av utstyrets jordingsleder kan føre til elektrisk støt.
Snakk med en kvalifisert elektriker eller servicetekniker hvis du er usikker på om vaskemaskinen er skikkelig jordet. Ikke endre støpselet som følger med vaskemaskinen. Hvis det ikke passer i uttaket, får du et skikkelig uttak installert av en elektriker.

Vannforsyning

Vaskemaskinen fyller seg skikkelig når vanntrykket er 50 kPa ~ 800 kPa. Vanntrykk på mindre enn 50 kPa kan føre til svikt i vannventilen slik at vannventilen ikke stenger seg helt. Eller det kan ta lenger tid å fylle vaskemaskinen enn det kontrollene tillater, og dermed slår vaskemaskinen seg av. (Det er en innebygd fyllingstidsgrense i kontrollene som er designet for å hindre oversvømmelser hvis en intern slange løsner.)

Vannkranene må være innenfor 122 cm fra baksiden av vaskemaskinen så de medfølgende inntaksslangene når frem til vaskemaskinen.

De fleste rørleggerbutikker selger inntaksslanger i forskjellige lengder opptil 305 cm.

Du kan redusere risikoen for lekkasjer og vannskader ved å:
- Ha vannkraner lett tilgjengelig.
- Skru av kraner når vaskemaskinen ikke brukes.
- Periodevis se etter lekkasjer i armaturene til vanninntaksslangen.

ADVARSEL Før du bruker vaskemaskinen første gang ser du etter lekkasjer i alle tilkoblinger i vannventilen og kranene.

WF0602NXWG-02847C_NO.indd 13 2010-05-04 4:29:16

Tømming

Samsung anbefaler en stigerørshøyde på 46 cm. Avløpsslangen må gå gjennom avløpsslangefestet til stigerøret. Stigerøret må være stort nok til den ytterste diameteren på avløpsslangen. Avløpsslangen festes på fabrikken.

Gulvet

For å gi best mulig ytelse må vaskemaskinen installeres på et solid gulv. Tregulv kan måtte forsterkes for å minimere vibrering og/eller ubalanse. Tepper og myke flisoverflater bidrar til vibrering, og vaskemaskinen har da en tendens til å flytte litt på seg under sentrifugeringen.

Aldri installer vaskemaskinen på en plattform eller en struktur med dårlig støtte.

Omgivende temperatur

Ikke installer vaskemaskinen på steder hvor vannet kan fryse, siden vaskemaskinen alltid har litt vann i vannventilen, pumpen og slangeområdene. Fryst vann i rørene kan gi skader på belter, pumpen og andre komponenter.

Installasjon i alkove eller skap

For trygg og skikkelig bruk krever den nye vaskemaskinen minimum fri plass på:

Sidene – 25 mm	Baksiden – 51 mm
Toppen – 25 mm	Forsiden – 465 mm

Hvis både vaskemaskinen og tørketrommelen installeres sammen, må forsiden av alkoven eller skapet ha en fri luftåpning uten hindringer på 465 mm. Vaskemaskinen alene krever ikke en spesifikk luftåpning.

INSTALLERE VASKEMASKINEN

TRINN 1
Velge plasseringssted

Før du installerer vaskemaskinen må du sørge for at plasseringsstedet:

- Har en hard, jevn overflate uten tepper eller underlag som kan hindre ventilasjon
- Ikke står i direkte sollys
- Har tilstrekkelig ventilasjon
- Ikke vil fryse (under 0 °C)
- Ikke er plassert ved siden av varmekilder som olje eller gass
- Har nok plass så ikke vaskemaskinen står på strømledningen

WF0602NXWG-02847C_NO.indd 14 2010-05-04 4:29:16

TRINN 2
Fjerne fraktboltene

Før du installerer vaskemaskinen, må du fjerne de fem fraktboltene på baksiden av maskinen.

1. Løsne alle boltene og de seks skruene med skrunøkkelen.

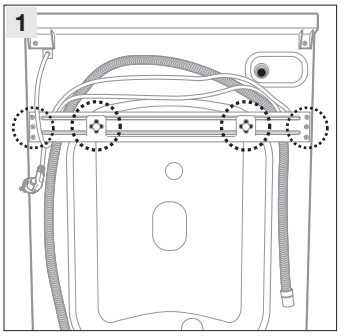

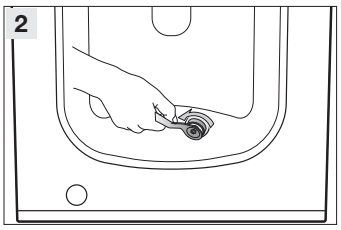

2. Dekk hullene med plastdekslene som følger med.

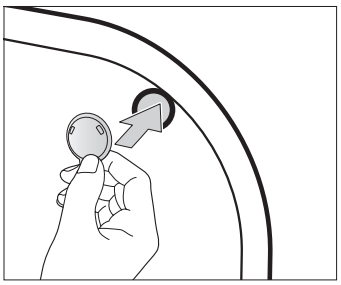

3. Oppbevar fraktboltene på et trygt sted i tilfelle du må flytte vaskemaskinen i fremtiden.

ADVARSEL Emballasje kan være farlig for barn. Oppbevar all emballasje (plastposer, polystyren osv.) utilgjengelig for barn.

WF0602NXWG-02847C_NO.indd 15 2010-05-04 4:29:17

TRINN 3
Justere nivelleringsføttene

Når du installerer vaskemaskinen må du kontrollere at strømledningen, vannforsyningen og avløpet er lett tilgjengelig.

1. Skyv vaskemaskinen på plass.

2. Rett opp vaskemaskinen ved å vri nivelleringsføttene innover eller utover med hånden.

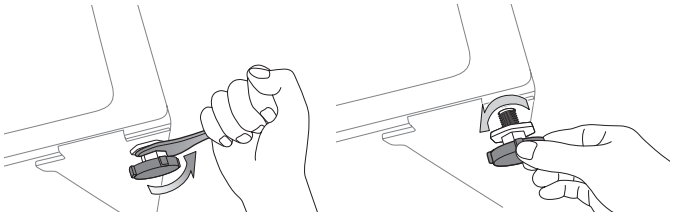

3. Når vaskemaskinen er i vater, strammer du mutterne.

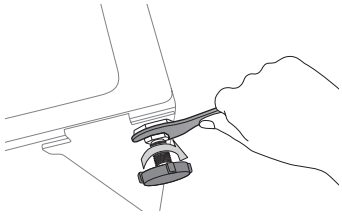

- Stram mutterne slik at føttene ikke kan bevege seg.
- Skru de 4 mutterne med klokken for å sikre føttene på maskinen. Hvis maskinen ikke er i vater eller en av føttene ikke er skikkelig festet, kan maskinen miste balansen på grunn av alvorlig vibrasjon under dehydreringsprosessen.

WF0602NXWG-02847C_NO.indd 16 2010-05-04 4:29:17

TRINN 4

Koble til vannet og avløpet

Koble til vannslangen

1. Ta den L-formede rørdelen for kaldtvannsslangen og koble den til kaldtvannsinntaket bak på maskinen. Stram til for hånd.

   Vannslangen må være koblet til vaskemaskinen i én ende og til vannkranen i den andre. Ikke strekk vannslangen. Hvis vannslangen er for kort, må den byttes ut med en lengre høytrykksslange.

2. Koble den andre enden av kaldtvannsslangen til utslagsvaskens kaldtvannskran og stram til for hånd. Om nødvendig kan du flytte vannslangen på vaskemaskinen ved å løsne rørdelen, dreie slangen og stramme til rørdelen igjen.

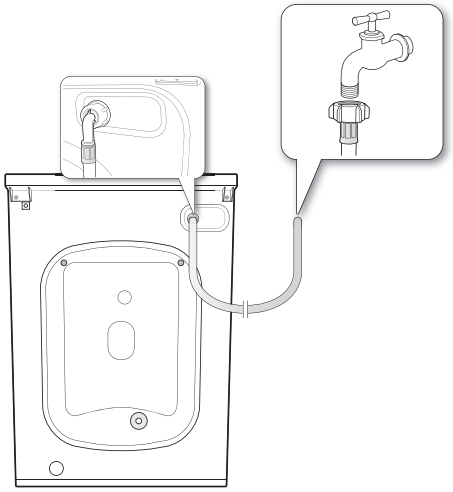

For utvalgte modeller med et ekstra varmtvannsinntak:

1. Ta den røde L-formede rørdelen for varmtvannsslangen og koble den til varmtvannsinntaket bak på maskinen. Stram til for hånd.
2. Koble den andre enden av varmtvannsslangen til utslagsvaskens varmtvannskran og stram til for hånd.
3. Bruk et Y-stykke hvis du bare vil bruke kaldt vann.

WF0602NXWG-02847C_NO.indd 17 2010-05-04 4:29:18

installere vaskemaskinen

Koble til vannslangen (utvalgte modeller)

1. Fjern adapteren fra vannslangen.

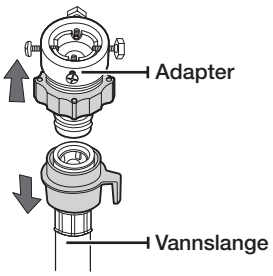

2. Bruk først en skrutrekker av typen "+" og løsne de fire skruene på adapteren. Ta så adapteren og drei del (2) i pilens retning til det er en åpning på 5 mm.

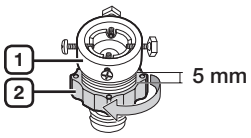

3. Sett adapteren på vannkranen ved å stramme til skruene skikkelig mens du løfter adapteren oppover.
Drei del (2) i pilretningen og koble til (1) og (2).

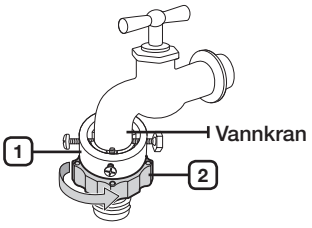

4. Koble vannslangen til adapteren. Når du løsner del (3), tilsluttes slangen automatisk til adapteren og lager en klikkende lyd.

Når du har koblet vannslangen til adapteren, kontrollerer du at den er skikkelig tilkoblet ved å dra vannslangen nedover.

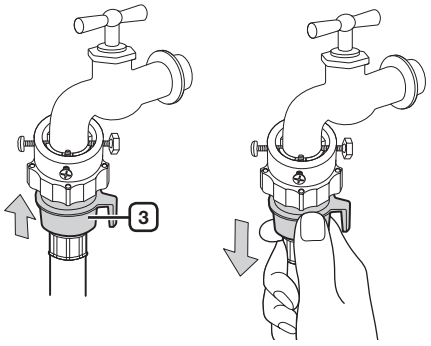

5. Koble den andre enden av vannslangen til inntaksventilen bak på vaskemaskinen. Skru slangen helt inn (med urviseren).

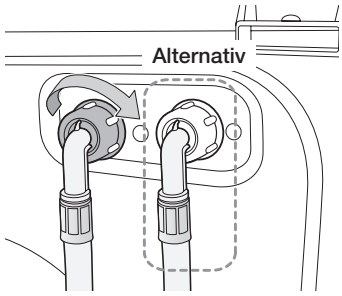

WF0602NXWG-02847C_NO.indd 18 2010-05-04 4:29:19

6. Skru på vannforsyningen og kontroller at det ikke lekker vann fra vannventilen, kranen eller adapteren. Hvis det er vannlekkasje, gjentar du de forrige trinnene.

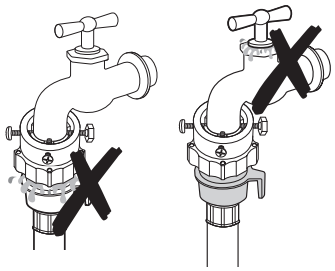

ADVARSEL Ikke bruk vaskemaskinen hvis det er en vannlekkasje. Dette kan føre til elektrisk støt eller skade.

- Hvis vannkranen har en tappekran med gjenger, kobler du vannslangen til kranen som vist på illustrasjonen.

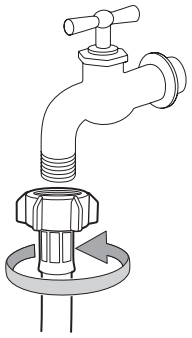

Bruk den vanligste typen tappekran til vanntilførselen. Dersom kranen er firkantet eller for stor, må du fjerne avstandsringen før du setter kranen inn i adapteren.

WF0602NXWG-02847C_NO.indd 19 2010-05-04 4:29:19

Koble til avløpsslangen

Enden av avløpsslangen kan plasseres på tre måter:

1. Over kanten på en utslagsvask: Avløpsslangen må plasseres i en høyde på mellom 60 og 90 cm. Bruk den medfølgende plastslangeholderen til å holde avløpsslangens avløpsrør bøyd. Fest holderen til veggen med en krok eller til kranen med et stykke hyssing for å hindre at avløpsslangen beveger seg.

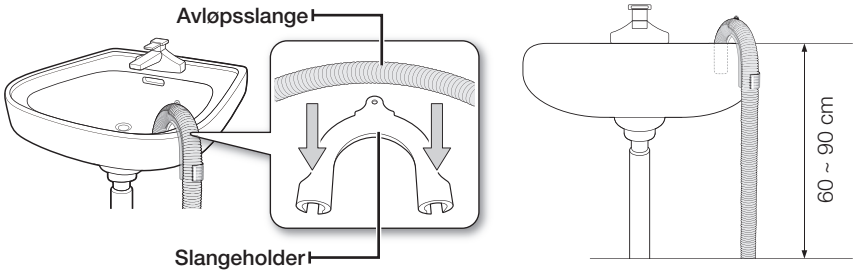

2. I en avløpsrørforgrening i utslagsvasken: Avløpsrørets forgrening må være over utslagsvaskens vannlås, slik at enden på slangen er minst 60 cm over gulvet.
3. I et avløpsrør: Vi anbefaler at du bruker et 65 cm høyt loddrett rør som ikke må være kortere enn 60 cm og ikke lengre enn 90 cm.

TRINN 5
Koble vaskemaskinen til strømmen

Sett strømledningen i et vegguttak, et 230 volts 50 Hz godkjent elektrisk uttak beskyttet av en 20 AMP-sikring eller tilsvarende kretsbryter. (Du finner mer informasjon om krav til strøm og jording på side 13.)

WF0602NXWG-02847C_NO.indd 20 2010-05-04 4:29:20

vask av tøy

Med den nye vaskemaskinen fra Samsung blir den vanskeligste delen av klesvasken å bestemme hva du skal vaske først.

VASKE FOR FØRSTE GANG

Før du vasker tøy for første gang må du kjøre en fullstendig tom syklus (dvs. ikke noe skittentøy).

1. Trykk på **Av/På (⏻)**-knappen.
2. Ha litt vaskemiddel i vaskemiddelrommet Ⅱ til vaskemiddelskuffen.
3. Åpne vanninntaket til vaskemaskinen.
4. Trykk på **Start/Pause (⏯)**-knappen.

Da fjernes eventuelt vann som kan ligge igjen i maskinen etter produsentens test.

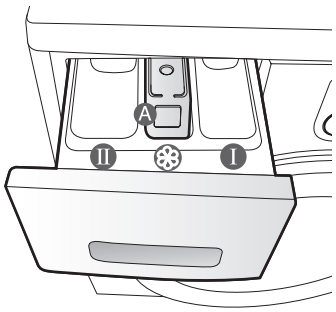

Rom Ⅰ: Vaskemiddel for forvask eller stivelse.
Rom Ⅱ: Vaskemiddel for hovedvask, bløtemiddel for vann, bløtleggingsmiddel, blekemiddel og flekkfjerner.
Rom ❀: Tilsetninger, f.eks. tøymykner eller utformer (ikke fyll opp høyere enn nedre kant (MAX) på ”A”)

GRUNNLEGGENDE INSTRUKSJONER

1. Legg skittentøyet i vaskemaskinen.

ADVARSEL Ikke overfyll vaskemaskinen. For å finne vaskekapasiteten til hver type vask ser du tabellen på side 27 eller 35.

- Kontroller at skittentøyet ikke setter seg fast i døren, da dette kan føre til vannlekkasje.
- Vaskemiddel kan bli liggende igjen i den fremre gummidelen av vaskemaskinen etter hver syklus. Fjern eventuelt gjenværende vaskemiddel, da det kan føre til vannlekkasje.
- Ikke vask vannfaste plagg.

2. Lukk døren til den festes på plass.
3. Slå på maskinen.
4. Legg vaskemiddel og tilsetninger i dispenserskuffen.
5. Velg riktig syklus og alternativer for vasken.
   Vaskeindikatorlyset lyser og angitt syklustid vises på displayet.
6. Trykk på **Start/Pause (⏯)**-knappen.

WF0602NXWG-02847C_NO.indd 21 2010-05-04 4:29:21

vask av tøy

BRUKE KONTROLLPANELET

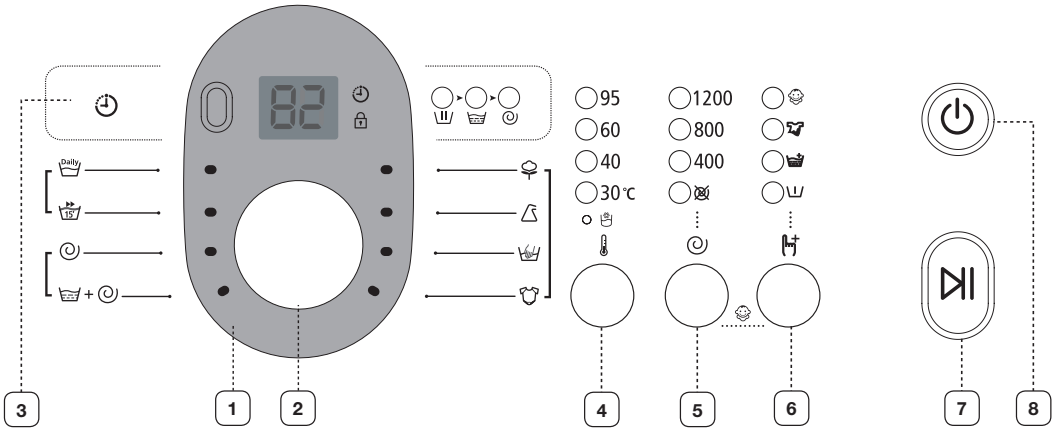

1 **DIGITALT GRAFISK DISPLAY**	Viser hvor mye tid som er igjen av vaskesyklusen, alle opplysninger om vasken og feilmeldinger.
2 **SYKLUSVALG-HJUL ELLER -KNAPP**	Velg sentrifugemønster og sentrifugehastighet for syklusen. Du finner detaljert informasjon under "Vaske klær med syklusvelgeren" (se side 25). **Bomull ( )** - Alminnelig eller lettere tilsmusset bomull, sengetøy, duker, undertøy, håndklær, skjorter osv.. **Syntetisk ( )** - Gjennomsnittlig eller lettere tilsmussede bluser, skjorter osv. laget av polyester (diolen, trevira), polyamid (perlon, nylon) eller lignende blandinger. **Håndvask for ull ( )** - Bare for maskinvaskbar ull. En vask bør veie mindre enn 2,0 kg. • Ullprogrammet vasker tøyet med forsiktige vuggebevegelser. Under vasken fortsetter den forsiktige vuggingen og bløtgjøringen for å beskytte ullfibrene fra krymping/forvrenging og for en superforsiktig rengjøring. Denne stoppoperasjonen er ikke en feil. • Nøytralt vaskemiddel anbefales for ullprogrammer for forbedrede vaskeresultater og forbedret vedlikehold av ullfibrene. **Babyprogram ( )** - Høy temparaturvask og ekstra skyllinger sikrer at ikke noe vaskepulver blir igjen og setter merker på de tynne klærne. **Daglig vask ( )** - Brukes til hverdagsklær som undertøy og skjorter. Kort program for testinstitutter

WF0602NXWG-02847C_NO.indd 22 2010-05-04 4:29:22

	15' Hurtigvask (**)** - For lett tilsmussede plagg på tilsammen mindre enn 2 kg som du trenger raskt. • Verdiene (15' minutter) kan variere fra de indikerte verdiene avhengig av vanntrykk, vannets hardhet, vannets inntakstemperatur, romtemperatur, typen og mengden vask og grad av tilsmussing, vaskemiddel, fluktuering i strømforsyningen og ekstra alternativer som velges. • Tilsett kun små mengder vaskemidler for små mengder klær (mindre enn 2 kg) for programmet 15' Hurtigvask siden vaskemiddelet kan bli liggende igjen etter vasken hvis du tilsetter for mye. **Sentrifugering (** **)** - Kjører en ekstra sentrifugeringssyklus for å fjerne mer vann. **Skylling og sentrifugering (** **)** - Brukes til en vask som bare trenger skylling eller for å legge til skyllemiddel i en vask.
3 **UTSATT SLUTT ( )-VALGKNAPP**	Trykk på denne knappen flere ganger for å bla gjennom de tilgjengelige alternativene for utsatt slutt (fra 3 timer til 19 timer i trinn på 1 time). Timen som vises, angir tidspunktet da vaskesyklusen er ferdig.
4 **TEMPERATUR ( )-VALGKNAPP**	Trykk på denne knappen flere ganger for å gå gjennom de tilgjengelige vanntemperaturvalgene: (Kaldt, 30 °C, 40 °C , 60 °C og 95 °C).
5 **SENTRIFUGERING ( )-VALGKNAPP**	Trykk på knappen flere ganger for å gå gjennom de tilgjengelige sentrifugeringshastighetene. WF0604/WF0504 – Alle lamper slås av, ⊠, 400, 800, 1400 o/min WF0602/WF0502 – Alle lamper slås av, ⊠, 400, 800, 1200 o/min WF0600/WF0500 – Alle lamper slås av, ⊠, 400, 800, 1000 o/min WF0608/WF0508 – Alle lamper slås av, ⊠, 400, 800, 800+ o/min "Ingen sentrifugering ⊠" - Tøyet blir i trommelen og det blir ikke sentrifugert etter siste tømming. "Skyllestopp (alle lamper slås av)" - Tøyet blir liggende i det siste skyllevannet. Før du kan ta ut tøyet må du enten utføre en tømming eller sentrifugering.
6 **ALTERNATIV ( )-VALGKNAPP**	Trykk på denne knappen gjentatte ganger for å veksle mellom vaskealternativene: (Forvask) → (Skylling+) → (Intensiv) → (Forvask) + (Skylling+) → (Forvask) + (Intensiv) → (Skylling+) + (Intensiv) → (Forvask) + (Skylling+) + (Intensiv) → (Av) **(Forvask):** Trykk på denne knappen for å velge Forvask. Forvask er bare tilgjengelig med: Bomull (), Syntetisk (), Babyprogram (), Daglig vask (). **(Skylling+):** Trykk på denne knappen for å legge til flere skyllinger. **(Intensiv):** Trykk på denne knappen når skittentøyet er veldig tilsmusset og må vaskes skikkelig. Syklustiden økes for hver syklus.
7 **START/PAUSE ( )-VALGKNAPP**	Trykk for å sette på pause og for å starte en syklus på nytt.
8 **AV/PÅ( )-KNAPP**	Trykk en gang for å slå vaskemaskinen på, og trykk igjen for å slå vaskemaskinen av. Hvis vaskemaskinen blir stående på i mer enn 10 minutter uten at noen av knappene røres, slås strømmen av automatisk.

WF0602NXWG-02847C_NO.indd 23 2010-05-04 4:29:24

vask av tøy

Barnesikring

Med barnesikringsfunksjonen kan du låse knappene så vaskesyklusen du har valgt, ikke kan endres.

Aktivere/dekativere

Hvis du vil aktivere eller deaktivere barnesikringsfunksjonen, trykker du på knappene **Sentrifugering (◎)** og **Alternativ (🚿)** samtidig i 3 sekunder. "Barnesikring 👶" lyser når denne funksjonen er aktivert.

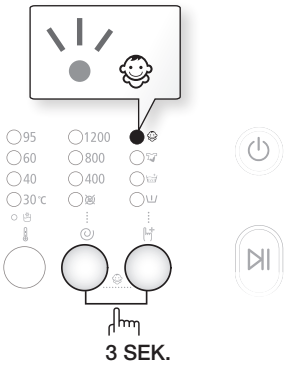

Når barnesikringsfunksjonen er aktivert, virker bare **Av/På (⏻)**-knappen. Barnesikringsfunksjonen forblir på selv etter at maskinen slås av eller på eller etter at strømledningen er satt inn eller tatt ut.

Utsatt slutt

Du kan stille inn vaskemaskinen slik at den avslutter vasken din automatisk på et senere tidspunkt. Du kan velge mellom en utsettelse på 3 til 19 timer (i trinn på 1 time). Timen som vises, angir tidspunktet da vasken er ferdig.

1. Still inn vaskemaskinen manuelt eller automatisk i henhold til den typen tøy du vasker.
2. Trykk på knappen **Utsatt slutt (🕒)** flere ganger til du har stilt inn forsinkelsen.
3. Trykk på knappen **Start/Pause (⏯)**. "Utsatt slutt 🕒"-indikatoren lyser, og klokken begynner å telle ned til den når angitt tid.
4. For å avbryte en Utsatt slutt-funksjon, trykker du på **Av/På (⏻)** og slår deretter vaskemaskinen på igjen.

WF0602NXWG-02847C_NO.indd 24 2010-05-04 4:29:24

Vaske klær med syklusvelgeren

Den nye vaskemaskinen gjør klesvask enkelt ved hjelp av Samsungs automatiske kontrollsystem "Fuzzy Control". Når du velger et vaskeprogram, vil maskinen stille inn riktig temperatur, vasketid og vaskehastighet.

1. Slå på utslagsvaskens vannkran.
2. Trykk på **Av/På (⏻)**-knappen.
3. Åpne døren.
4. Legg ett plagg av gangen løst inn i trommelen uten å fylle i for mye.
5. Lukk døren.
6. Ha i vaskemiddel, tøymykner og vaskemiddel for forvask (om nødvendig) i riktig rom.

Forvask er bare tilgjengelig når du velger syklusene Bomull (), Syntetisk (), Babyprogram () og Daglig vask (). Det er bare nødvendig hvis tøyet ditt er svært skittent.

7. Bruk **Syklusvelger**-knappen til å velge riktig syklus i henhold til type tekstil: Bomull (), Syntetisk (), Håndvask for ull (), Babyprogram (), Daglig vask (), 15' Hurtigvask (). De relevante indikatorene lyser på kontrollpanelet.
8. Nå kan du kontrollere vasketemperaturen, antall skyllinger, sentrifugehastigheten og forsinkelsen ved å trykke på den relevante knappen.
9. Trykk på **Start/Pause (⏯)**-knappen og vasken begynner. Prosessindikatoren begynner å lyse, og displayet viser hvor mye tid det er igjen av syklusen.

Pausemulighet

Innen 5 minutter etter at en vask er startet, er det mulig å legge til/fjerne plagg.

1. Trykk på **Start/Pause (⏯)**-knappen for å låse opp døren.

Døren kan ikke åpnes når vannet er for VARMT eller vannnivået for HØYT.

2. Når du har lukket døren, trykker du på **Start/Pause (⏯)**-knappen for å starte vasken på nytt.

Når syklusen er avsluttet:

Når hele syklusen er avsluttet, slås strømmen av automatisk.

1. Åpne døren.
2. Fjern vasketøjet.

WF0602NXWG-02847C_NO.indd 25 2010-05-04 4:29:24

vask av tøy

Vaske tøy manuelt

Du kan vaske tøy manuelt uten å bruke syklusvelgeren.

1. Åpne vanninntaket.
2. Trykk på **Av/På (⏻)**-knappen på vaskemaskinen.
3. Åpne døren.
4. Legg ett plagg av gangen løst inn i trommelen uten å fylle i for mye.
5. Lukk døren.
6. Ha i vaskemiddel og om nødvendig tøymykner eller forvaskmiddel i riktige rom.
7. Trykk på **Temp. (🌡)**-knappen for å velge temperaturen. (Kaldt, 30 °C, 40 °C, 60 °C,95 °C)
8. Trykk på **Alternativ (🚿)**-knappen for å velge skylling+-programmer. Vaskens varighet forlenges tilsvarende.
9. Trykk på **Sentrifugering (◎)**-knappen for å velge sentrifugeringshastighet. Skyllestoppfunksjonen gjør at du kan ta ut plagg som fremdeles er våte, fra vaskemaskinen. (⊗: Ingen sentrifugering (Alle lamper slås av): Skyllestopp)
10. Trykk på knappen **Utsatt slutt (⏲)** flere ganger for å bla gjennom de tilgjengelige alternativene for Utsatt slutt (fra 3 timer til 19 timer i trinn på 1 time). Timen som vises, angir tidspunktet da vasken er ferdig.
11. Trykk på **Start/Pause (⏯)**-knappen. Maskinen begynner på syklusen.

RETNINGSLINJER FOR VASK AV TØY

Følg disse enkle retningslinjene for å få renest mulig tøy og mest mulig effektiv vask.

Kontroller alltid etikettene på tøyet før vask.

Sorter og vask tøyet i henhold til følgende kriterier:

- Etiketten: Sorter skittentøyet i hauger med bomull, blandingsfibre, syntetiske stoffer, silke, ull og kunstfiber.
- Farge: Hold hvite og kulørte plagg fra hverandre. Vask nye, kulørte plagg separat.
- Størrelse: Hvis du legger plagg av forskjellig størrelse i samme vask, blir vasken mer effektiv.
- Følsomhet: Vask ømtålige plagg for seg, og bruk vaskesyklusen Finvask for ren, ny ull, gardiner og silkeartikler. Kontroller etikettene på plaggene du vasker, eller se tabellen for stell av stoff i vedlegget.

Tømme lommer

Før hver vask tømmer du alle lommene i skittentøyet. Små, ujevne og harde gjenstander som mynter, kniver, nåler og binderser kan skade vaskemaskinen. Ikke vask klær med store spenner, knapper eller andre tunge metallgjenstander.
Metall på klær kan skade klærne i tillegg til trommelen. Vreng klær med knapper og broderier før du vasker dem. Hvis glidelåser i bukser og jakker er åpne under vask, kan trommelen bli skadet. Glidelåser skal lukkes og festes før vask.
Klær med lange bånd kan feste seg i andre klær og skade dem. Fest båndene før du begynner vasken.

Forvask av bomull

Den nye vaskemaskinen din, kombinert med moderne vaskemidler, gir deg perfekte vaskeresultater og sparer på den måten energi, tid, vann og vaskemiddel. Hvis bomullen imidlertid er svært skitten, forvasker du med et proteinbasert vaskemiddel.

WF0602NXWG-02847C_NO.indd 26 2010-05-04 4:29:25

Bestemme vaskekapasiteten

Du må ikke fylle for mye tøy i vaskemaskinen. Gjør du det, blir ikke tøyet vasket skikkelig. Bruk tabellen nedenfor til å bestemme vaskekapasiteten for den type tøy du vasker.

Tekstiltype	Vaskekapasitet	
Modell	WF0604/WF0602 WF0600/WF0608	WF0504/WF0502 WF0500/WF0508
Bomull ( ) **- gjennomsnittlig/lett tilsmusset** **- svært tilsmusset**	6,0 kg	5,0 kg
Syntetisk ( )	3,0 kg	3,0 kg
Håndvask for ull ( )	2,0 kg	2,0 kg

- Når skittentøyet er ubalansert (”UE” lyser på displayet), fordeler du tøyet på nytt. Hvis skittentøyet er ubalansert, kan sentrifugeringseffekten reduseres.
- Når du vasker sengetøy eller dyner, kan vasketiden forlenges eller sentrifugeringseffektiviteten svekkes.
- For sengetøy eller dyner er anbefalt vektkapasitet mindre enn 1,8 kg.

Pass på å legge behåer (vaskbare) i vaskepose (kjøpes separat).

- Spilene i behåer kan trenge ut og ødelegge vasken. Sørg derfor for å legge dem i en vaskepose.
- Små og lette klær som sokker, hansker, strømper og lommetørklær kan sette seg fast rundt døren. Legg dem inni en vaskepose.

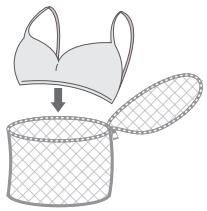

FORSIKTIG Ikke vask vaskeposen alene uten annet tøy. Dette kan føre til unormale vibrasjoner som kan flytte vaskemaskinen og føre til et uhell som forårsaker skader.

- Hvis du fortsetter dehydreringsprosessen med bare et par dongeribukser eller ett håndkle inni trommelen, kan det hende at dehydreringen ikke fungerer som ønsket.
- Det anbefales å legge inn mer enn to plagg av samme type i trommelen.

WF0602NXWG-02847C_NO.indd 27 2010-05-04 4:29:25

vask av tøy

INFORMASJON OM VASKEMIDDEL OG TILSETNINGER

Hvilket vaskemiddel du skal bruke

Den typen vaskemiddel du bør bruke, er basert på stofftype (bomull, syntetiske fibre, elementer, håndvask for ull), farge, vasketemperatur og grad av tilsmussing. Du må alltid bruke vaskemiddel med "lite skum" som er beregnet på automatiske vaskemaskiner.
Følg produsentens anbefalinger i forhold til vasketøyets vekt, graden av tilsmussing og vannets hardhet i området. Hvis du ikke vet hvor hardt vannet er, kan du spørre det lokale vannverket.

Ikke bruk vaskemiddel som har hardnet eller blitt fast siden vaskemiddelet kanskje ikke forsvinner i løpet av skyllingen. Det kan føre til at vaskemaskinen ikke skyller skikkelig eller at overflytventilen blir blokkert.

Vaskemiddelskuff

Vaskemaskinen har separate rom til vaskemiddel og tøymykner. Legg til alle tilsetninger i riktig rom før du starter vaskemaskinen.

IKKE åpne vaskemiddelskuffen når vaskemaskinen er i gang.

1. Dra ut vaskemiddelskuffen på venstre side av kontrollpanelet.
2. Ha anbefalt mengde vaskemiddel direkte i vaskemiddelrommet Ⅱ før du starter vaskemaskinen.
3. Ha anbefalt mengde tøymykner i tøymyknerrommet ❀ om nødvendig.
4. Når du bruker Forvask-alternativet, har du i anbefalt mengde vaskemiddel i forvaskrommet Ⅰ.

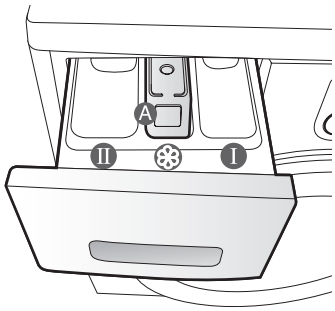

Når du vasker store plagg må du IKKE bruke følgende vaskemiddeltyper:

- Vaskemiddel av tablett- eller kapseltype
- Vaskemidler som brukes med vaskeball eller nett

Konsentrert eller tyktflytende tøymykner må tynnes ut med litt vann før den helles i rommet (for å hindre blokkering av overflytventilen.)

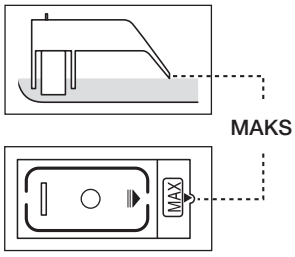

WF0602NXWG-02847C_NO.indd 28 2010-05-04 4:29:25

rengjøre og vedlikeholde vaskemaskinen

Ved å holde vaskemaskinen ren kan du forbedre ytelsen, forhindre unødvendige reparasjoner og forlenge levetiden.

TØMME VASKEMASKINEN FOR VANN I ET NØDSTILFELLE

1. Trekk ut vaskemaskinens støpsel fra stikkontakten.
2. Åpne filterdekselet.

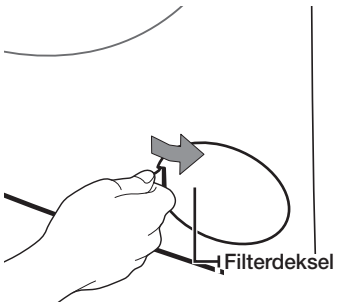

3. Dra nødavløpsrøret fremover for å skille det fra føringsfestet.

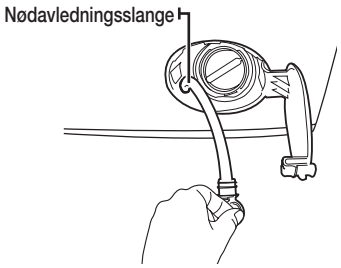

4. Ta av nødavløpshetten som lukker nødavløpsrøret.
5. La alt vannet renne ned i en bolle.
6. Fest hetten på nødavløpsrøret igjen og fest deretter nødavløpsrøret til føringsfestet.
7. Skift filterdekselet.

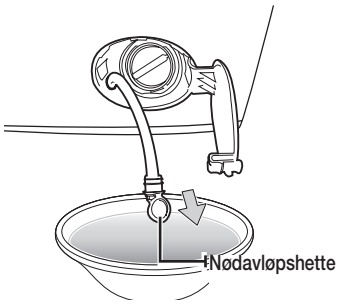

UTVENDIG RENGJØRING

1. Tørk vaskemaskinens overflater, inkludert kontrollpanelet, med en myk, fuktig klut og et skånsomt rengjøringsmiddel.
2. Bruk en myk klut til å tørke utvendig.
3. Vaskemaskinen må ikke spyles.

WF0602NXWG-02847C_NO.indd 29 2010-05-04 4:29:26

rengjøre og vedlikeholde vaskemaskinen

RENGJØRE VASKEMIDDELSKUFFEN OG SKUFFENS SPOR

1. Trykk på utløserspaken på innsiden av vaskemiddelskuffen og trekk den ut.
2. Ta ut skillet for flytende vaskemiddel av vaskemiddelskuffen.

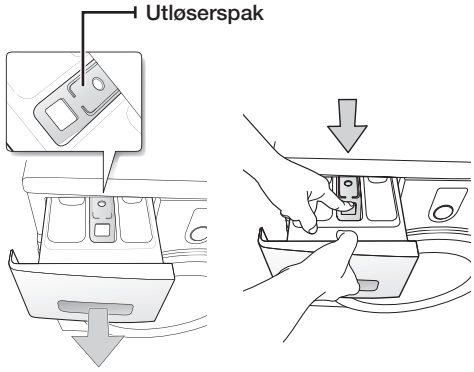

3. Vask alle delene i rennende vann.

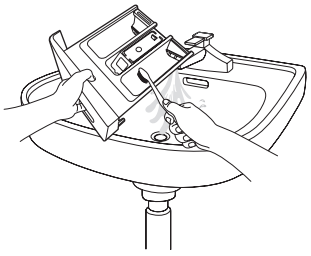

4. Rengjør skuffens spor med en gammel tannbørste.
5. Sett på plass skillet for flytende vaskemiddel ved å dytte det ned i skuffen.
6. Skyv skuffen tilbake på plass.
7. For å fjerne gjenværende vaskemiddel tar du en skylling uten skittentøy i trommelen.

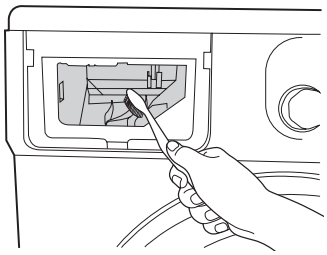

WF0602NXWG-02847C_NO.indd 30 2010-05-04 4:29:26

RENGJØRE FILTERET

Vi anbefaler at du rengjør filteret 5 eller 6 ganger i året eller når feilmeldingen ”5E” vises. (Se ”Tømme vaskemaskinen for vann i et nødstilfelle” på forrige side.)

FORSIKTIG Før du rengjør avfallsfilteret må du ta ut strømledningen.

1. Åpne filterdekselet.
2. Ta av nødavløpshetten, lukk nødavløpsrøret og tøm ut alt vannet.
3. Skru av filterhetten.

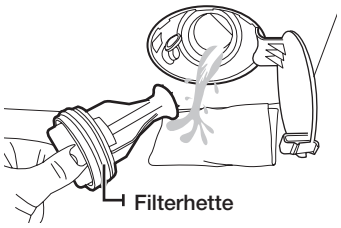

4. Rengjør filteret for smuss o.l. Pass på at tappepumpens propell bak filteret ikke er blokkert.
5. Sett filterhetten på plass igjen.
6. Sett filterdekselet på plass.

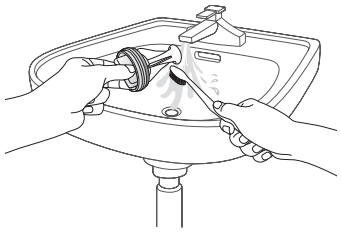

Hvis avfallsfilterhetten ikke er riktig montert, kan det lekke vann.

RENGJØRE VANNSLANGENS MASKEFILTER

Du bør rengjøre vannslangens maskefilter minst en gang i året eller når feilmeldingen ”4E” vises:

1. Slå av vannforsyningen til vaskemaskinen.
2. Skru av slangen på baksiden av vaskemaskinen. For å hindre at vannet fosser ut på grunn av lufttrykket i slangen, dekker du slangen med en klut.
3. Med en tang trekker du forsiktig ut maskefilteret fra enden av slangen og renser det under vann til det er rent. Du må også rengjøre innsiden og utsiden av det gjengede koblingsstykket.
4. Skyv filteret tilbake på plass.
5. Skru slangen på vaskemaskinen igjen.
6. Kontroller at tilkoblingene er vanntette og skru på kranen.

WF0602NXWG-02847C_NO.indd 31 2010-05-04 4:29:27

rengjøre og vedlikeholde vaskemaskinen

REPARERE EN FROSSET VASKEMASKIN

Hvis temperaturen faller under null og vaskemaskinen din fryser til:

1. Trekk ut vaskemaskinens støpsel.
2. Hell varmt vann over kranen for å løsne vannslangen.
3. Fjern vannslangen og legg den i varmt vann.
4. Hell varmt vann i vaskemaskinens trommel og la det stå der i 10 minutter.
5. Koble vannslangen til kranen igjen og kontroller om vanntilførsel og tapping fungerer som normalt.

OPPBEVARE VASKEMASKINEN

Hvis du må oppbevare vaskemaskinen i lengre tid, er det best å tappe og frakoble den. Vaskemaskiner kan bli skadet hvis vann blir liggende i slangene og interne komponenter før lagring.

1. Velg syklusen 15' Hurtigvask og legg blekemiddel i blekemiddelrommet. Kjør vaskemaskinen gjennom syklusen uten skittentøy i.
2. Slå av vannkranene og koble fra inntaksslangene.
3. Koble vaskemaskinen fra strømuttaket og la vaskemaskindøren stå åpen så luft kan sirkulere i trommelen.

Hvis vaskemaskinen har blitt oppbevart i kuldegrader, lar du det gå litt tid før du bruker den så eventuelt vann i vaskemaskinen kan renne ut.

WF0602NXWG-02847C_NO.indd 32 2010-05-04 4:29:27

feilsøking og informasjonskoder

KONTROLLER DISSE PUNKTENE HVIS VASKEMASKINEN...

PROBLEM	LØSNING
Vil ikke starte	• Pass på at vaskemaskinens støpsel er satt i. • Pass på at døren er ordentlig lukket. • Pass på at vannkranen(e) er skrudd på. • Pass på å trykke på Start/Pause (⏯)-knappen.
Ikke har vann eller ikke nok vann	• Skru vannkranen helt på. • Kontroller at slangen til vannkilden ikke er frosset. • Rett på vannslangene. • Rengjør filteret på vannslangen.
Har vaskemiddel igjen i vaskemiddelskuffen etter at vaskeprogrammet er ferdig	• Pass på at vaskemaskinen kjører med tilstrekkelig vanntrykk. • Pass på at vaskemiddelet er lagt i midten av vaskemiddelskuffen.
Vibrerer eller lager for mye støy	• Kontroller at vaskemaskinen står på et flatt underlag. Hvis underlaget ikke er plant, må du justere vaskemaskinens føtter slik at du får vatret maskinen. • Pass på at alle fraktboltene er fjernet. • Kontroller at vaskemaskinen ikke berører noen annen gjenstand. • Kontroller at vasketøyet er jevnt fordelt.
Ikke tømmer seg og/eller sentrifugerer ikke	• Rett på avløpsslangen. Rett opp vridde slanger. • Kontroller at avfallsfilteret ikke er tilstoppet.
Døren er låst eller ikke vil åpne seg.	• Døren kan ikke åpnes før 3 minutter etter at maskinen er stanset, eller strømmen slås av.

Hvis problemet vedvarer, kontakter du din lokale Samsung kundeservice.

WF0602NXWG-02847C_NO.indd 33 2010-05-04 4:29:27

feilsøking og informasjonskoder

INFORMASJONSKODER

Når det oppstår feil på vaskemaskinen din, kan du se en informasjonskode på displayet. Hvis det skjer, kontrollerer du denne tabellen og prøver den foreslåtte løsningen før du ringer kundeservice.

KODESYMBOL	LØSNING
dE	• Lukk døren.
4E	• Kontroller at kranen for vanntilførsel er åpen. • Kontroller vanntrykket.
5E	• Tøm ut vannet i trommelen med nødavløpsrøret, rengjør pumpefilteret og kontroller at avløpsslangen er festet skikkelig.
UE	• Skittentøysvekten er ubalansert. Omfordel vekten. Hvis du bare trenger å vaske ett plagg, f.eks. en badekåpe eller et par olabukser, kan resultatet av sentrifugeringen til slutt bli utilfredsstillende, og displayet viser en ”UE”-feilmelding.
cE/3E	• Ta kontakt med forhandlerens service-avdeling.

For koder som ikke er listet opp over, eller hvis foreslåtte løsning ikke løser problemet, ringer du Samsungs servicesenter eller din lokale Samsung-forhandler.

WF0602NXWG-02847C_NO.indd 34 2010-05-04 4:29:27

syklustabell

SYKLUSTABELL

(● brukeralternativ)

PROGRAM	Maks. vekt (kg)		VASKEMIDDEL			Maks temp (°C)
	WF0604/WF0602 WF0600/WF0608	WF0504/WF0502 WF0500/WF0508	Forvask	vask	Tøymykner	
Bomull	6,0	5,0	●	ja	●	95
Syntetisk	3,0	3,0	●	ja	●	60
Håndvask for ull	2,0	2,0	-	ja	-	40
Babyprogram	4,0	4,0	●	ja	●	95
Daglig vask	3,0	3,0	●	ja	●	60
15' Hurtigvask	2,0	2,0	-	ja	●	40

PROGRAM	Sentrifugehastighet (MAKS) o/min				Utsatt slutt
	WF0604/ WF0504	WF0602/ WF0502	WF0600/ WF0500	WF0608/ WF0508	
Bomull	1400	1200	1000	800+	●
Syntetisk	1400	1200	1000	800+	●
Håndvask for ull	800	800	800	800	●
Babyprogram	1400	1200	1000	800+	●
Daglig vask	1400	1200	1000	800+	●
15' Hurtigvask	800	800	800	800	●

1. En syklus med forvask tar omtrent 15 minutter lenger.
2. Data om syklusens varighet er målt under vilkårene angitt i Standard IEC 60456 / EN 60456.
3. BOMULL 60 °C+INTENSIV er et program med spesifikasjonene for EN60456.
4. Programtid i individuelle hjem kan være forskjellige fra verdiene som er gitt i tabellen på grunn av variasjoner i vanntilførselens trykk og temperatur samt skittentøyets vekt og type.
5. Når funksjonen Intensive Wash (Intensiv vask) er valgt, økes syklustiden for hver syklus.

WF0602NXWG-02847C_NO.indd 35 2010-05-04 4:29:27

vedlegg

TEKSTILPLEIETABELL

Følgende symboler gir veiledning om tekstilpleie. Etikettene inkluderer fire symboler i denne rekkefølgen: vasking, bleking, tørking og stryking, og rensing når det er nødvendig.
Bruken av symbolene sikrer samsvar blant tøyprodusenter både i inn- og utland. Følg veiledningen på etiketten for å maksimere levetiden til klesplagget og redusere tøyvaskproblemer.

	Slitesterke stoffer		Kan strykes ved 100 °C maks
	Ømfintlige stoffer		Må ikke strykes
	Plagget kan vaskes ved 95 °C		Kan renses kjemisk med alle typer løsemidler
	Plagget kan vaskes ved 60 °C		Kan kun renses kjemisk med perklorid, renset bensin, ren alkohol eller R113
	Plagget kan vaskes ved 40 °C		Kan kun renses kjemisk med flybensin, ren alkohol eller R113
	Plagget kan vaskes ved 30 °C		Må ikke renses kjemisk
	Plagget kan vaskes for hånd		Tørkes flatt
	Kun rensing		Kan henges til tørk
	Kan miste fargen i kaldt vann		Tørkes på kleshenger
	Må ikke blekes		Tørkes i tørketrommel, normal varme
	Kan strykes ved 200 °C maks		Tørkes i tørketrommel, redusert varme
	Kan strykes ved 150 °C maks		Må ikke trommeltørkes

MILJØVERN

- Denne maskinen er produsert av resirkulerbare materialer. Hvis du skal kaste maskinen, må du følge de lokale forskriftene for avfallshåndtering. Skjær av strømledningen slik at maskinen ikke kan kobles til en strømkilde. Fjern døren slik at dyr og små barn ikke kan bli innestengt i maskinen.
- Ikke bruk mer vaskemidler enn det som anbefales i vaskemiddelprodusentens instruksjoner.
- Bruk flekkfjerningsmidler og blekemidler før vaskesyklusen kun når det er absolutt nødvendig.
- Spar vann og elektrisitet ved at du bare vasker med full maskin (hvor mye avhenger av hvilket program du bruker).

SAMSVARSERKLÆRING

Denne maskinen er i samsvar med europeiske sikkerhetsstandarder, EU-direktiv 93/68 og EN-standard 60335.

WF0602NXWG-02847C_NO.indd 36 2010-05-04 4:29:31

SPESIFIKASJONER

TYPE			FRONTMATET VASKEMASKIN			
MÅL			WF0604/WF0602/WF0600/WF0608			
			B 600 mm x D 505 mm x H 850 mm			
VANNTRYKK			50 kPa ~ 800 kPa			
VANNMENGDE			48 ℓ			
NETTOVEKT			WF0604/WF0602/WF0600/WF0608			
			64 kg			
VASKE- OG SENTRIFUGEKAPASITET			6,0 kg			
STRØMFORBRUK	MODELL		WF0604/WF0602/WF0600/WF0608			
	VASK	220 V	210 W			
		240 V	210 W			
	VASK OG OPPVARMING	220 V	2200 W			
		240 V	2400 W			
	SENTRIFUGERING	MODELL	WF0604/WF0602/WF0600/WF0608			
		230V	550 W			
	PUMPING		30 W			
PAKKE-VEKT	MODELL		WF0604/WF0602/WF0600/WF0608			
	PAPIR		0,1 kg			
	PLAST		0,9 kg			
SENTRIFUGEOMDREININGER	MODELL		WF0604	WF0602	WF0600	WF0608
	o/min.		1400	1200	1000	800

Utseendet og spesifikasjonene til produktet kan endres uten forvarsel med formål om å forbedre produktet.

WF0602NXWG-02847C_NO.indd 37 2010-05-04 4:29:31

vedlegg

SPESIFIKASJONER

TYPE			FRONTMATET VASKEMASKIN			
MÅL			WF0504/WF0502/WF0500/WF0508			
			B 600 mm x D 425 mm x H 850 mm			
VANNTRYKK			50 kPa ~ 800 kPa			
VANNMENGDE			40 ℓ			
NETTOVEKT			WF0504/WF0502/WF0500/WF0508			
			62 kg			
VASKE- OG SENTRIFUGEKAPASITET			5,0 kg			
STRØMFORBRUK	MODELL		WF0504/WF0502/WF0500/WF0508			
	VASK	220 V	210 W			
		240 V	210 W			
	VASK OG OPPVARMING	220 V	2200 W			
		240 V	2400 W			
	SENTRIFUGERING	MODELL	WF0504/WF0502/WF0500/WF0508			
		230V	550 W			
	PUMPING		30 W			
PAKKE-VEKT	MODELL		WF0504/WF0502/WF0500/WF0508			
	PAPIR		0,1 kg			
	PLAST		0,9 kg			
SENTRIFUGEOMDREININGER	MODELL		WF0504	WF0502	WF0500	WF0508
	o/min.		1400	1200	1000	800

Utseendet og spesifikasjonene til produktet kan endres uten forvarsel med formål om å forbedre produktet.

WF0602NXWG-02847C_NO.indd 38 2010-05-04 4:29:31

notater

SAMSUNG

SPØRSMÅL ELLER KOMMENTARER?

Land	RING	ELLER BESØK NETTSIDEN VÅR PÅ
DENMARK	70 70 19 70	www.samsung.com
FINLAND	030 - 6227 515	www.samsung.com
NORWAY	815-56 480	www.samsung.com
SWEDEN	0771 726 7864 (SAMSUNG)	www.samsung.com

Kodenr. DC68-02847C_NO

WF0604N WF0504N
WF0602N WF0502N
WF0600N WF0500N
WF0608N WF0508N

Vaskemaskine

brugervejledning

forestil dig mulighederne

Tak, fordi du valgte at købe dette Samsung-produkt.
For at få en mere komplet service skal du registrere
dit produkt på

www.samsung.com/register

CE

SAMSUNG

WF0602NXWG-02847C_DA.indd 1 2010-05-13 4:53:42

funktioner i din nye vaskemaskine fra samsung

Din nye vaskemaskine vil ændre din måde at vaske på. Med blandt andet stor kapacitet og miljøbesparelse har denne Samsung-vaskemaskine alle de funktioner, der skal til for at gøre de dagligdags pligter til en fornøjelse.

- **Babypleje-system**

  Denne Samsung-vaskemaskine har vaskeprogrammer, der tilføjer beskyttende evner til tøj for børn med følsom hud.
  Disse programmer reducerer børnenes hudirritation ved at minimere tilstedeværelsen af rester af vaskemidler. Disse programmer kan yderligere kategorisere vasketøjet i forskellige typer, og vasken udføres hermed afhængigt af vasketøjets karakteristika, så børnene føler sig friske og rene, hver gang de tager tøjet på.

- **Børnelås**

  Funktionen med børnelås sikrer, at nysgerrige, små hænder ikke kommer ind i vaskemaskinen.
  Denne sikkerhedsfunktion afholder børnene fra at lege med vaskemaskinen og advarer dig, hvis den bliver aktiveret.

- **Udsæt slutning**

  Forsinker et program i op til 19 timer i et-timers intervaller, hvilket kan være nyttigt, når det er nødvendigt at forlade huset, mens vaskemaskinen er i brug.

- **Hurtig vask på 15 minutter**

  Ingen tid at spilde! Med Hurtig vask på 15 minutter kan du få tid til det hele, inden det er for sent.
  Vores hurtigvaskeprogram på 15 minutter kan være løsningen i dit travle liv.
  Du kan nu vaske dine foretrukne beklædningsgenstande på tidsbesparende 15 minutter!

- **Program til håndvask**

  Særlig omhu kan bestemmes af den relevante temperatur, de blide vaskehandlinger og den korrekte mængde vand.

- **Bred dør**

  Ekstra bred døråbning så du let kan se! Vasketøjet kan let tages ind og ud, særligt store stykker vasketøj som eksempelvis sengetøj, håndklæder etc.

Denne brugervejledning indeholder vigtige oplysninger om installation, betjening og vedligeholdelse af din nye vaskemaskine fra Samsung. Du kan her finde beskrivelse af betjeningspanelet, instruktioner til brug af maskinen samt gode råd til at få det bedste ud af de mange smarte funktioner. Afsnittet "Fejlfinding og informationskoder" på side 33 beskriver, hvad du skal gøre, hvis der er problemer med den nye vaskemaskine.

WF0602NXWG-02847C_DA.indd 2 2010-05-13 4:53:42

sikkerhedsinformationer

Tillykke med din nye vaskemaskine fra Samsung. Denne brugervejledning indeholder vigtige oplysninger om montering, betjening og vedligeholdelse af din nye maskine. Tag dig tid til at læse denne vejledning for at få fuldt udbytte af vaskemaskinens mange fordele og funktioner.

DETTE BEHØVER DU AT VIDE OM SIKKERHEDSINSTRUKTIONERNE

Læs denne vejledning omhyggeligt for at sikre, at du ved, hvordan du sikkert og effektivt bruger de omfattende muligheder og funktioner i din nye maskine, og gem vejledningen et sikkert sted tæt på maskinen til senere brug. Brug kun maskinen til dens beregnede formål som beskrevet i denne brugervejledning.
Advarslerne og de vigtige sikkerhedsinstruktioner i denne vejledning dækker ikke alle tænkelige forhold og situationer, som måtte opstå. Det er dit ansvar at bruge din sunde fornuft og være forsigtig og omhyggelig ved montering, vedligeholdelse og brug af din vaskemaskine.
Da de følgende betjeningsinstruktioner omfatter forskellige modeller, kan egenskaberne ved din vaskemaskine være lidt anderledes end de, der beskrives i denne vejledning, og alle advarselstegn er måske ikke relevante. Hvis du har spørgsmål, bedes du kontakte dit nærmeste servicecenter eller finde hjælp og information online på www.samsung.com.

VIGTIGE SIKKERHEDSSYMBOLER OG FORHOLDSREGLER

Ikonerne og symbolerne i denne brugervejledning betyder følgende:

⚠ **ADVARSEL**	Risici og andre usikre fremgangsmåder, der kan medføre **alvorlig personskade eller beskadigelse af materiel**.
⚠ **FORSIGTIG**	Risici og andre usikre fremgangsmåder, der kan medføre **personskade og/eller beskadigelse af materiel**.
⚠ **FORSIGTIG**	For at nedsætte risikoen for brand, eksplosion, el-stød eller personskade, når du bruger din vaskemaskine, skal du følge følgende grundlæggende sikkerhedsanvisninger:

	Du må IKKE.
	Du må IKKE skille den ad.
	Du må IKKE røre.
	Følg retningslinjerne til punkt og prikke.
	Tag strømledningen ud af stikkontakten.
	Kontrollér, at maskinen har en jordforbindelse, så du undgår elektrisk stød.
	Ring til servicecenteret for hjælp.
	Bemærk

Disse advarselstegn er her for at undgå skade på dig og andre.
Følg dem fuldstændigt.
Når du har læst dette materiale, skal du gemme det et sikkert sted for fremtidig reference.

Læs alle instruktioner før brug af maskinen.

Som ved alle elektriske apparater med bevægelige dele er der en potentiel farerisiko. For sikkert at kunne betjene maskinen skal du kende dens funktioner og være forsigtig under brug.

WF0602NXWG-02847C_DA.indd 3 2010-05-13 4:53:43

sikkerhedsinformationer

Børn (eller kæledyr) må aldrig tillades at lege på eller i maskinen. Vaskemaskinens dør kan ikke åbnes let indefra, og børn kan komme alvorligt til skade, hvis de fanges inde i maskinen.

ADVARSEL

Denne maskine er ikke beregnet til brug af personer (herunder børn) med fysiske, sansemæssige eller psykiske handicap eller personer, som mangler erfaring og viden, medmindre de er under opsyn eller er blevet instrueret i anvendelsen af maskinen af en person, der har ansvaret for deres sikkerhed.

Børn bør holdes under opsyn for at sikre, at de ikke leger med apparatet.

Hvis stikket (eller netledningen) er beskadiget, skal det udskiftes af producenten eller dennes servicerepræsentant eller en tilsvarende kvalificeret person for at undgå fare.

Maskinen bør anbringes, så der er adgang til stikkontakten, vandtilførsel og vandafløb.

For vaskemaskiner med ventilationsåbninger i bunden skal du sikre dig, at åbningen ikke blokeres af tæpper eller andre ting.

Brug det nye sæt slanger. Brug ikke det gamle sæt.

INSTRUKTIONER ANGÅENDE WEEE-MÆRKET

Korrekt bortskaffelse af dette produkt (elektrisk og elektronisk affald)

(Gælder i EU og andre europæiske lande med separate indsamlingssystemer)

Mærket på dette produkt eller i den medfølgende dokumentation betyder, at produktet ikke må bortskaffes sammen med almindeligt husholdningsaffald efter endt levetid. For at undgå skadelige miljø- eller sundhedspåvirkninger på grund af ukontrolleret affaldsbortskaffelse skal dette produkt bortskaffes særskilt fra andet affald og indleveres behørigt til fremme for bæredygtig materialegenvinding.

Hjemmebrugere bedes kontakte forhandleren, hvor de har købt produktet, eller den lokale myndighed for oplysning om, hvor og hvordan de kan indlevere produktet med henblik på miljøforsvarlig genvinding.

Erhvervsbrugere bedes kontakte leverandøren og læse betingelserne og vilkårene i købekontrakten. Dette produkt bør ikke bortskaffes sammen med andet erhvervsaffald.

WF0602NXWG-02847C_DA.indd 4 2010-05-13 4:53:44

⚠ ADVARSEL ALVORLIGE ADVARSELSSKILTE TIL MONTERING

Monteringen af denne maskine skal udføres af en kvalificeret tekniker eller servicevirksomhed.

- I modsat fald kan der opstå elektrisk stød, brand, eksplosion, problemer med produktet eller personskade.

Maskinen er tung. Pas på, når du løfter den

Sæt strømstikket i en stikkontakt til AC 220 V/50 Hz/20 A eller højere, og brug kun stikkontakten til denne maskine. Der må ikke bruges forlængerledning.

- Hvis en stikkontakt deles med andre apparater ved hjælp af en strømskinne eller forlængerledning, kan der opstå elektrisk stød eller brand.
- Kontroller, at spænding, frekvens og strømstyrke stemmer overens med produktets specifikationer. I modsat fald kan der opstå elektrisk stød eller brand. Sæt strømstikket forsvarligt i stikkontakten.

Fjern med regelmæssige mellemrum alle fremmedelementer såsom støv eller vand fra stikbenene og kontaktpunkterne med en tør klud.

- Tag stikket ud, og rengør det med en tør klud.
- I modsat fald kan der opstå elektrisk stød eller brand.

Sæt strømstikket i stikkontakten i retning mod højre, så kablet løber langs gulvet.

- Hvis du sætter strømstikket i stikkontakten i den modsatte retning, kan de elektriske tråde inde i kablet blive beskadiget, og dette kan medføre elektrisk stød eller brand.

Hold alle emballagematerialer uden for børns rækkevidde, da emballagematerialerne kan være farlige for børn.

- Hvis et barn tager en pose over hovedet, kan det medføre kvælning.

Når apparatet, strømstikket eller netledningen er beskadiget, skal du kontakte dit nærmeste servicecenter.

Apparatet skal have en korrekt udført jordforbindelse.
Foretag ikke jordforbindelse af apparatet til gasrør, vandrør af plast eller telefonledninger.

- Det kan resultere i elektrisk stød, brand, eksplosion eller problemer med produktet
- Sæt aldrig strømstikket i en stikkontakt, der ikke er jordet korrekt, og kontroller, at det er i overensstemmelse med lokale og nationale regler.

Installer ikke denne maskine tæt på et varmeapparat eller brændbare materialer.
Installer ikke denne maskine et fugtigt, oliefyldt eller støvet sted eller et sted, der udsættes for direkte sollys og vand (vanddråber).

Installer ikke denne maskine et sted med lav temperatur

- Frost kan få rørene til at springe

Installer ikke denne maskine et sted, hvor gas kan slippe ud.

- Det kan resultere i elektrisk stød eller brand.

Brug ikke en elektrisk transformator.

- Det kan resultere i elektrisk stød eller brand.

Brug ikke et beskadiget strømstik, en beskadiget netledning eller en løs stikkontakt.

- Det kan resultere i elektrisk stød eller brand.

WF0602NXWG-02847C_DA.indd 5 2010-05-13 4:53:44

Netledningen må ikke strækkes eller bøjes for meget.
Ledningen må ikke vrides, og der må ikke være knuder på den.
Ledningen må ikke hænge over metalgenstande, der må ikke lægges tunge genstande på den, den må ikke være i klemme mellem andre genstande, og den må ikke skubbes ind i rummet bag apparatet.

- Det kan resultere i elektrisk stød eller brand.

Du må ikke trække i ledningen, når du tager stikket ud af stikkontakten.

- Hold på strømstikket, mens du tager det ud.
- I modsat fald kan der opstå elektrisk stød eller brand.

Anbring ikke strømkablet og slangerne på steder, hvor du kan falde over dem.

FORSIGTIG FORSIGTIG-SKILTE TIL INSTALLATION

Denne maskine skal anbringes på en sådan måde, at der er adgang til strømstikket.

- I modsat fald kan der opstå elektrisk stød eller brand pga. elektrisk overgang.

Installer din maskine, så den står lige på et hårdt gulv, der kan bære dens vægt.

- I modsat fald kan der opstå unormale vibrationer, bevægelser, støj eller problemer med produktet.

ADVARSEL ALVORLIGE ADVARSELSSKILTE TIL BRUG

Hvis maskinen svømmer over, så afbryd straks for vandet og strømmen, og kontakt dit nærmeste servicecenter.

- Frakobl ikke strømstikket med våde hænder.
- Hvis du gør det, kan du få elektrisk stød.

Hvis maskinen udsender en mærkelig lyd, en brændende duft eller røg, så fjern straks strømstikket, og kontakt dit nærmeste servicecenter.

- I modsat fald kan der opstå elektrisk stød eller brand.

I tilfælde af gasudslip (som f.eks. propangas, LP-gas mv.), så udluft straks uden at røre ved strømstikket. Rør ikke ved maskinen eller strømkablet.

- Brug ikke en ventilator.
- En gnist kan udløse en eksplosion eller en brand.

Lad ikke børn lege i eller på vaskemaskinen. Ved bortskaffelse af maskinen skal maskinens lugelås desuden afmonteres.

- Hvis børn lukkes inde i maskinen, kan de blive kvalt og dø.

Sørg for at fjerne emballagen (poser, flamengo) fastgjort til bunden af vaskemaskinen, inden du bruger den.

WF0602NXWG-02847C_DA.indd 6 2010-05-13 4:53:44

Vask ikke emner, der er forurenet med benzin, petroleum, benzol, fortynder, alkohol eller andre brændbare eller eksplosive substanser.

- Det kan resultere i elektrisk stød, brand eller eksplosion.

Åbn ikke vaskemaskinelugen med kraft, når den er i drift (vask ved høj temperatur/tørring/centrifugering).

- Vand, der løber ud af vaskemaskinen, kan medføre forbrændinger eller gøre gulvet glat.

Det kan medføre personskader.

- Åbning af lugen med kraft kan medføre person- eller produktskade.

Sæt ikke hænderne ind under vaskemaskinen.

- Det kan medføre personskader.

Rør ikke ved strømstikket med våde hænder.

- Det kan resultere i elektrisk stød.

Afbryd ikke for maskinen ved at trække strømstikket ud, mens en handling er i gang.

- Trækker du strømstikket ud af stikkontakten, kan det danne en gnist og medføre elektrisk stød eller brand.

Lad ikke børn eller syge personer anvende denne vaskemaskine uden opsyn. Lad ikke børn klatre på maskinen

- I modsat fald kan der opstå elektrisk stød, forbrændinger eller anden personskade.

Sæt ikke hænderne eller et metalobjekt ind under vaskemaskinen, mens den er i drift.

- Det kan medføre personskader.

Afbryd ikke for maskinen ved at trække i strømkablet. Tag altid forsvarligt fat i stikket, og træk det lige ud af stikkontakten.

- Beskadigelse af strømkablet kan medføre kortslutning, brand og/eller elektrisk stød.

Forsøg ikke selv at reparere maskinen, skille den ad eller ændre den.

- Brug ikke andre sikringer (f.eks kobbertråd, ståltråd, osv.) end standardsikringen.
- Hvis reparation eller genmontering af apparatet er påkrævet, skal du kontakte dit nærmeste servicecenter.
- I modsat fald kan der opstå elektrisk stød, brand, problemer med produktet eller personskade.

Hvis fremmede substanser, som f.eks. vand, er kommet ind i maskinen, skal du fjerne strømstikket og kontakte dit nærmeste servicecenter.

- I modsat fald kan der opstå elektrisk stød eller brand.

Hvis vandtilførselsslangen går løs fra hanen og oversvømmer maskinen, skal du fjerne strømstikket.

- I modsat fald kan der opstå elektrisk stød eller brand.

Fjern strømstikket, når maskinen ikke anvendes i længere tid eller under tordenvejr.

- I modsat fald kan der opstå elektrisk stød eller brand.

WF0602NXWG-02847C_DA.indd 7 2010-05-13 4:53:44

⚠ FORSIGTIG FORSIGTIG-SKILTE TIL BRUG

Når maskinen er forurenet med fremmede substanser, som f.eks. vaskemiddel, snavs, madrester mv., skal du fjerne strømstikket og rengøre vaskemaskinen med en fugtet, blød klud.

- Hvis du ikke gør det, kan der forekomme fejlfarvning, deformation, skade eller rust.

Frontglasset kan gå i stykker ved et hårdt slag. Vær forsigtig, når du anvender vaskemaskinen.

- Hvis glasset er gået i stykker, kan det medføre personskader.

Efter problemer med vandtilførslen eller ved gentilslutning af vandtilførselsslangen, så åbn langsomt for hanen.
Åbn hanen langsomt, hvis maskinen ikke har været anvendt i længere tid.

- Lufttrykket i vandtilførselsslangen eller vandrøret kan medføre skade på en del eller vandudslip.

+Hvis der opstår problemer med afledningen under drift, så kontroller, om der er et afledningsproblem.

- Hvis vaskemaskinen anvendes, når den er oversvømmet pga. et afledningsproblem, kan dette medføre elektriske stød pga. elektrisk overgang.

Kom vasketøjet helt ind i vaskemaskinen, så det ikke sidder fast i lugen.

- Hvis vasketøj sidder fast i lugen, kan det medføre skade på tøjet eller vaskemaskinen eller medføre vandudslip.

Kontroller, at hanen er lukket, når vaskemaskinen ikke bruges.

- Kontroller, at skruen på tilslutningsstykket på vandtilførselsslangen er strammet forsvarligt.
- I modsat fald kan der opstå skade personer eller ting.

Kontroller, at gummilisten ikke er forurenet med fremmede substanser (snavs, tråde mv.).

- Hvis lugen ikke er lukket helt, kan det medføre vandudslip.

Åbn hanen, og kontroller, om tilslutningsstykket på vandtilførselsslangen er strammet forsvarligt, og at der ikke lækker vand, inden du bruger produktet.

- Hvis skruerne på tilslutningsstykket på vandtilførselsslangen er løse, kan det medføre vandudslip.

For at mindske faren for brand eller eksplosion:

- Under visse forhold kan der blive produceret brintgas i varmtvandssystemer – som f.eks. din vaskemaskines varmelegeme – der ikke har været i brug i to uger eller mere. BRINTGAS ER EKSPLOSIVT. Hvis dit varmtvandssystem ikke har været i brug i to uger eller mere, skal du tænde for alle vandhaner i huset og lade vandet løbe i flere minutter, før vaskemaskinen må tages i brug. Dette vil fjerne enhver ophobning af brintgas. Da brintgas er brændbar, må du ved denne handling ikke ryge eller tænde åben ild. Sørg for, at lufte ud omgående uden at røre ved strømstikket, hvis der er en gaslækage.

WF0602NXWG-02847C_DA.indd 8 2010-05-13 4:53:44

Du må ikke stå oven på apparatet eller anbringe genstande (f.eks. vasketøj, tændte stearinlys, tændte cigaretter, tallerkener, kemikalier, metalgenstande m.m.) på apparatet.

- Det kan resultere i elektrisk stød, brand, problemer med produktet eller personskade.

Spray ikke flygtige materialer, som f.eks. insekticider, på maskinens overflade.

- Ud over at være skadelig for mennesker kan det også medføre elektrisk stød, brand eller problemer med produktet.

Anbring ikke genstande, der genererer et elektromagnetisk felt, tæt på vaskemaskinen.

- Dette kan medføre personskade pga. en fejlfunktion.

Rør ikke ved vandet, da vand, der afledes ved vask med høj temperatur eller ved tørring, er varmt.

- Det kan medføre forbrændinger eller personskader.

Vask ikke, centrifuger ikke og tør ikke vandtætte sæder, måtter eller tøj (*), med mindre din maskine har et særligt program til vask af disse genstande.

- Vask ikke tykke, hårde måtter, heller ikke selvom der er et vaskemærke på plejeanvisningen.
- Dette kan medføre beskadigelse af vaskemaskinen, vægge, gulv eller tøj pga. unormale vibrationer.

* Sengetøj af uld, regntøj, fiskeveste, skibukser, soveposer, diaper-omslag, svededragter og cykel-, motorcykel- og bildækkener mv.

Brug ikke vaskemaskinen, når vaskemiddelbeholderen er fjernet.

- Det kan resultere i elektrisk stød eller personskade pga. vandudslip.

Rør ikke indersiden af tromlen under eller lige efter tørring, da den er varm.

- Det kan resultere i forbrændinger.

Sæt ikke din hånd i vaskemiddelbeholderen, når den er åbnet.

- Dette kan medføre personskade, da din hånd kan blive fanget i enheden til tilførsel af vaskemiddel. Kom ikke andre genstande (som f.eks. sko, madrester, dyr) end vasketøj i vaskemaskinen.
- Dette kan medføre skade på vaskemaskinen eller personskade eller kæledyrs død pga. unormale vibrationer.

Tryk ikke på knapperne med skarpe genstande såsom nåle, knive, negle, osv.

- Det kan resultere i elektrisk stød eller personskade.

Vask ikke tøj, der er forurenet med olie, creme eller lotion, der ofte stammer fra hudplejeprodukter eller massageklinikker.

- Dette kan medføre, at gummilisten bliver deformeret og skaber vandudslip.

Efterlad ikke metalobjekter, som f.eks. sikkerhedsnåle eller hårnåle, eller blegemiddel i tromlen i lang tid.

- Dette kan medføre, at tromlen ruster.
- Hvis der begynder at dannes rust på tromlens overflade, skal du anvende et rensemiddel (neutralt) på overfladen og bruge en svamp til at gøre det rent med. Brug aldrig en metalbørste.

Du må ikke anvende opløsningsmidler til tørrensning direkte, og vasketøj, der indeholder opløsningsmidler til tørrensning, må ikke vaskes, skylles eller centrifugeres.

- Det kan resultere i selvantændelse eller antændelse på grund af varme fra iltning af olien.

Brug ikke varmt vand fra vandkøle/varmeenheder.

- Dette kan medføre problemer for vaskemaskinen.

WF0602NXWG-02847C_DA.indd 9 2010-05-13 4:53:44

Brug ikke håndsæbe til vaskemaskinen.
- Hvis det stivner eller opsamles inde i vaskemaskinen, kan det medføre problemer med produktet, misfarvning, rust eller dårlig lugt.

Vask ikke store stykker vasketøj, som f.eks. sengetøj, i vaskenettet.
- Kom sokker og brystholdere i vaskenettet, og vask disse med andet vasketøj.
- Hvis du ikke gør det, kan det medføre skade pga. unormale vibrationer.

Brug ikke stivnet vaskemiddel.
- Hvis det opsamles inde i vaskemaskinen, kan det medføre vandudslip.

For vaskemaskiner med ventilationsåbninger i bunden skal du sikre dig, at åbningen ikke blokeres af tæpper eller andre ting.

Sørg for, at alle lommer i vasketøjet er tomme.
- Hårde, skarpe genstande, som f.eks. mønter, sikkerhedsnåle, søm, skruer eller sten, kan forårsage omfattende skade på maskinen.

Du må ikke vaske tøj, der har store metalspænder, -knapper eller andre tunge metalgenstande.

⚠ ADVARSEL ALVORLIGE ADVARSELSSKILTE TIL RENGØRING

Apparatet må ikke rengøres ved at sprøjte vand direkte på det.
Brug ikke benzin, fortynder eller alkohol til at rengøre apparatet.
- Det kan resultere i misfarvning, deformering, skade, elektrisk stød eller brand.

Før rengøring eller vedligeholdelse skal du tage maskinens strømledning ud af stikkontakten.
- I modsat fald kan der opstå elektrisk stød eller brand.

WF0602NXWG-02847C_DA.indd 10 2010-05-13 4:53:44

indhold

OPSÆTNING AF VASKEMASKINEN 12

12 Kontrol af delene
13 Krav til installationen
13 Strømforsyning og forbindelse til jord
13 Vandforsyning
14 Afledning
14 Gulv
14 Omgivende temperatur
14 Montering i alkove eller skab
14 Installation af vaskemaskinen

VASK AF EN MÆNGDE VASKETØJ 21

21 Vask for første gang
21 Grundlæggende instruktioner
22 Brug af betjeningspanelet
24 Børnelås
24 Udsæt slutning
25 Vask af tøj ved hjælp af programvælgeren
26 Manuel vask af tøj
26 Retningslinjer for vasketøj
28 Vaskemidler og tilsætningsstoffer
28 Hvilket vaskemiddel skal jeg bruge?
28 Sæbeskuffe

RENGØRING OG VEDLIGEHOLDELSE AF VASKEMASKINEN 29

29 Afledning af vand i vaskemaskinen i nødstilfælde
29 Rengøring af de udvendige dele
30 Rengøring af sæbeskuffen og skuffefordybning
31 Rengøring af filteret
31 Rengøring af trådfilteret på vandslangen
32 Reparation af en frossen vaskemaskine
32 Opbevaring af vaskemaskinen

FEJLFINDING OG INFORMATIONSKODER 33

33 Kontrollér disse ting, hvis der er problemer med vaskemaskinen...
34 Informationskoder

PROGRAMOVERSIGT 35

35 Programoversigt

APPENDIKS 36

36 Oversigt over stoffer og behandlingen af dem
36 Beskyttelse af miljøet
36 Erklæring om overensstemmelse
37 Specifikationer

WF0602NXWG-02847C_DA.indd 11 2010-05-13 4:53:44

opsætning af vaskemaskinen

Sørg for, at montøren nøje følger disse instruktioner, så din nye vaskemaskine virker korrekt, og så du ikke bringes i fare, når du vasker dit tøj.

KONTROL AF DELENE

Pak forsigtigt alle dele til vaskemaskinen ud, så du er sikker på at have modtaget alle nedenfor viste dele. Hvis din vaskemaskine blev beskadiget under fragt, eller hvis du ikke har modtaget alle tilhørende dele, skal du kontakte Samsung kundeservice eller den lokale Samsung-forhandler.

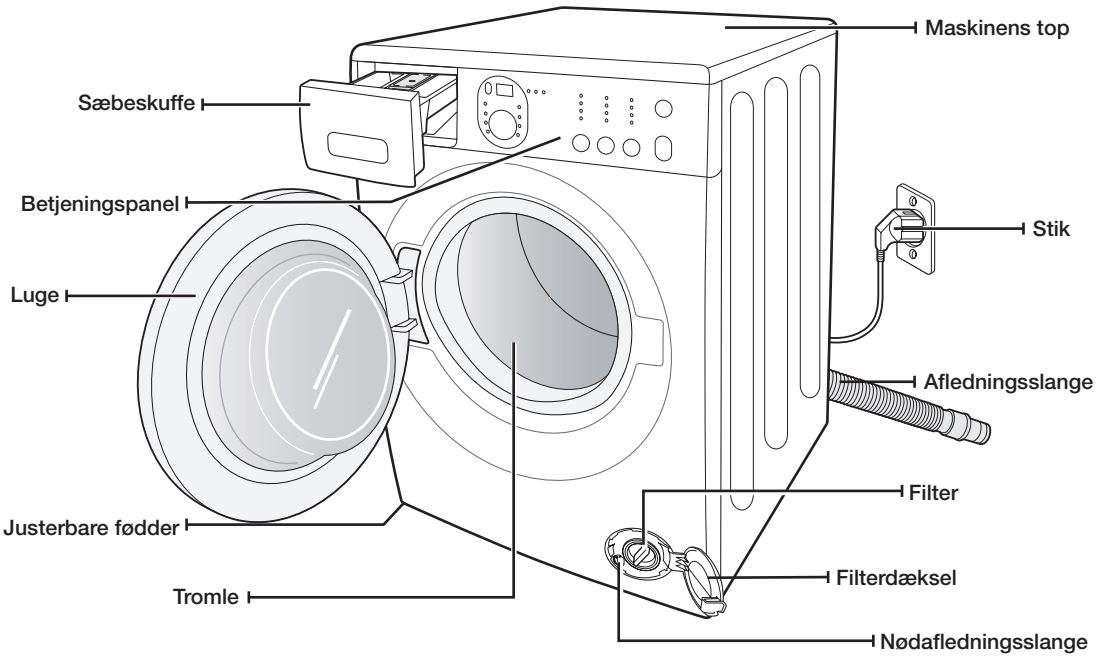

Dæksler til bolthuller

Tilførselsslange for koldt vand

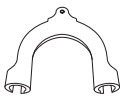

Slangeholder

WF0602NXWG-02847C_DA.indd 12 2010-05-13 4:53:45

KRAV TIL INSTALLATIONEN

Strømforsyning og forbindelse til jord

For at undgå unødvendig risiko for brand, elektrisk stød eller personskade skal al ledningsføring og jordforbindelse ske i overensstemmelse med National Electrical Code ANSI/FNPA, nr. 70 seneste revision samt lokale reglementer og bestemmelser. Det er apparatets ejers personlige ansvar at yde passende elektrisk service på dette apparat.

ADVARSEL
Brug aldrig en forlængerledning.
Brug kun den strømledning, der fulgte med vaskemaskinen.

Før installationen skal du sikre dig, at strømforsyningen overholder følgende:
- 220 V~240 V 50 Hz 20 AMP sikring eller kredsløbsafbryder
- Individuelt forgreningskredsløb til blot vaskemaskinen

Vaskemaskinen skal jordforbindes. Hvis vaskemaskinen ikke virker korrekt eller går i stykker, vil jordforbindelsen reducere risikoen for elektrisk stød ved at etablere en sti med mindst mulig modstand for den elektriske strøm.
Med vaskemaskinen følger en strømledning med tre ben og jordforbindelse til brug i en korrekt installeret og jordforbundet stikkontakt.

Du må aldrig forbinde jordledningen til VVS-rør af plastik, gasrør eller varmtvandsrør.

Hvis maskinens jordledning ikke forbindes korrekt, kan det resultere i elektrisk stød.
Konsultér en kvalificeret elektriker eller reparatør, hvis du er usikker på, hvorvidt vaskemaskinen er korrekt jordforbundet. Stikket på den ledning, der følger med vaskemaskinen, må ikke ændres. Hvis den ikke passer til stikket, skal en korrekt stikkontakt monteres af en kvalificeret elektriker.

Vandforsyning

Vaskemaskinen vil blive fyldt rigtigt med vand, hvis det tilførte vand har et tryk på 50 kPa ~ 800 kPa. Hvis vandet har et tryk på mindre end 50 kPa, kan der opstå en fejl med vandventilen, så denne ikke lukker fuldstændigt. Det kan også tage for lang tid for at fylde maskinen i forhold til, hvad kontrollerne tillader, hvilket kan resultere i, at vaskemaskinen slukkes. (Der er indbygget en fylde-tidsbegrænsning i kontrollerne, der er beregnet til undgå overfyldning/oversvømmelse, hvis den interne slange går løs.)

Vandhanerne skal være højst 122 cm fra vaskemaskinens bagside, så den medfølgende indløbsslange kan nå fra hane til maskine.

De fleste VVS-butikker sælger indløbsslanger i forskellige længder op til 305 cm.

Du kan mindske risikoen for utætheder og vandskade ved at gøre følgende:
- Vandhanerne skal være let tilgængelige.
- Sluk for vandhanerne, hvis vaskemaskinen ikke er i brug.
- Kontrollér med jævne mellemrum for utætheder ved indløbsslangens beslag.

ADVARSEL
Før første brug af maskinen skal man kontrollere alle tilslutninger ved vandventil og haner for utætheder.

WF0602NXWG-02847C_DA.indd 13 2010-05-13 4:53:45

opsætning af vaskemaskinen

Afledning

Samsung anbefaler en stigrørshøjde på 46 cm. Afløbsslangen skal føres gennem holderen for afløbsslangen og ned til stigrøret. Stigrøret skal være stort nok til, at afløbsslangens ydre diameter kan gå ned i røret. Afløbsslangen er fabriksmonteret.

Gulv

For bedste driftssikkerhed skal maskinen installeres på et solidt gulv. Trægulve skal muligvis forstærkes for at mindske vibrationer og/eller belastninger på grund af ubalance. Tæpper og bløde flisematerialer er faktorer, der kan få maskinen til at vibrere og bevæge sig under centrifugering.

Vaskemaskinen må aldrig installeres på en platform eller på en dårlig understøttet struktur.

Omgivende temperatur

Vaskemaskinen må ikke installeres på steder, hvor vandet kan fryse, da der altid vil være lidt vand tilbage i ventil, pumpe og slangeområder. Frossent vand på disse steder kan forårsage skade på bælter, pumpe og andre komponenter.

Montering i alkove eller skab

For sikker og korrekt funktion skal vaskemaskinen som minimum have følgende plads omkring sig:

Sider – 25 mm	Bag – 51 mm
Top – 25 mm	Front – 465 mm

Hvis der monteres både en vaskemaskine og en tørretumbler sammen, skal der foran alkoven eller skabet være mindst 465 mm fri plads. Vaskemaskinen alene kræver ikke et specifikt areal med fri plads.

INSTALLATION AF VASKEMASKINEN

TRIN 1
Valg af placering

Før du installerer vaskemaskinen, skal du sikre følgende for placeringen:

- At der er et hårdt, jævnt gulv uden tæpper eller andet gulvmateriale, der kan blokere ventilationen.
- At der ikke er direkte sollys.
- At der er tilstrækkeligt med ventilation.
- At der ikke er temperaturer under frysepunktet (0 °C)
- At der ikke er varmekilder som olie eller gas.
- At der er plads nok, så vaskemaskinen ikke står på sin egen ledning.

WF0602NXWG-02847C_DA.indd 14 2010-05-13 4:53:45

TRIN 2
Fjernelse af fragtboltene

Før du bruger vaskemaskinen, skal du fjerne de fem fragtbolte på bagsiden af enheden.

1. Løsn alle boltene og seks skruer med skruenøglen.

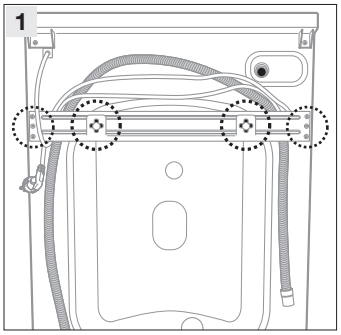

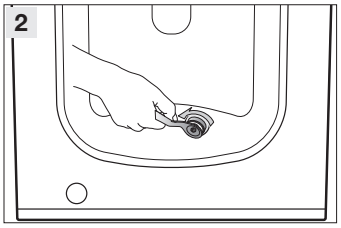

2. Fyld hullerne ud med de medfølgende plastikdæksler.

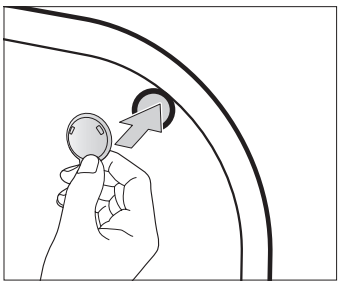

3. Gem fragtboltene et sikkert sted, hvis det bliver nødvendigt at flytte vaskemaskinen i fremtiden.

ADVARSEL Emballagen kan være farlig for børn. Hold al emballage (plastikposer, polystyren osv.) uden for børns rækkevidde.

WF0602NXWG-02847C_DA.indd 15 2010-05-13 4:53:46

TRIN 3
Tilpasning af justeringsfødderne

Ved installationen af vaskemaskinen skal du sikre dig, at strømledning, vandforsyning og afløb er let tilgængeligt.

1. Skub vaskemaskinen på plads.

2. Justér vaskemaskinen, så den står lige ved om nødvendigt at dreje på justeringsfødderne med hånden.

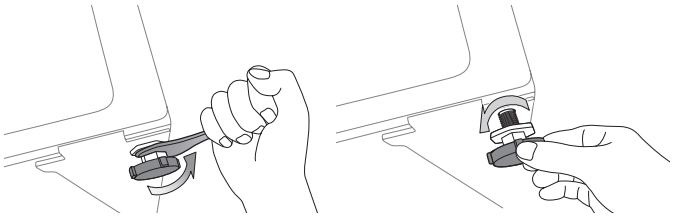

3. Stram møtrikkerne, når din vaskemaskine står lige.

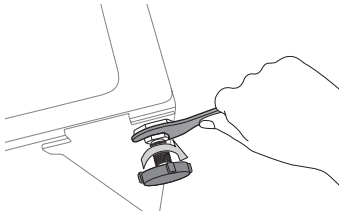

- Stram møtrikken for det tilfælde, at benet bevæger sig.
- Drej de fire møtrikker med uret for at fastgøre benene til maskinen. Hvis maskinen ikke står lige, eller hvis et ben ikke er sikret forsvarligt, kan maskinen miste balancen pga. alvorlige vibrationer under tørring.

WF0602NXWG-02847C_DA.indd 16 2010-05-13 4:53:46

TRIN 4

Tilslutning af vand og afløb

Tilslutning af vandtilførselsslangen

1. Tag det L-formede armbeslag til slangen til koldtvandstilførslen, og sæt den på indtaget til koldtvandstilførslen på maskinens bagside. Stram den med hånden.

Vandtilførselsslangen skal sluttes til vaskemaskinen i den ene ende og til vandhanens gevind i den anden ende. Stræk ikke vandtilførselsslangen. Hvis slangen er for kort, skal du udskifte den med en længere slange, der kan tåle højt tryk.

2. Tilslut den anden ende af slangen til koldtvandstilførsel til vaskens koldtvandshane, og stram den med hånden. Du kan om nødvendigt flytte rundt på vandtilførselsslangen på vaskemaskinen ved at løsne beslaget, dreje slangen og stramme beslaget.

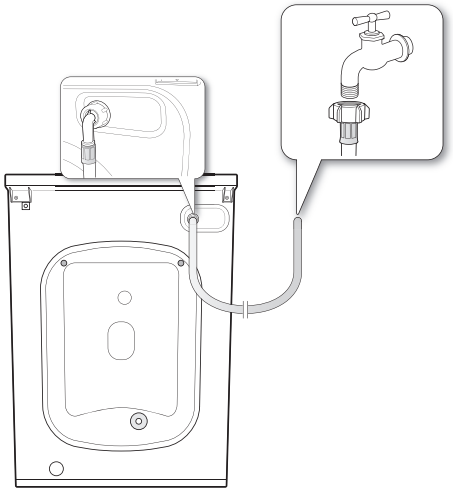

For udvalgte modeller med yderligere varmtvandsindtag:

1. Tag det røde L-formede armbeslag til slangen til varmtvandstilførslen, og tilslut den til indtaget til varmtvandstilførslen på maskinens bagside. Stram den med hånden.
2. Tilslut den anden ende af slangen til varmtvandstilførsel til vaskens varmtvandshane, og stram den med hånden.
3. Brug et Y-stykke, hvis du kun ønsker at bruge koldt vand.

WF0602NXWG-02847C_DA.indd 17 2010-05-13 4:53:47

opsætning af vaskemaskinen

Tilslutning af vandtilførselsslangen (visse modeller)

1. Fjern tilpasningsstykket fra vandtilførselsslangen.

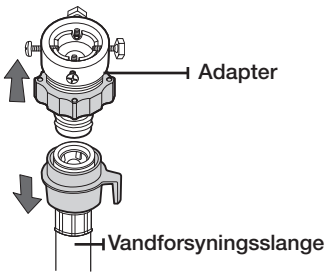

2. Løsn først de fire skruer på tilpasningsstykket med en skruetrækker type '+'. Tag derefter fat i tilpasningsstykket, og drej del (2) i pilens retning, indtil der er en afstand på 5 mm.

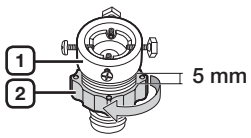

3. Sæt tilpasningsstykket på vandhanen ved at stramme skruerne fast, mens du løfter adapteren opad.
Drej del (2), så den følger pilen og forbind (1) og (2).

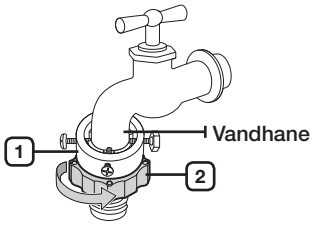

4. Sæt vandtilførselsslangen på tilpasningsstykket. Når du løsner del (3), tilsluttes slangen automatisk til tilpasningsstykket og siger en klikkende lyd.

Efter at vandtilførselsslangen er blevet forbundet til tilpasningsstykket, skal du kontrollere, at den er korrekt sat fast ved at rykke vandtilførselsslangen nedad.

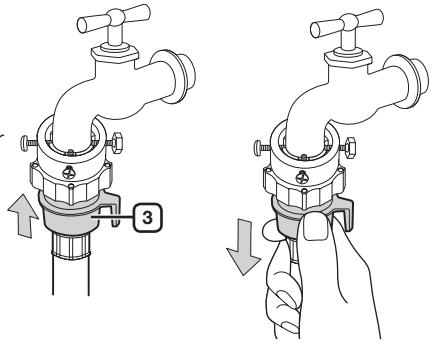

5. Sæt den anden ende af vandtilførselsslangen på vandventilen bagest på vaskemaskinen. Skru slangen helt ind i urets retning.

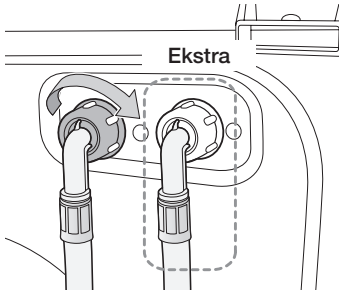

WF0602NXWG-02847C_DA.indd 18 2010-05-13 4:53:48

6. Tænd for vandforsyningen og kontrollér, at der ikke er utætheder ved vandventil, hane eller tilpasningsstykke. Hvis der er utætheder, skal du gentage foregående trin.

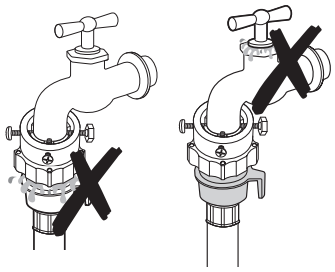

ADVARSEL Du må ikke bruge vaskemaskinen, hvis der er utætheder. Dette kan forårsage elektrisk stød eller personskade.

- Hvis vandhanen har et gevind, skal du sætte vandtilførselsslangen på hanen som vist.

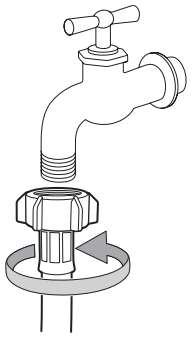

Brug den mest almindelige type gevind til vandtilførslen. Hvis gevindet er firkantet eller for stort, skal du flytte afstandsringen, før du sætter gevindet i tilpasningsstykket.

WF0602NXWG-02847C_DA.indd 19 2010-05-13 4:53:48

Tilslutning af afledningsslangen

Enden af afledningsslangen kan anbringes på tre måder:

1. Over kanten på en vaskekumme: Afledningsslangen skal anbringes i en højde på mellem 60 og 90 cm. Brug det medfølgende plastikslangestyr til at holde afledningsslangens studs bøjet. Fastgør holderen til væggen med en krog eller til vandhanens gevind med et stykke snor for at forhindre, at afledningsslangen flytter sig.

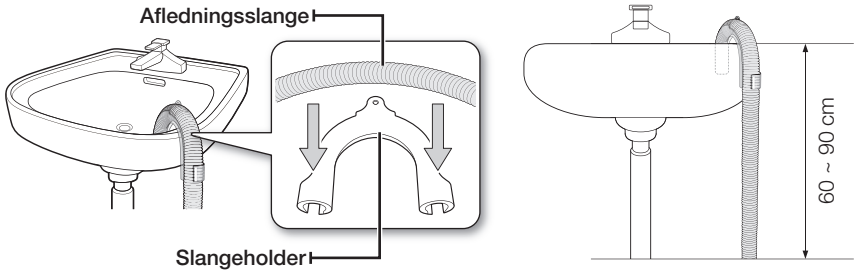

2. I en vasks afløbsrør:Afløbsrøret skal være over vaskens dræn, så enden af slangen er mindst 60 cm. over jorden.
3. I et afløbsrør:Vi anbefaler, at du bruger et 65 cm højt lodret rør, der ikke må være kortere end 60 cm og ikke længere end 90 cm.

TRIN 5
Tænding af vaskemaskinen

Sæt strømledningen i en godkendt stikkontakt med 230 V 50 Hz og med en sikring på 20 A eller lignende strømkredsløbsafbryder. (For flere oplysinger om krav til elektricitet og jordforbindelse henvises til side 13.)

WF0602NXWG-02847C_DA.indd 20 2010-05-13 4:53:49

vask af en mængde vasketøj

Med din nye vaskemaskine fra Samsung vil det sværeste ved at vaske tøj være at vælge, hvilket tøj der skal vaskes først.

VASK FOR FØRSTE GANG

Før du vasker tøj første gang, skal du lade vaskemaskinen køre et tomt program (en gang uden vasketøj).

1. Tryk på knappen **Tænd/sluk (⏻)**.
2. Hæld lidt vaskemiddel i sæberummet Ⅱ i sæbeskuffen.
3. Åbn for vandtilførslen til vaskemaskinen.
4. Tryk på knappen **Start/Pause (⏯)**.

Dette vil fjerne eventuelt vand i maskinen fra producentens testkørsel.

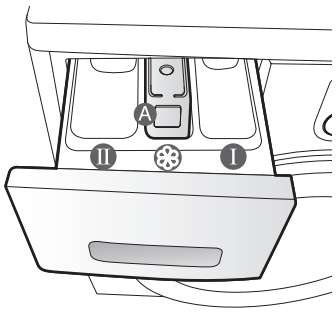

Rum Ⅰ: Vaskemiddel til forvask eller stivelse.
Rum Ⅱ: Vaskemiddel til hovedvask, vandblødgøringsmiddel, iblødsætningmiddel, afblegning og pletfjernemiddel.
Rum ❀: Tilsætningsstoffer, f.eks. skyllemiddel eller former (fyld ikke mere på end til den laveste kant (MAX) ved indhak "A")

GRUNDLÆGGENDE INSTRUKTIONER

1. Læg vasketøjet i vaskemaskinen.

ADVARSEL Kom ikke for meget i vaskemaskinen. For at fastlægge den maksimale kapacitet for hver type vasketøj henvises til skemaet på side 27 eller 35.

- Kontrollér, at vasketøjet ikke sidder i klemme i døren, da dette kan forårsage utætheder.
- Efter en vask kan der sidde resterende vaskemiddel på gummidelene på vaskemaskinens forside. Fjern eventuelle rester af vaskemidler, da de kan forårsage utætheder.
- Du må ikke vaske vandtætte materialer.

2. Luk døren, indtil den låses.
3. Tænd for strømmen.
4. Kom vaskemiddel og tilsætningsstoffer i doseringsskuffen.
5. Vælg det passende program og indstillinger for den pågældende vask.
   Vaskeindikatorlyset vil blive tændt og den omtrentlige vasketid vil blive vist i displayet.
6. Tryk på knappen **Start/Pause (⏯)**.

WF0602NXWG-02847C_DA.indd 21 2010-05-13 4:53:50

vask af en mængde vasketøj

BRUG AF BETJENINGSPANELET

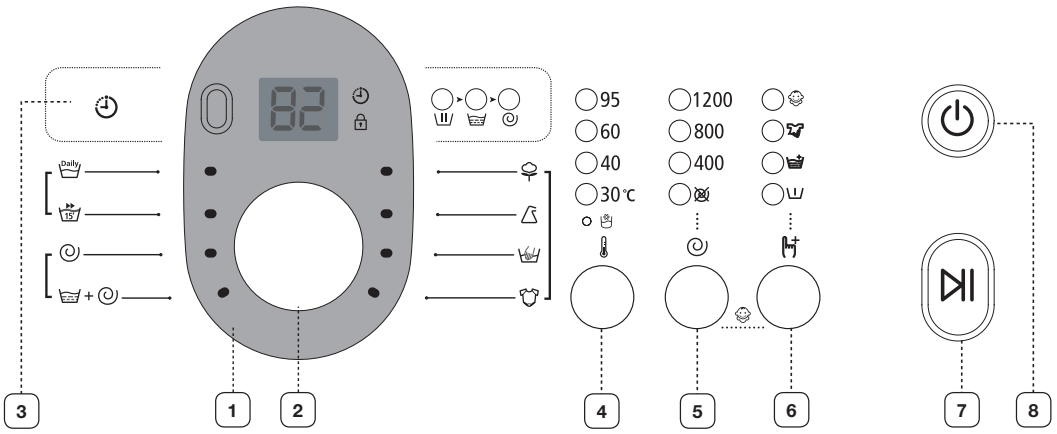

1 DIGITALT GRAFISK DISPLAY	Viser den tilbageværende tid af vaskeforløbet, alle oplysninger om vasken og fejlmeddelelser.
2 HJUL ELLER KNAP TIL VALG AF PROGRAM	Vælg tumblerprogram og centrifugeringshastighed for vasken. For detaljeret information henvises til "Vask af tøj vha. programvælger". (se side 25). **Bomuld ( )** - Almindeligt eller let snavset bomuld, sengetøj, duge, undertøj, håndklæder, skjorter osv. **Syntetisk ( )** - Almindeligt eller let snavsede bluser, skjorter osv., der er lavet af polyester (Diolen, Trevira), polyamid (perlon, nylon) eller lignende blandede stoffer. **Håndvask til uld ( )** - Kun til uld, der kan maskinvaskes. En vask bør ikke veje mere end 2,0 kg. • Uld-programmet vasker vasketøjet med blide bevægelser. Under vasken fortsættes de blide bevægelser og gennemvædningen for at beskytte uldfibrene mod krympning/ødelæggelse og for en superblid vask. Stophandlingen er ikke et problem. • Neutralt vaskemiddel anbefales til Uld-programmet for forbedre vaskeresultater og for større skånsomhed mod uldfibrene. **Baby-pleje( )** - Vask ved høj temperatur samt ekstra skylning sikrer, at der ikke er rester af vaskemidler tilbage i det tynde tøj. **Daglig vask( )** - Bruges til hverdagsvask af f.eks. undertøj og trøjer. Kort program til testinstitutter **Hurtig vask på 15 minutter( )** - Til let snavset tøj, mindre end 2 kg, som du har brug for hurtigt. • Værdien (15 minutter) kan afvige fra de indikerede værdier, afhængigt af vandtryk, vandets hårdhed, vandets indgangstemperatur, rummets temperatur, vaskens type og mængde og graden af snavs, anvendt vaskemiddel, afvigelser i elforsyningen og eventuelle ekstra valgte indstillinger. • Anvend kun en lille mængde vaskemiddel til en lille mængde vasketøj (mindre end 2 kg) til vaskeprogrammet Hurtig vask på 15 minutter. Hvis du anvender for meget vaskemiddel, kan der være vaskemiddel tilbage efter vasken. **Centrifugering( )** - Udfører en ekstra centrifugering for at fjerne mere vand. **Skyl + centrifugering(+)** - Bruges til en vask, der kun behøver skylning eller til at føje skyllemiddel til en vask.

WF0602NXWG-02847C_DA.indd 22 2010-05-13 4:53:52

3 **KNAPPEN UDSÆT SLUTNING ( )**	Tryk på knappen flere gange for at gå igennem de tilgængelige muligheder for udsat slutning (fra 3 timer til 19 timer i intervaller på en time). Den viste tid indikerer tidspunktet, hvor vaskeprogrammet vil være færdigt.
4 **KNAPPEN TEMPERATUR ( )**	Tryk på knappen flere gange for at gå igennem de mulige vasketemperaturer: (Kold, 30 °C, 40 °C, 60 °C og 95 °C).
5 **KNAPPEN CENTRIFUGERING ( )**	Tryk på knappen flere gange for at gå igennem de mulige centrifugeringshastigheder. WF0604/WF0504 – Alle lamper slukkes, ⊗, 400, 800, 1400 omdr./min. WF0602/WF0502 – Alle lamper slukkes, ⊗, 400, 800, 1200 omdr./min. WF0600/WF0500 – Alle lamper slukkes, ⊗, 400, 800, 1000 omdr./min. WF0608/WF0508 – Alle lamper slukkes, ⊗, 400, 800, 800+ omdr./min. "Ingen centrifugering ⊗" - Vasketøjet forbliver i tromlen, men der udføres ingen centrifugering efter den endelige skylning. "Skyllestop (Alle lamper slukkes)" - Vasketøjet bliver lagt i blød i det sidste skyllevand. Før vasketøjet kan tages ud, skal enten programmet Afledning eller Centrifugering køres.
6 **KNAPPEN INDSTILLING ( )**	Tryk på knappen flere gange for at gå igennem de mulige vaskeindstillinger: (Forvask) → (Skyl+) → (Intensiv) → (Forvask) + (Skyl+) → (Forvask) + (Intensiv) → (Skyl+) + (Intensiv) → (Forvask) + (Skyl+) + (Intensiv) → (fra) **(Forvask):** Tryk på denne knap for at vælge forvask. Forvask er kun tilgængelig med følgende programmer: Bomuld(), Syntetisk(), Baby-pleje(), Daglig vask(). **(Skyl+):** Tryk på denne knap for at tilføje ekstra skylninger. **(Intensiv):** Tryk på denne knap, hvis vasketøjet er meget beskidt og har brug for at blive vasket intensivt. Vasketiden øges for hvert program.
7 **KNAPPEN START/PAUSE ( )**	Tryk på knappen for at standse programmer midlertidigt og genstarte dem.
8 **KNAPPEN TÆND/SLUK ( )**	Tryk en gang for at tænde for vaskemaskinen, og tryk igen for at slukke for vaskemaskinen. Hvis vaskemaskinen er tændt i mere end 10 minutter, uden at der trykkes på nogen knapper, slukkes der automatisk for strømmen.

WF0602NXWG-02847C_DA.indd 23 2010-05-13 4:53:53

vask af en mængde vasketøj

Børnelås

Funktionen til børnelås gør det muligt at låse knapperne, så det valgte vaskeprogram ikke kan ændres.

Aktivering/deaktivering

Hvis du ønsker at aktivere eller deaktivere funktionen til børnelås, skal du trykke på knappen **Centrifugering (◎)** og **Indstillinger (⚙)** på samme tid i 3 sekunder. "Børnelås" vil være tændt, når denne funktion er aktiveret.

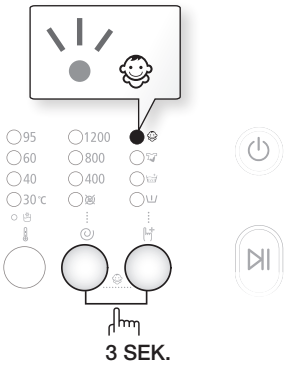

Hvis funktionen til børnelås er aktiveret, er det kun knappen **Tænd/sluk (⏻)**, der virker. Funktionen til børnelås forbliver aktiveret selv efter, at der slukkes eller tændes for maskinen, eller efter at strømledningen er blevet taget ud og sat i igen.

Udsæt slutning

Du kan indstille vaskemaskinen til at færdiggøre vasken automatisk på et senere tidspunkt. Du kan vælge en forsinkelse på mellem 3 og 19 timer (i intervaller af en time). Den viste tid indikerer tidspunktet, hvor vaskeprogrammet vil være færdigt.

1. Indstil vaskemaskinen manuelt eller automatisk i forhold til den type tøj, du vasker.
2. Tryk flere gange på knappen **Udsæt slutning (◷)**, indtil forsinkelsestiden er indstillet.
3. Tryk på knappen **Start/Pause (▷||)**. Indikatoren "Udsæt slutning ◷" lyser op, og uret begynder at tælle ned, indtil den når afslutningstidspunktet.
4. Tryk på knappen **Tænd/sluk (⏻)**, og tænd derefter for vaskemaskinen igen for at annullere Udsæt slutning.

WF0602NXWG-02847C_DA.indd 24 2010-05-13 □□ 4:53:54

Vask af tøj ved hjælp af programvælgeren

Din nye vaskemaskine gør det let at vaske tøj med Samsungs automatiske styringssystem "Fuzzy Control". Når du vælger et vaskeprogram, indstiller maskinen den korrekte temperatur, vasketid og vaskehastighed.

1. Tænd for vandhanen ved vasken.
2. Tryk på knappen **Tænd/sluk (⏻)**.
3. Åbn lugen.
4. Læg tøjet løst ind i tromlen et stykke ad gangen, uden at overfylde maskinen.
5. Luk lugen.
6. Fyld vaskemiddel, skyllemiddel og vaskemiddel til forvask (om nødvendigt) i det korrekte rum.

Forvask er kun tilgængelig ved valg af programmerne Bomuld, Syntetisk, Baby-pleje og Daglig vask. Det er kun nødvendigt, hvis dit tøj er meget snavset.

7. Anvend **Programvælgeren** til at vælge det rette program afhængigt af materialetypen: Bomuld, Syntetisk, Håndvask til uld, Babypleje, Daglig vask, Hurtig vask på 15 minutter. De relevante indikatorer vil blive tændt på betjeningspanelet.
8. På dette tidspunkt kan du styre vasketemperaturen, skyllemængde, centrifugeringshastigheder og forsinkelsestid ved at trykke på de respektive knapper.
9. Tryk på knappen **Start/Pause (⏯)**, og maskinen starter vasken. Indikatoren lyser op, og den resterende tid for vasken vises på displayet.

Pausefunktion

I løbet af de fem første minutter i en vask er det muligt at tage tøj ind eller ud af maskinen.

1. Tryk på knappen **Start/Pause(⏯)** for at låse lugen op.

Lugen kan ikke åbnes, hvis vandet er for VARMT, eller vandstanden er for HØJ.

2. Når lugen er blevet lukket, skal du trykke på knappen **Start/Pause (⏯)** for at genstarte vasken.

Når vasken er færdig:

Når hele vasken er færdig, slukkes maskinen automatisk.

1. Åbn lugen.
2. Fjern vasketøjet.

WF0602NXWG-02847C_DA.indd 25 2010-05-13 4:53:54

vask af en mængde vasketøj

Manuel vask af tøj

Du kan vaske tøjet manuelt uden at bruge programvælgeren.

1. Tilslut vandet.
2. Tryk på knappen **Tænd/sluk (⏻)** på vaskemaskinen.
3. Åbn lugen.
4. Læg tøjet løst ind i tromlen et stykke ad gangen, uden at overfylde maskinen.
5. Luk lugen.
6. Fyld vaskemiddel i og om nødvendigt skyllemiddel eller vaskemiddel til forvask i det korrekte rum.
7. Tryk på knappen **Temp. (🌡)** for at vælge temperaturen. (Koldt, 30 °C, 40 °C, 60 °C, 95 °C)
8. Tryk på knappen **Indstillinger (⚙)** for at vælge programmet Skyl+. Vasketiden øges herefter.
9. Tryk på knappen **Centrifugering (◎)** for at vælge centrifugeringshastigheden. Funktionen til at sætte skylning på pause gør det muligt at fjerne tøj, der stadig er vådt, fra vaskemaskinen. (⊠: Ingen centrifugering (alle lamper slukkes): Skyllestop)
10. Tryk på knappen **Udsæt slutning (🕒)** flere gange for at gå igennem de tilgængelige muligheder for forsinket slutning (fra 3 timer til 19 timer i intervaller på en time). Den viste tid indikerer tidspunktet, hvor vaskeprogrammet vil være færdigt.
11. Tryk på knappen **Start/Pause (▷||)**, og maskinen starter programmet.

RETNINGSLINJER FOR VASKETØJ

For at få det reneste vasketøj og den meste effektive vask bør du følge disse simple retningslinjer.

Kontrollér altid vaskeanvisningen på tøjet inden vask.

Sortér vasketøjet efter følgende kriterier:

- Vaskeanvisning: Sortér vasketøjet efter bomuld, blandede fibre, syntetiske stoffer, silke, uld og kunstsilke.
- Farve: Opdel tøjet i hvidt tøj og farvet tøj. Vask nye, farvede tøjstykker for sig selv.
- Størrelse: Anbring stykker af forskellig størrelse i samme mængde tøj for at gøre vasken bedre.
- Sensitivitet: Vask sarte tøjstykker for sig selv med vaskeprogrammet Finvask for ægte uld, gardiner og silkestoffer. Kig på vaskeanvisningerne på de tøjstykker, du vasker, eller se oversigten over behandling af stoffer i appendikset.

Tøm lommerne

Før hver vask skal du kigge i vasketøjets lommer. Små, ujævnt formede, hårde objekter, som f.eks. mønter, sikkerhedsnåle eller papirklips kan ødelægge vaskemaskinen. Du må ikke vaske tøj, der har store metalspænder, -knapper eller andre tunge metalobjekter.
Metalobjekter på tøjet kan ødelægge både tøjet og tromlen. Vend tøj med knapper eller broderier med vrangen ud inden vask. Hvis lynlåse på bukser eller jakker er åbne under vask, kan tromlen blive beskadiget under centrifugering. Lynlåse bør lukkes og fastgøres med en snor før vask.
Tøj med lange snore kan blive viklet sammen med andet tøj, så det ødelægger snorene. Sørg for at fastgøre snorene før vask.

Forvask af bomuld

Din nye vaskemaskine og de nye vaskemidler vil give dig perfekte vaskeresultater og samtidig spare energi, tid, vand og vaskemiddel. Hvis dine bomuldsstoffer er særligt snavsede, kan du bruge en forvask med et proteinbaseret vaskemiddel.

WF0602NXWG-02847C_DA.indd 26 2010-05-13 □□ 4:53:54

Fastsættelse af vaskekapacitet

Overbelast ikke maskinen. I modsat fald bliver tøjet ikke vasket ordentligt. Brug nedenstående oversigt til at fastsætte kapaciteten i forhold til den type vasketøj, du vasker.

Stoftype	Kapacitet	
Model	WF0604/WF0602 WF0600/WF0608	WF0504/WF0502 WF0500/WF0508
Bomuld - almindeligt/let snavset - meget snavset	6,0 kg	5,0 kg
Syntetisk	3,0 kg	3,0 kg
Håndvask til uld	2,0 kg	2,0 kg

- Hvis vasketøjet ikke er i balance ("UE" vises på displayet), skal du omfordele tøjet. Hvis vasketøjet ikke er i balance, vil centrifugeringseffektiviteten blive reduceret.
- Når du vasker sengetøj eller dyner, kan vasketiden blive forlænget, eller centrifugeringseffektiviteten kan blive reduceret.
- For sengetøj eller dyner anbefales en maksimal vægt på 1,8 kg eller mindre.

Sørg for at komme brystholdere (der tåler vand) i et vaskenet (anskaffes separat).

- Brystholderens metaldele kan gå igennem materialet og beskadige vasketøjet. Derfor skal du sørge for at komme dem i et fint vaskenet.
- Små, lyse beklædningdele, som f.eks. sokker, handsker, strømper og lommetørklæder, kan blive fanget omkring døren. Kom dem i et fint vaskenet.

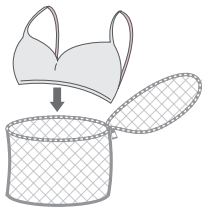

FORSIGTIG Vask ikke vaskenettet alene uden andet vasketøj. Dette kan medføre unormale vibrationer, der kan rykke vaskemaskinen og forårsage uheld, der medfører personskade.

- Hvis du fortsætter med tørringen med blot et par bukser eller et enkelt håndklæde inde i tromlen, fungerer tørringen muligvis ikke som forventet.
- Det anbefales at komme mere end to stykker vasketøj af samme type i tromlen.

WF0602NXWG-02847C_DA.indd 27 2010-05-13 4:53:54

vask af en mængde vasketøj

VASKEMIDLER OG TILSÆTNINGSSTOFFER

Hvilket vaskemiddel skal jeg bruge?

Den type vaskemiddel, du skal bruge, afhænger af typen af stof (bomuld, syntetisk, håndvask til uld), farve, vasketemperatur og omfang af snavs. Brug altid et lavtskummende vaskemiddel, der er fremstillet til automatiske vaskemaskiner.
Følg producentens anbefalinger i forhold til vasketøjets vægt, omfanget af snavs og vandets hårdhed i området. Hvis du ikke ved, hvor hårdt vandet er, kan du spørge på vandværket.

Brug ikke vaskemiddel, der er blevet hårdt eller solidt, da rester fra vaskemidlet kan forblive i skylleprogrammet. Det kan forårsage, at vaskemaskinen ikke skyller korrekt eller blokeres, så den bliver overfyldt.

Sæbeskuffe

Vaskemaskinen har separate rum til vaskemiddel og skyllemiddel. Kom alt vaskemiddel i de rette rum inden vaskemaskinen startes.

Du må IKKE åbne sæbeskuffen, når vaskemaskinen kører.

1. Træk sæbeskuffen på venstre side af betjeningspanelet ud.
2. Kom den anbefalede mængde vaskemiddel direkte i sæbeskuffen Ⅱ, før vaskemaskinen startes.
3. Kom den anbefalede mængde skyllemiddel i rummet til skyllemiddel ❋, hvis det er nødvendigt.
4. Hvis du anvender funktionen Forvask, skal du komme den anbefalede mængde vaskemiddel i rummet til forvask Ⅰ.

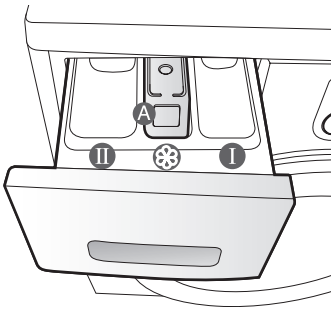

Ved vask af store materialer må du IKKE bruge følgende type vaskemiddel:

- Vaskemidler af tablet- og kapseltype
- Vaskemidler med bold og net

Koncentreret eller tykt skyllemiddel og blødgøringsmiddel skal fortyndes med lidt vand, inden det hældes i dispenseren (forhindrer overløbet i at blive blokeret).

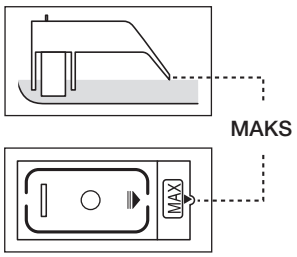

WF0602NXWG-02847C_DA.indd 28 2010-05-13 4:53:55

rengøring og vedligeholdelse af vaskemaskinen

Hvis du holder vaskemaskinen ren, forbedres ydeevnen, du undgår unødvendige reparationer og dens levetid forlænges.

AFLEDNING AF VAND I VASKEMASKINEN I NØDSTILFÆLDE

1. Tag vaskemaskinens stik ud af stikkontakten.
2. Åbn filterdækslet.

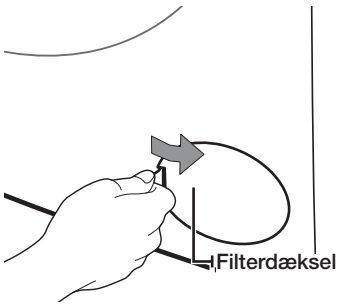

3. Træk nødafledningsslangen fremad for at fjerne den fra holderkrogen.

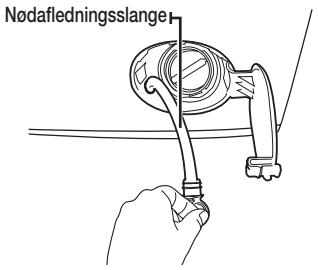

4. Tag hætten til nødafledning af, og luk nødafledningsslangen.
5. Lad alt vandet løbe ud i en skål.
6. Genmonter hætten til nødafledning, og fastgør derefter nødafledningsslangen til holderkrogen.
7. Sæt filterdækslet på igen.

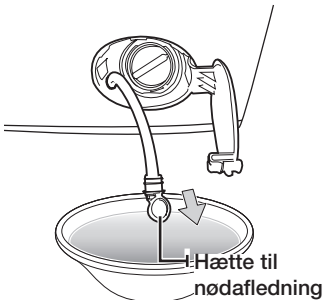

RENGØRING AF DE UDVENDIGE DELE

1. Tør vaskemaskinens overflade af, herunder betjeningspanelet, med en blød klud og et ikke-slibende rengøringsmiddel.
2. Brug en blød klud til at tørre overfladen af med.
3. Hæld ikke vand på vaskemaskinen.

WF0602NXWG-02847C_DA.indd 29 2010-05-13 4:53:55

rengøring og vedligeholdelse af vaskemaskinen

RENGØRING AF SÆBESKUFFEN OG SKUFFEFORDYBNING

1. Tryk på udløsergrebet på den indvendige side af sæbeskuffen, og træk den ud.
2. Fjern skillevæggen til flydende vaskemiddel fra sæbeskuffen

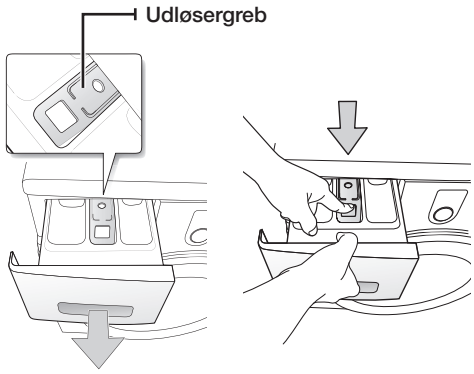

3. Vask alle delene af under rindende vand.

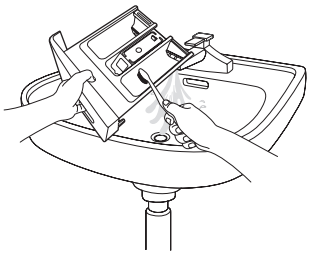

4. Rengør skuffens fordybning med en gammel tandbørste.
5. Sæt skillevæggen til flydende vaskemiddel på plads igen ved at skubbe den grundigt ind i skuffen.
6. Skub skuffen på plads.
7. For at fjerne rester af vaskemidler skal du aktivere et skylleprogram uden vasketøj i tromlen.

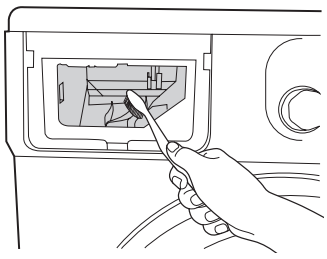

WF0602NXWG-02847C_DA.indd 30 2010-05-13 4:53:56

RENGØRING AF FILTERET

Vi anbefaler, at du renser filteret 5 eller 6 gange om året, eller når fejlmeddelelsen ”5E” bliver vist. (Der henvises til “Afledning af vand i vaskemaskinen i nødstilfælde” på forrige side.)

FORSIGTIG Inden du renser filteret, skal du huske at fjerne strømkablet.

1. Åbn filterdækslet.
2. Tag hætten til nødafledningen af, når du har lukket nødafledningsslangen, og afled alt vand.
3. Skru hætten til filteret af.

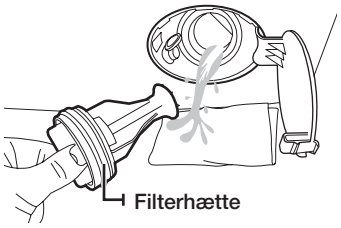

4. Vask eventuel skidt eller andet materiale af filteret. Kontroller, at afledningspumpens propel bag filteret ikke er blokeret.
5. Sæt filterhætten på igen.
6. Sæt filterdækslet på igen.

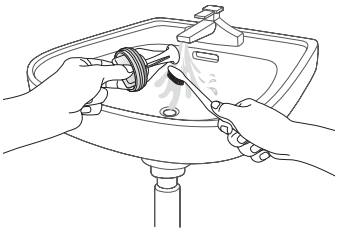

Hvis filterhætten ikke er monteret korrekt, kan der slippe vand ud.

RENGØRING AF TRÅDFILTERET PÅ VANDSLANGEN

Du bør rengøre trådfilteret på vandslangen mindst én gang om året, eller når fejlmeddelelsen ”4E” bliver vist:

1. Sluk for vandtilførslen til vaskemaskinen.
2. Skru slangen af på vaskemaskinens bagside. For at undgå at vandet sprøjter ud på grund af lufttryk i slangen, skal du dække slangen til med en klud.
3. Træk forsigtigt trådfilteret ud fra slangens ende med en tang, og skyl den under vand, indtil den er ren. Rengør også gevindstykket indvendigt og udvendigt.
4. Skub filteret på plads igen.
5. Skru slangen på vaskemaskinens bagside på igen.
6. Kontrollér, at gevindstykkerne er vandtætte, og tænd for hanen.

WF0602NXWG-02847C_DA.indd 31 2010-05-13 4:53:56

rengøring og vedligeholdelse af vaskemaskinen

REPARATION AF EN FROSSEN VASKEMASKINE

Hvis temperaturen falder under frysepunktet, og din vaskemaskine er frossen:

1. Tag strømmen fra vaskemaskinen.
2. Hæld varmt vand på vandhanen for at løsne vandtilførselsslangen.
3. Fjern vandtilførselsslangen, og læg den i varmt vand.
4. Hæld varmt vand i vaskemaskinens tromle, og lad det virke i 10 minutter.
5. Tilslut vandtilførselsslangen til vandhanens gevind, og kontroller, at vandtilførslen og afledningen er normal.

OPBEVARING AF VASKEMASKINEN

Hvis du skal opbevare vaskemaskinen i længere tid, er det bedst at aflede vandet og afmontere den. Vaskemaskiner kan blive ødelagt, hvis der er vand i slangerne og interne komponenter under opbevaring.

1. Vælg programmet Hurtig vask på 15 minutter, og kom blegemiddel i rummet til blegemiddel. Kør vaskemaskinen igennem programmet uden vasketøj.
2. Sluk for vandhanerne, og afmonter indløbsslangerne.
3. Tag vaskemaskinens strømledning ud af stikkontakten, og lad vaskemaskinens luge stå åben, så der kan cirkulere luft inde i tromlen.

Hvis vaskemaskinen er blevet opbevaret et sted med temperaturer under frysepunktet, skal du lade noget tid gå, så eventuelt frossent vand kan tø op før brug.

WF0602NXWG-02847C_DA.indd 32 2010-05-13 4:53:56

fejlfinding og informationskoder

KONTROLLÉR DISSE TING, HVIS DER ER PROBLEMER MED VASKEMASKINEN...

PROBLEM	LØSNING
Vil ikke starte	• Kontroller, at vaskemaskinen er sat til. • Kontroller, at lugen er ordentligt lukket. • Kontroller, at vandhanen er lukket op. • Kontroller, at du har trykket på knappen Start/Pause (⏯).
Har ikke vand eller nok vand	• Åbn helt for vandet. • Kontroller, at vandtilførselsslangen ikke er frosset til. • Ret vandindførselsslangen ud. • Rens filteret på vandindførselsslangen.
Der er stadig vaskemiddel tilbage i sæbeskuffen, når vaskeprogrammet er fuldført	• Kontroller, at vaskemaskinen kører med et tilstrækkeligt vandtryk. • Sørg for, at vaskemidlet kommer ned i midten af sæbeskuffen.
Vibrerer eller laver for meget larm	• Kontroller, at vaskemaskinen er placeret på en jævn overflade. Hvis overfladen ikke er jævn, skal du tilpasse vaskemaskinens justeringsfødder for at stille maskinen lige. • Kontroller, at fragtboltene er fjernet. • Kontroller, at vaskemaskinen ikke er i berøring med en anden genstand. • Kontroller, at vasketøjet er fyldt jævnt i.
Vaskemaskinen leder ikke vandet ud og/eller centrifugerer ikke	• Ret afledningsslangen ud. Udskift knækkede slanger. • Kontroller, at filteret ikke er tilstoppet.
Lugen er låst eller kan ikke åbnes.	• Lugen kan ikke åbnes før 3 minutter efter, maskinen er stoppet, eller der er slukket for maskinen.

Hvis problemet ikke bliver løst, skal du kontakte Samsung kundeservice.

WF0602NXWG-02847C_DA.indd 33 2010-05-13 4:53:57

fejlfinding og informationskoder

INFORMATIONSKODER

Hvis der sker fejl med vaskemaskinen, kan du se forskellige informationskoder i displayet. Hvis dette sker, skal du kontrollere dette skema og prøve den anbefalede løsning, inden du kontakter kundeservice.

KODESYMBOL	LØSNING
dE	• Luk lugen.
4E	• Kontroller, at vandhanen er lukket op. • Kontroller vandtrykket.
5E	• Afled vandet i røret med nødafledningsslangen, rengør pumpefilteret, og kontroller, at afløbsslangen monteres korrekt.
UE	• Vasketøjet er ikke i balance. Omfordel vasketøjet. Hvis kun et enkelt stykke tøj skal vaskes, som f.eks. en badekåbe eller et par bukser, kan den endelige centrifugering være utilfredsstillende, og fejlmeddelelsen ”UE” vises på displayet.
cE/3E	• Ring til kundeservice.

Hvis der vises koder, som ikke er angivet i ovenstående, eller hvis den anbefalede løsning ikke løser problemet, skal du kontakte dit Samsung servicecenter eller en lokal Samsung-forhandler.

WF0602NXWG-02847C_DA.indd 34 2010-05-13 4:53:57

PROGRAMOVERSIGT

(● brugervalg)

PROGRAM	Maks. kapacitet (kg)		VASKEMIDDEL			Maks. temp. (°C)
	WF0604/ WF0602 WF0600/ WF0608	WF0504/ WF0502 WF0500/ WF0508	Forvask	vask	Skyllemiddel	
Bomuld	6.0	5.0	●	ja	●	95
Syntetisk	3.0	3.0	●	ja	●	60
Håndvask til uld	2.0	2.0	-	ja	-	40
Babypleje	4.0	4.0	●	ja	●	95
Daglig vask	3.0	3.0	●	ja	●	60
Hurtig vask på 15 minutter	2.0	2.0	-	ja	●	40

PROGRAM	Centrifugeringshastighed (maks.) omdr./min.				Udsæt slutning
	WF0604/ WF0504	WF0602/ WF0502	WF0600/ WF0500	WF0608/ WF0508	
Bomuld	1400	1200	1000	800+	●
Syntetisk	1400	1200	1000	800+	●
Håndvask til uld	800	800	800	800	●
Babypleje	1400	1200	1000	800+	●
Daglig vask	1400	1200	1000	800+	●
Hurtig vask på 15 minutter	800	800	800	800	●

1. Et program med forvask tager cirka 15 minutter længere.
2. Varigheden af programmet er blevet målt under de betingelser, der er specificeret i Standard IEC 60456/ EN 60456.
3. BOMULD 60 °C+INTENSIV er et program i EN60456-specifikationerne.
4. Programtider i det enkelte hjem kan være anderledes end de værdier, der er angivet i tabellen på grund af variationer i vandtilførslens tryk og temperatur, vaskemængden og typen af vasketøj.
5. Hvis du vælger funktionen ”Intensiv vask”, vil vasketiden blive øget for hvert program.

WF0602NXWG-02847C_DA.indd 35 2010-05-13 4:53:57

appendiks

OVERSIGT OVER STOFFER OG BEHANDLINGEN AF DEM

Følgende symboler giver retningslinjer for behandling af forskellige stoffer. Vaskeanvisningerne indeholder fire symboler i denne rækkefølge: vaskning, blegning, tørretumbling, strygning og kemisk rens om nødvendigt. Brugen af symbolerne sikrer ensartethed blandt tøjproducenter fra både ind- og udland. Følg vaskeanvisningerne for at forlænge vasketøjets levetid og reducere mængden af problemer med at vaske.

	Modstandsdygtigt materiale		Kan stryges ved maks. 100 °C
	Sarte stoffer		Må ikke stryges
95 95	Stof kan vaskes ved 95 °C	A	Kan renses kemisk med et opløsningsmiddel
60 60	Stof kan vaskes ved 60 °C	P	Rens med perchlorid, let brændstof, ren sprit eller kun R113
40 40	Stof kan vaskes ved 40 °C	F	Rens med flyvebenzin, ren sprit eller kun R113
30 30	Stof kan vaskes ved 30 °C		Må ikke renses
	Stoffet kan håndvaskes		Tør liggende
	Kun rensning		Kan hænges til tørre
cl	Kan afbleges i koldt vand		Tør tøjet på bøjle
	Må ikke afbleges		Tørretumbles ved normal varme
	Kan stryges ved maks. 200 °C		Tørretumbles ved reduceret varme
	Kan stryges ved maks. 150 °C		Må ikke tørretumbles

BESKYTTELSE AF MILJØET

- Denne maskine er fremstillet af materialer, der kan genbruges. Hvis du beslutter dig for at bortskaffe maskinen, skal du overholde de lokale forskrifter om bortskaffelse af affald. Klip netledningen over, så maskinen ikke kan tilsluttes en strømkilde. Fjern lugen, så dyr og små børn ikke kan blive lukket inde i maskinen.
- Overskrid ikke de mængder vaskemiddel, der anbefales af producenten af vaskemidlet.
- Brug kun pletfjerner og blegemidler før vasken, og kun når det er strengt nødvendigt.
- Spar på vand og elektricitet ved at fylde maskinen op (den nøjagtige mængde afhænger af det anvendte program).

ERKLÆRING OM OVERENSSTEMMELSE

Denne maskine overholder europæiske sikkerhedsstandarder, EU-direktiv 93/68 og EN-standard 60335.

WF0602NXWG-02847C_DA.indd 36 2010-05-13 4:54:01

SPECIFIKATIONER

TYPE			VASKEMASKINE MED PÅFYLDNING FRA FORSIDEN			
MÅL			WF0604/WF0602/WF0600/WF0608			
			B 600 mm X D 505 mm X H 850 mm			
VANDTRYK			50 kPa ~ 800 kPa			
VANDMÆNGDE			48 ℓ			
NETTOVÆGT			WF0604/WF0602/WF0600/WF0608			
			64 kg			
VASKE- OG CENTRIFUGERINGSKAPACITET			6,0 kg			
STRØMFORBRUG	MODEL		WF0604/WF0602/WF0600/WF0608			
	VASK	220 V	210 W			
		240 V	210 W			
	VASK OG OPVARMNING	220 V	2200 W			
		240 V	2400 W			
	CENTRIFUGERING	MODEL	WF0604/WF0602/WF0600/WF0608			
		230V	550 W			
	PUMPNING		30 W			
PAKKENS VÆGT	MODEL		WF0604/WF0602/WF0600/WF0608			
	PAPIR		0,1 kg			
	PLASTIK		0,9 kg			
OMDREJNINGSTAL FOR CENTRIFUGERING	MODEL		WF0604	WF0602	WF0600	WF0608
	omdr./min.		1400	1200	1000	800

Med henblik på produktforbedring kan dette produkts udseende og specifikationer ændres uden forudgående varsel.

WF0602NXWG-02847C_DA.indd 37 2010-05-13 4:54:01

appendiks

SPECIFIKATIONER

TYPE			VASKEMASKINE MED PÅFYLDNING FRA FORSIDEN			
MÅL			WF0504/WF0502/WF0500/WF0508			
			B 600 mm X D 425 mm X H 850 mm			
VANDTRYK			50 kPa ~ 800 kPa			
VANDMÆNGDE			40 ℓ			
NETTOVÆGT			WF0504/WF0502/WF0500/WF0508			
			62 kg			
VASKE- OG CENTRIFUGERINGSKAPACITET			5,0 kg			
STRØMFORBRUG	MODEL		WF0504/WF0502/WF0500/WF0508			
	VASK	220 V	210 W			
		240 V	210 W			
	VASK OG OPVARMNING	220 V	2200 W			
		240 V	2400 W			
	CENTRIFUGERING	MODEL	WF0504/WF0502/WF0500/WF0508			
		230V	550 W			
	PUMPNING		30 W			
PAKKENS VÆGT	MODEL		WF0504/WF0502/WF0500/WF0508			
	PAPIR		0,1 kg			
	PLASTIK		0,9 kg			
OMDREJNINGSTAL FOR CENTRIFUGERING	MODEL		WF0504	WF0502	WF0500	WF0508
	omdr./min.		1400	1200	1000	800

Med henblik på produktforbedring kan dette produkts udseende og specifikationer ændres uden forudgående varsel.

WF0602NXWG-02847C_DA.indd 38 2010-05-13 □□ 4:54:01

notater

SPØRGSMÅL ELLER KOMMENTARER?

Land	RING	ELLER BESØG OS ONLINE PÅ
DENMARK	70 70 19 70	www.samsung.com
FINLAND	030 - 6227 515	www.samsung.com
NORWAY	815-56 480	www.samsung.com
SWEDEN	0771 726 7864 (SAMSUNG)	www.samsung.com
ITALY	800 - SAMSUNG (726-7864)	www.samsung.com

Kodenr. DC68-02847C_DA

WF0604N WF0504N
WF0602N WF0502N
WF0600N WF0500N
WF0608N WF0508N

Pesukoneen

käyttöopas

monien mahdollisuuksien laitteita

Kiitos, että ostit tämän Samsung-tuotteen.
Saadaksesi täydellisen palvelun, rekisteröi tuotteesi osoitteessa

www.samsung.com/register

CE

SAMSUNG

WF0602NXWG-02847C_FI.indd 1 2010-05-13 4:54:29

uuden samsung-pesukoneesi ominaisuuksia

Uusi pesukoneesi muuttaa käsityksesi pyykinpesusta. Samsungin pesukoneen erityisen suuri tilavuus, energiatehokkuus ja muut ominaisuudet tekevät jokapäiväisestä puurtamisestakin nautinnon.

- **Lastenvaatteiden hoito-ohjelmat**

  Tässä Samsungin pesukoneessa on lastenvaatteiden pesuohjelmia, jotka auttavat paremmin suojaamaan lasten herkkää ihoa.
  Nämä ohjelmat vähentävät lasten ihoärsytystä minimoimalla pesuainejäämät. Lisäksi ohjelmat jaottelevat eri tyyppisen pyykin ja pesu tapahtuu kullekin tyypille parhaiten sopivalla tavalla, jolloin lapset tuntevat olonsa puhtaan raikkaiksi laittaessaan vaatteensa ylleen.

- **Lapsilukko**

  Lapsilukkotoiminto pitää pienet, uteliaat kädet poissa pesukoneesta.
  Tämä turvaominaisuus estää lapsiasi leikkimästä pesukoneen toiminnoilla ja hälyttää sinulle heti aktivoituessaan.

- **Viivekäynnistys**

  Aseta pesuohjelmalle jopa 19 tunnin viivästys tunnin tarkkuudella, niin voit lisätä pesukoneesi käyttömukavuutta esimerkiksi silloin, kun lähdet ulos.

- **15'-pikapesu**

  Ei aikaa hukattavaksi! 15 minuutin pesuohjelman ansiosta ehdit varmasti ajoissa.
  15 minuutin pikapesuohjelma on ratkaisu kiireiseen elämään.
  Nyt voit pestä lempivaatteesi vain 15 minuutissa!

- **Käsinpesuohjelma**

  Hoida vaatteitasi erityisen hyvin käyttämällä aina oikeaa lämpötilaa, hellävaraista pesua ja oikeaa vesimäärää.

- **Suuri luukku**

  Erittäin suuren luukun ansiosta näet koneen sisälle paljon paremmin! Voit myös lisätä ja poistaa pyykkiä helposti; varsinkin suurikokoisia vuodevaatteita, pyyhkeitä jne.

Tämä opas sisältää tärkeää tietoa uuden Samsung-pesukoneesi asennuksesta, käytöstä ja hoidosta. Saat tästä oppaasta tietoja käyttöpaneelin ja pesukoneen käytöstä sekä siitä, kuinka voit parhaiten hyödyntää koneen kaikki loistavat ominaisuudet ja toiminnot. Osiossa "Vianmääritys ja näyttökoodit" sivulla 33 kerrotaan, mitä voit tehdä, jos jokin menee vikaan uuden pesukoneesi kanssa.

WF0602NXWG-02847C_FI.indd 2 2010-05-13 4:54:29

turvallisuustiedot

Onnittelut uuden Samsung-pesukoneen hankkimisesta. Tämä opas sisältää tärkeää tietoa laitteesi asennuksesta, käytöstä ja hoidosta. Lue tämä opas huolellisesti, jotta voisit hyödyntää kaikkia pesukoneesi etuja ja ominaisuuksia.

TURVALLISUUSTIETOIHIN LIITTYVIÄ TÄRKEITÄ HUOMAUTUKSIA

Lue tämä opas läpikotaisin, jotta tietäisit, kuinka laitteen kaikkia ominaisuuksia ja toimintoja käytetään turvallisesti. Pidä opas tallessa laitteen lähellä tulevaa käyttöä varten. Käytä tätä laitetta tämän käyttöoppaan ohjeiden mukaisesti vain siihen tarkoitukseen, johon laite on suunniteltu.
Tämän oppaan varoitukset ja tärkeät ohjeet eivät sisällä kaikkia mahdollisia olosuhteita ja tilanteita. On omalla vastuullasi käyttää tervettä järkeä ja olla huolellinen ja varovainen, kun asennat, ylläpidät ja käytät tätä pesukonetta.
Koska oheiset ohjeet koskevat useita eri malleja, oman pesukoneesi ominaisuudet saattavat olla jonkin verran erilaiset kuin tässä oppaassa kuvatut, eivätkä kaikki varoitukset välttämättä koske sinun laitettasi. Jos sinulla on jotakin kysyttävää, ota yhteyttä lähimpään huoltopalveluun tai etsi ohjeita ja muita tietoja osoitteesta www.samsung.com.

TÄRKEITÄ TURVALLISUUSSYMBOLEJA JA TURVATOIMIA

Oppaan kuvakkeiden ja merkkien merkitykset:

VAROITUS	Vaarat ja vaaralliset toimet, jotka saattavat aiheuttaa **vakavia henkilö- tai omaisuusvahinkoja tai kuoleman**.
MUISTUTUS	Vaarat ja vaaralliset toimet, jotka saattavat aiheuttaa **henkilö- tai omaisuusvahinkoja**.
MUISTUTUS	Voit vähentää tulipalon, räjähdyksen, sähköiskun ja henkilövahinkojen riskiä pesukonetta käytettäessä noudattamalla näitä turvatoimia:

	ÄLÄ yritä.
	ÄLÄ pura.
	ÄLÄ koske.
	Seuraa tarkoin ohjeita.
	Irrota pesukoneen verkkojohto pistorasiasta.
	Varmista, että pesukone on maadoitettu, jotta voisit välttyä sähköiskuilta.
	Pyydä apua huoltoliikkeestä.
	Huomio

Nämä varoitusmerkit auttavat estämään sinua ja muita loukkaantumasta.
Noudata niitä tarkoin.
Kun olet lukenut tämän osion, pidä se tallessa tulevaa käyttöä varten.

Lue kaikki ohjeet ennen kuin käytät tätä laitetta.

Kaikkiin laitteisiin, jotka toimivat sähköllä ja joissa on liikkuvia osia, liittyy onnettomuusriski. Jotta laitteen käyttö olisi turvallista, sinun on perehdyttävä sen toimintaan ja oltava varovainen sitä käyttäessäsi.

WF0602NXWG-02847C_FI.indd 3 2010-05-13 4:54:31

Älä anna lasten (tai lemmikkieläinten) leikkiä pesukoneen päällä tai sen sisällä. Pesukoneen luukku ei avaudu sisäpuolelta helposti ja lapsi saattaa loukkaantua vakavasti, jos hän jää loukkuun koneen sisälle.

VAROITUS Tämä laite ei ole tarkoitettu lasten tai muiden sellaisten henkilöiden käytettäväksi, joiden fyysiset tai henkiset ominaisuudet, aistirajoitukset tai kokemuksen ja tiedon puute estävät heitä käyttämästä laitetta turvallisesti, ellei heidän turvallisuudestaan vastaava henkilö valvo heitä tai ole opastanut heille laitteen käyttöä.

Valvo, etteivät lapset leiki laitteen kanssa.

Jos pistotulppa (verkkojohto) on vaurioitunut, tulppa tai johto pitää vaihdattaa valmistajalla, valtuutetussa huoltoliikkeessä tai ammattitaitoisella mekaanikolla, jotta vältyttäisiin vaurioilta ja vahingoilta.

Laite on asetettava niin, että verkkojohdon pistokkeeseen, vesihanaan ja poistoletkuun pääsee helposti käsiksi.

Jos käytössäsi on sellainen pesukonemalli, jossa tuuletusaukot ovat koneen pohjassa, varmista, ettei mikään matto tai muu este peitä tuuletusaukkoja.

Käytä uusia letkuja. Vanhoja letkuja ei saa käyttää uudelleen.

TIETOA WEEE-MERKISTÄ

Tuotteen asianmukainen hävittäminen (WEEE)

(Voimassa Euroopan unioniin kuuluvissa maissa ja muissa Euroopan maissa, joissa on käytössä jokin vastaava keräysjärjestelmä)

Tämä joko tuotteessa, lisävarusteissa tai käyttöoppaassa oleva merkintä osoittaa, että tuotetta ja sen sähköisiä lisävarusteita (esim. laturi, kuulokkeet ja USB-kaapeli) ei saa hävittää yhdessä muiden kotitalousjätteiden kanssa. Kun tällainen tuote on tullut elinkaarensa loppuun, älä hävitä sitä yhdessä muiden jätteiden kanssa, vaan toimita se oikeaoppisesti kierrätettäväksi. Näin estät mahdolliset ympäristö- ja terveyshaitat ja edistät samalla materiaalien kierrätystä.

Kotitalousasiakkaat saavat tarvittaessa tarkempia kierrätysohjeita jälleenmyyjältä tai paikallisesta jätehuollosta.

Yritysasiakkaiden tulee ottaa yhteyttä jälleenmyyjäänsä ja tarkistaa ostosopimuksensa ehdot. Tätä tuotetta ja sen sähköisiä lisävarusteita ei saa hävittää yhdessä muiden yritysjätteiden kanssa.

WF0602NXWG-02847C_FI.indd 4 2010-05-13 4:54:31

VAROITUS ASENNUKSEEN LIITTYVÄT TÄRKEÄT VAROITUSMERKIT

Tämän laitteen saa asentaa ainoastaan pätevä sähköasentaja tai huoltopalvelu.
- Se voi muutoin johtaa sähköiskuun, tulipaloon, räjähdykseen, tuoteongelmiin tai henkilövahinkoihin.

Laite on painava, joten ole varovainen, kun nostat sitä.

Liitä virtajohto 220 V / 50 Hz / 20 A tai tehokkaampaan vaihtovirtalähteeseen ja liitä kyseiseen pistorasiaan vain tämä laite. Älä myöskään käytä jatkojohtoa.
- Jos pistorasiaan liitetään muita laitteita, tehoelementin tai jatkojohdon käyttö voi johtaa sähköiskuun tai tulipaloon.
- Varmista, että virtalähteen jännite, taajuus ja virta vastaavat tuoteominaisuuksia. Muutoin vaarana on sähköisku tai tulipalo. Liitä pistoke pistorasiaan tiukasti.

Poista kaikki vieraat aineet (esim. pöly tai vesi) säännöllisesti pistokkeen liittimistä ja kosketuskohdista kuivaa liinaa käyttäen.
- Irrota pistoke ja puhdista se kuivalla liinalla.
- Muutoin vaarana on sähköisku tai tulipalo.

Kytke pistoke pistorasiaan oikeassa suunnassa niin, että johto osoittaa lattiaa kohti.
- Jos kytket pistokkeen pistorasiaan päinvastaisessa suunnassa, johdon sisällä olevat johtimet saattavat vaurioitua ja seurauksena voi olla sähköisku tai tulipalo.

Pidä pakkausmateriaalit lasten ulottumattomissa vaaratilanteiden välttämiseksi.
- Jos pussi joutuu lapsen päähän, lapsi voi tukehtua.

Jos laite, sen pistoke tai virtajohto on vaurioitunut, ota yhteyttä lähimpään huoltopalveluun.

Tämä laite on maadoitettava oikeaoppisesti.
Älä maadoita laitetta kaasuputkeen, muoviseen vesiputkeen tai puhelinlinjaan.
- Se voi muutoin johtaa sähköiskuun, tulipaloon, räjähdykseen tai tuoteongelmiin.
- Älä koskaan liitä virtajohtoa pistorasiaan, jota ei ole maadoitettu oikein ja varmista, että pistorasia on paikallisten ja kansallisten määräyksien mukainen.

Älä koskaan asenna tätä laitetta lämmittimen tai helposti syttyvien aineiden läheisyyteen. Älä asenna laitetta kosteisiin, rasvaisiin tai pölyisiin tiloihin äläkä sellaiseen paikkaan, jossa se altistuu suoralle auringonvalolle tai vedelle (esim. sadepisaroille).

Älä asenna laitetta paikkaan, jossa se altistuu alhaisille lämpötiloille.
- Pakkanen saattaa halkaista laitteen putket.

Älä asenna laitetta paikkaan, jossa voi tapahtua kaasuvuoto.
- Vaarana on sähköisku tai tulipalo.

Älä käytä muuntajaa.
- Vaarana on sähköisku tai tulipalo.

Älä käytä vaurioitunutta pistoketta, virtajohtoa tai löysää pistoketta.
- Vaarana on sähköisku tai tulipalo.

Älä vedä tai taita virtajohtoa liikaa.
Älä kierrä tai sido virtajohtoa.
Älä kiinnitä virtajohtoa metallisen esineen päälle, aseta painavaa esinettä virtajohdon päälle, aseta virtajohtoa esineiden väliin tai paina virtajohtoa laitteen takana olevaan tilaan.
- Vaarana on sähköisku tai tulipalo.

WF0602NXWG-02847C_FI.indd 5 2010-05-13 4:54:31

Älä vedä virtajohdosta pistoketta irrotettaessa.
- Irrota pistoke pistokkeesta kiinni pitäen.
- Muutoin vaarana on sähköisku tai tulipalo.

Älä aseta virtajohtoja sellaiseen paikkaan, jossa niihin voi kompastua.

⚠ MUISTUTUS ASENNUKSEEN LIITTYVÄT MUISTUTUSMERKIT

Laite tulee laittaa sellaiseen asentoon, että pistorasia on käden ulottuvilla.
- Jos et toimi näin, seurauksena voi olla sähköisku tai tulipalo.

Asenna laite vaakasuoraan sellaiselle lattialle, joka kestää laitteen painon.
- Jos et toimi näin, laite saattaa täristä, liikkua, pitää ylimääräistä ääntä tai se ei välttämättä toimi oikein.

⚠ VAROITUS KÄYTTÖÖN LIITTYVÄT TÄRKEÄT VAROITUSMERKIT

Jos laitteesta tulvii vettä, katkaise veden- ja virransyöttö välittömästi ja ota yhteyttä lähimpään huoltopalveluun.
- Älä irrota pistoketta märillä käsillä.
- Jos et toimi näin, seurauksena voi olla sähköisku.

Jos laitteesta kuuluu outoa ääntä tai savua tai se haisee palaneelle, ota virtajohto välittömästi irti pistorasiasta ja ota yhteyttä lähimpään huoltopalveluun.
- Muutoin vaarana on sähköisku tai tulipalo.

Jos käyttötiloissa tapahtuu kaasuvuoto (propaani- tai nestekaasuvuoto tms.), tuulet tilat välittömästi äläkä koske pistokkeeseen. Älä koske laitteeseen äläkä virtajohtoon.
- Älä käytä tuuletinta.
- Kipinä voi aiheuttaa räjähdyksen tai tulipalon.

Älä anna lasten leikkiä pesukoneen sisällä tai päällä. Kun hävität laitteen, poista sen luukun vipu.
- Jos lapsi jää pesukoneen sisälle, hän ei saata päästä sieltä pois ja voi tukehtua kuoliaaksi.

Poista ennen pesukoneen käyttöä kaikki sen pohjassa olevat pakkausmateriaalit (pehmusteet ja styroksi).

WF0602NXWG-02847C_FI.indd 6 2010-05-13 4:54:31

Älä pese koneessa sellaisia vaatteita, joissa on bensiiniä, kerosiinia, bensiiniä, maaliohennetta, alkoholia tai muita herkästi syttyviä tai räjähtäviä aineita.

- Vaarana on sähköisku, tulipalo tai räjähdys.

Älä avaa pesukoneen luukkua väkisin, kun laite on käynnissä (pesu korkeissa lämpötiloissa, kuivaus tai linkous).

- Laitteesta ulos tulviva vesi voi aiheuttaa palovammoja tai tehdä lattiasta liukkaan.

Tämä voi johtaa henkilövahinkoihin.

- Luukun avaaminen väkisin voi vaurioittaa laitetta tai aiheuttaa henkilövahinkoja.

Älä laita käsiäsi pesukoneen alle.

- Tämä voi johtaa henkilövahinkoihin.

Älä kosketa pistokkeeseen märillä käsillä.

- Vaarana on sähköisku.

Kun laite on käytössä, älä katkaise sen virtaa vetämällä pistoke irti pistorasiasta.

- Jos tämän jälkeen kytket pistokkeen uudelleen pistorasiaan, tämä voi aiheuttaa kipinöitä ja sähköiskun tai tulipalon.

Älä anna lasten tai muiden huoltajaa tarvitsevien henkilöiden käyttää pesukonetta ilman valvontaa. Älä anna lasten kiipeillä laitteessa.

- Jos et toimi näin, seurauksena voi olla sähköisku, palovammoja tai muita henkilövahinkoja.

Älä laita käsiäsi äläkä mitään metalliesineitä pesukoneen alle sen ollessa käytössä.

- Tämä voi johtaa henkilövahinkoihin.

Älä irrota laitetta pistorasiasta vetämällä virtajohdosta. Ota aina pistokkeesta tiukasti kiinni ja vedä se suoraan irti pistorasiasta.

- Jos johto vaurioituu, seurauksena voi olla oikosulku, tulipalo tai sähköisku.

Älä yritä korjata, purkaa tai muuttaa laitetta itse.

- Älä käytä standardista sulakkeesta poikkeavia sulakkeita (esim. kupari, teräslanka, jne.).
- Kun laite vaatii korjausta tai se on asennettava uudelleen, ota yhteyttä lähimpään huoltopalveluun.
- Se voi muutoin johtaa sähköiskuun, tulipaloon, tuoteongelmiin tai henkilövahinkoihin.

Jos laitteen sisään on päässyt sinne kuulumattomia aineita, esim. vettä, irrota pistoke pistorasiasta ja ota yhteyttä lähimpään huoltopalveluun.

- Muutoin vaarana on sähköisku tai tulipalo.

Jos tulovesiletkun kiinnitys hanaan löystyy ja laitteeseen tulvii vettä, irrota pistoke pistorasiasta.

- Muutoin vaarana on sähköisku tai tulipalo.

Irrota pistoke pistorasiasta ukkosmyrskyjen aikana tai jos et käytä laitetta pitkään aikaan.

- Muutoin vaarana on sähköisku tai tulipalo.

WF0602NXWG-02847C_FI.indd 7 2010-05-13 4:54:31

turvallisuustiedot

⚠ MUISTUTUS KÄYTTÖÖN LIITTYVÄT MUISTUTUSMERKIT

Jos laite on likaantunut esim. pesuaineen, ruoantähteiden tai muun lian vuoksi, irrota pistoke pistorasiasta ja puhdista laite kostealla ja pehmeällä liinalla.

- Jos et toimi näin, laitteeseen voi syntyä väri- tai muotovirheitä tai ruostetta tai se saattaa vaurioitua muulla tavoin.

Etuosan lasi voi mennä rikki, jos siihen kohdistuu kova isku. Käytä pesukonetta varoen.

- Jos lasi menee rikki, seurauksena voi olla henkilövahinkoja.

Jos vedensyötössä on vikaa tai jos kiinnität tulovesiletkun uudelleen, avaa hana varovasti. Avaa hana varovasti, jos laitetta ei ole käytetty pitkään aikaan.

- Tulovesiletkun tai vesiputken ilmanpaine voi vaurioittaa laitteen osia tai aiheuttaa vuodon.

Jos veden tyhjennys ei toimi kunnolla laitteen käytön aikana, varmista, ettei viemäröinnissä ole vikaa.

- Jos laitteeseen tulvii viemärivian vuoksi vettä sen käytön aikana, seurauksena voi olla sähkövuodon aiheuttama sähköisku tai tulipalo.

Työnnä pyykit kokonaan pesukoneen sisälle, jotteivät ne tarttuisi luukkuun.

- Jos luukkuun tarttuu vaatteita, vaate tai pesukone voivat vaurioitua tai laitteesta voi vuotaa vettä.

Varmista, että vesihana on kiinni, kun laitetta ei käytetä.

- Varmista, että tulovesiletkun liittimen ruuvi on kiinnitetty kunnolla.
- Jos näin ei ole, seurauksena voi olla laite- tai henkilövahinkoja.

Tarkista, että kumitiivisteessä ei ole siihen kuulumattomia aineita (vettä, lankaa jne.).

- Jos luukkua ei suljeta kunnolla, laite saattaa vuotaa.

Ennen kuin käytät laitetta, avaa vesihana ja varmista, että tulovesiletkun liitin on kiinnitetty kunnolla ja ettei vuotoja esiinny.

- Jos tulovesiletkun liittimen ruuvit ovat löysällä, laite saattaa vuotaa.

Voit vähentää tulipalon tai räjähdyksen vaaraa seuraavasti:

- Tietyissä olosuhteissa yli kaksi viikkoa käyttämättöminä olleissa kuumavesijärjestelmissä, esimerkiksi kotisi vedenlämmittimessä, saattaa muodostua vetykaasua. VETYKAASU ON RÄJÄHTÄVÄÄ. Jos kotisi kuumavesijärjestelmää ei ole käytetty yli kahteen viikkoon, avaa kaikki kuumavesihanat ja anna veden virrata useita minuutteja, ennen kuin käytät pesukonetta. Tämä poistaa kaiken syntyneen vetykaasun. Koska vetykaasu on helposti syttyvää, älä tupakoi tai sytytä tulta näiden toimien aikana. Jos kaasua vuotaa, tuuleta välittömästi äläkä koske pistokkeeseen.

WF0602NXWG-02847C_FI.indd 8 2010-05-13 4:54:31

Älä seiso laitteen päällä tai aseta sen päälle esineitä (esim. pyykkiä, sytytettyjä kynttilöitä tai savukkeita, astioita, kemikaaleja, metalliesineitä, jne.).

- Se voi muutoin johtaa sähköiskuun, tulipaloon, tuoteongelmiin tai henkilövahinkoihin.

Älä ruiskuta laitteen pinnalle mitään tulenarkaa ainetta, esim. hyönteismyrkkyä.

- Paitsi että tällaiset aineet ovat vaarallisia ihmisille, ne voivat myös aiheuttaa sähköiskun, tulipalon tai laitevikoja.

Älä aseta pesukoneen lähettyville mitään sellaisia laitteita, jotka voivat muodostaa sähkömagneettisen kentän.

- Tämä voi johtaa toimintahäiriöihin ja henkilövahinkoihin.

Koska laitteesta kuumavesipesun ja kuivausohjelman aikana tuleva vesi on kuumaa, älä koske veteen.

- Tämä voi johtaa palovammoihin tai henkilövahinkoihin.

Älä pese, linkoa äläkä kuivaa vedenpitäviä istuinsuojia, mattoja tai vaatteita (*), jos laitteessasi ei ole erityistä ohjelmaa tällaisten materiaalien pesemiseen.

- Älä pese paksuja ja jäykkiä mattoja, vaikka niiden pesumerkkiin olisikin merkitty konepesu.
- Tämä voi johtaa henkilövahinkoihin tai vaatteet, pesukone, sen lähellä olevat seinät tai lattia voivat vaurioitua, sillä kone saattaa täristä tavallista voimakkaammin.

* Villaiset vuodevaatteet, sadetakit, kalastusliivit, hiihtohousut, makuupussi, kuorivaipat, verryttelypuvut ja polkupyörien, moottoripyörien ja autojen peitteet yms.

Älä käytä pesukonetta, jos pesuainelokero ei ole paikoillaan.

- Tämä voi aiheuttaa vuotoja, joista voi seurata sähköisku tai henkilövahinkoja.

Älä kosketa pesurumpua kuivauksen aikana tai välittömästi sen jälkeen, sillä se on kuuma.

- Tämä voi johtaa palovammoihin

Älä laita käsiäsi pesuainelokeroon, kun avaat sen.

- Saatat loukata itsesi, sillä kätesi voi juuttua pesuaineen syöttölaitteeseen. Valvo, ettei pesukoneeseen pääse mitään muuta kuin pyykkiä (esim. kenkiä, ruoantähteitä tai lemmikkieläimiä).
- Kone saattaa täristä tavallista voimakkaammin ja tästä voi aiheutua laitevaurioita tai henkilövahinkoja tai koneeseen päässyt lemmikki saattaa kuolla.

Älä paina painikkeita terävillä esineillä, kuten neuloilla, veitsillä, sormen kynsillä, jne.

- Vaarana on sähköisku tai henkilövahinko.

Älä pese pyykkiä, jossa on jotakin sellaista öljyä, voidetta tai kosteusemulsiota, joita tavallisesti löytyy kosmetiikkamyymälöistä tai hierontaklinikoilta.

- Tämä voi aiheuttaa epämuodostumia kumitiivisteeseen ja sitä kautta vuotoja.

Huolehdi, ettei pesurumpuun jää valkaisuainetta tai mitään metalliesineitä, esim. hakaneuloja tai hiuspinnejä, pitkäksi aikaa.

- Muutoin pesurumpu voi ruostua.
- Jos ruostetta alkaa esiintyä rummun pinnassa, käytä (neutraalia) puhdistusainetta ja puhdista pinta pesusienellä. Älä milloinkaan käytä puhdistamiseen teräsharjaa.

Älä käytä kuivaa puhdistusainetta tai pese, huuhtele tai linkoa pyykkiä, jossa on kuivaa puhdistusainetta.

- Tämä voi johtaa itsesyttymiseen tai syttymiseen öljyn hapettumisprosessin kuumuudesta johtuen.

Älä käytä jäähdytys- tai lämmityslaitteista peräisin olevaa kuumaa vettä.

- Tämä voi vaurioittaa pesukonetta.

WF0602NXWG-02847C_FI.indd 9 2010-05-13 4:54:32

Älä käytä käsienpesuun tarkoitettua saippuaa pesuaineena.
- Jos saippuaa pääsee kerääntymään ja kovettumaan pesukoneen sisälle, se voi aiheuttaa laitevikoja, värivirheitä, ruostetta tai pahaa hajua.

Älä pese suuria vaatekappaleita, esim. vuodevaatteita pesupussissa.
- Laita sukat ja rintaliivit pesupussiin ja pese ne yhdessä muun pyykin mukana.
- Jos et toimi näin, laite saattaa täristä tavallista voimakkaammin ja aiheuttaa henkilövahinkoja.

Älä käytä kuivuneita pesuaineita.
- Jos kuivunutta pesuainetta kerääntyy pesukoneen sisälle, laite saattaa vuotaa.

Jos käytössäsi on sellainen pesukonemalli, jossa tuuletusaukot ovat koneen pohjassa, varmista, ettei mikään matto tai muu este peitä tuuletusaukkoja.

Tarkista, että pestävien vaatteiden taskut ovat tyhjät.
- Kovat ja terävät esineet kuten kolikot, hakaneulat, naulat, ruuvit tai kivet voivat vaurioittaa laitetta vakavasti.

Älä pese sellaista pyykkiä, jossa on suuret soljet, napit tai muuta kovaa metallia.

VAROITUS PUHDISTUKSEEN LIITTYVÄT TÄRKEÄT VAROITUSMERKIT

Älä puhdista laitetta suihkuttamalla siihen vettä.
Älä käytä bentseeniä, ohennetta tai alkoholia laitteen puhdistamiseen.
- Tämä voi johtaa väri- tai muotovirheisiin, vaurioihin, sähköiskuun tai tulipaloon.

Laite on irrotettava pistorasiasta ennen sen puhdistamista tai huoltamista.
- Muutoin vaarana on sähköisku tai tulipalo.

WF0602NXWG-02847C_FI.indd 10 2010-05-13 4:54:32

sisällysluettelo

PESUKONEEN ASENTAMINEN 12

12 Osien tarkistaminen
13 Asennusvaatimukset
13 Sähkönsyöttö ja maadoitus
13 Vesiliitäntä
14 Tyhjennys
14 Lattia
14 Ympäristön lämpötila
14 Syvennykseen tai kaapistoon asentaminen
14 Pesukoneen asentaminen

PYYKIN PESEMINEN 21

21 Ensimmäinen pesukerta
21 Perusohjeet
22 Käyttöpaneelin käyttäminen
24 Lapsilukko
24 Viivekäynnistys
25 Ohjelmavalitsimen käyttö vaatteiden pesemiseen
26 Pesuohjelman valinta käsin
26 Pyykkiohjeet
28 Tietoa pesu- ja lisäaineista
28 Mitä pesuainetta kannattaa käyttää
28 Pesuainelokero

PESUKONEEN PUHDISTUS JA HUOLTAMINEN 29

29 Pesukoneen tyhjennys hätätapauksessa
29 Ulkopuolen puhdistus
30 Pesuainelokeron ja lokeron uran pesu
31 Nukkasihdin puhdistus
31 Poistoletkun sihdin puhdistus
32 Jäätyneen pesukoneen korjaus
32 Pesukoneen säilyttäminen

VIANMÄÄRITYS JA NÄYTTÖKOODIT 33

33 Tarkista seuraavat seikat, jos pesukoneesi...
34 Näyttökoodit

OHJELMAKAAVIO 35

35 Ohjelmakaavio

LIITE 36

36 Materiaalien pesu- ja hoito-ohjeet
36 Ympäristönsuojelu
36 Vaatimustenmukaisuusvakuutus
37 Tekniset tiedot

WF0602NXWG-02847C_FI.indd 11 2010-05-13 □□ 4:54:32

pesukoneen asentaminen

Varmista, että asentaja noudattaa näitä ohjeita tarkasti, jotta uusi pesukoneesi toimisi moitteettomasti etkä joutuisi loukkaantumisvaaraan pyykkiä pestessäsi.

OSIEN TARKISTAMINEN

Pura pesukoneesi pakkaus huolellisesti ja varmista, että olet saanut kaikki alla näytettävät osat.
Jos pesukone on vaurioitunut kuljetuksen aikana tai jos jokin osa puuttuu, ota yhteyttä Samsungin jälleenmyyjään.

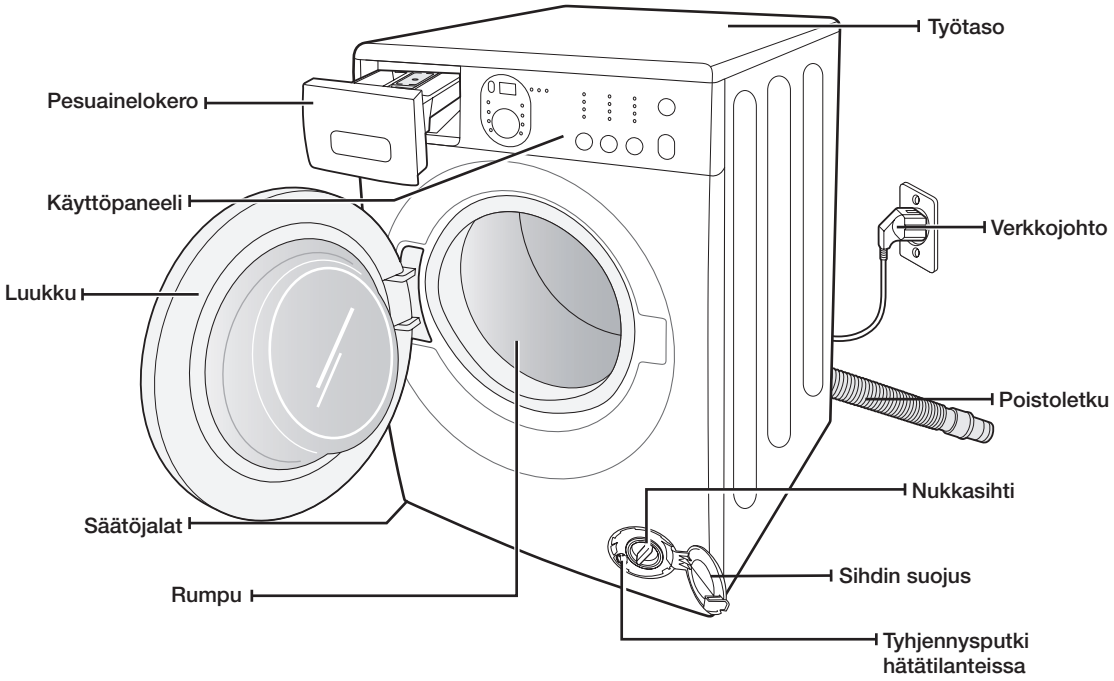

Pulttireikien suojukset

Kylmän veden tuloletku

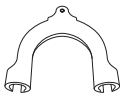

Letkun ohjain

WF0602NXWG-02847C_FI.indd 12 2010-05-13 4:54:32

ASENNUSVAATIMUKSET

Sähkönsyöttö ja maadoitus

Jotta vältytään tarpeettomalta tulipaloriskiltä, sähköiskulta tai loukkaantumiselta, kaikki johdotukset ja maadoitus tulee tehdä ANSI/FNPA-säädösten National Electrical Code No. 70:n uusimman version ja paikallisten lakien ja säädösten mukaisesti. Pesukoneen omistajan omalla vastuulla on huolehtia soveltuvan sähkönsaannin hankkimisesta tälle pesukoneelle.

VAROITUS Älä koskaan käytä jatkojohtoa.
Käytä ainoastaan pesukoneen mukana toimitettua virtajohtoa.

Varmista asennusta valmistellessasi, että pistorasiassa on:
- 220 V – 240 V 50 Hz 20 A -sulake tai suojakytkin
- Erillinen virtapiiri vain pesukonetta varten

Pesukone täytyy maadoittaa. Jos pesukoneesi toimii virheellisesti tai rikkoutuu, maadoitus vähentää sähköiskun riskiä, sillä sen avulla saat pienivastuksisimman reitin sähkövirralle. Pesukoneen mukana toimitettava virtajohto sisältää kolmipiikkisen, maadoitetun pistokkeen asianmukaisesti asennettua ja maadoitettua pistorasiaa varten.

Älä kytke maadoitusjohtoa koskaan muovisiin putkilinjoihin, kaasulinjoihin tai kuumavesiputkiin.

Virheellisesti kytkettäessä laitteen maadoitusjohdin saattaa aiheuttaa sähköiskun.
Pyydä valtuutettua sähköasentajaa tai huoltomiestä tarvittaessa tarkistamaan pesukoneen maadoitus. Älä tee muutoksia pesukoneen mukana toimitettuun pistokkeeseen. Jos pistoke ei sovi pistorasiaan, tilaa valtuutettu sähköasentaja asentamaan sopiva pistorasia.

Vesiliitäntä

Pesukone täyttyy normaalisti, kun vedenpaine on 50 kPa – 800 kPa. Jos vedenpaine on alle 50 kPa, vesiventtiili saattaa toimia väärin eikä se sulkeudu täysin. Voi myös käydä niin, että pesukone ottaa vettä kauemmin kuin ohjelma sallii, ja tällöin pesukone sammuu. (Ohjaimeen rakennettu täyttöajan rajoitin on suunniteltu estämään ylitäyttö ja tulviminen, jos koneen sisäinen letku löystyy.)

Vesihanan tulee sijaita alle 122 cm etäisyydellä pesukoneen takaseinämästä, jotta mukana toimitettu tuloletku ylettyy pesukoneeseen.

Useat LVI-alan myymälät myyvät tuloletkuja, joiden pituus on jopa 305 cm.

Voit vähentää vuodon ja vesivahingon riskiä seuraavasti:
- Tee vesihanoille pääsy helpoksi.
- Sulje hanat, kun pesukone ei ole käytössä.
- Tarkista säännöllisesti vesiletkujen liitännät vuotojen varalta.

VAROITUS Tarkista ennen ensimmäistä pesukertaa kaikki liitännät vesiventtiileihin ja -hanoihin vuotojen varalta.

WF0602NXWG-02847C_FI.indd 13 2010-05-13 4:54:32

Tyhjennys

Samsung suosittelee käytettäväksi 46 cm:n korkuista pystyputkea. Poistoletku tulee kiinnittää pidikkeellä pystyputkeen. Pystyputken pitää olla riittävän suuri, jotta poistoletkun pää mahtuu sen sisään. Poistoletku on kiinnitetty tehtaalla.

Lattia

Parhaan tuloksen saavuttamiseksi pesukone pitää asentaa vankalle lattialle. Puulattiat saattavat vaatia vahvistamista, jotta tärinä ja/tai pyykin jakautuminen epätasaisesti voitaisiin minimoida. Matot ja pehmeät laattapinnat voimistavat tärinää ja antavat pesukoneen liikkua jonkin verran linkousvaiheen aikana.

Älä koskaan asenna pesukonetta korokkeelle tai huonosti tuetulle rakennelmalle.

Ympäristön lämpötila

Pesukonetta ei saa asentaa tilaan, jossa vesi saattaa jäätyä, sillä pesukoneen venttiiliin, pumppuun ja letkuihin jää aina hieman vettä. Jäätynyt vesi saattaa aiheuttaa vaurioita hihnoille, pumpulle ja muille osille.

Syvennykseen tai kaapistoon asentaminen

Jotta uusi pesukoneesi toimisi turvallisesti ja moitteetta, se vaatii seuraavat minimietäisyydet:

Sivuilla – 25 mm	Takana – 51 mm
Päällä – 25 mm	Edessä – 465 mm

Jos pesukone ja kuivausrumpu asennetaan yhteen, syvennyksen tai kaapiston edessä tulee olla vähintään 465 mm vapaata ilmatilaa. Pesukone yksinään ei vaadi tiettyä määrää vapaata ilmatilaa.

PESUKONEEN ASENTAMINEN

VAIHE 1
Sijoituspaikan valinta

Valitse koneen sijoituspaikka ennen asennusta seuraavasti:

- Valitse kova, tasainen alusta, jolla ei ole ilmanvaihtoa estäviä mattoja.
- Älä sijoita konetta suoraan auringonvaloon.
- Varmista riittävä ilmanvaihto.
- Valitse paikka, jonka lämpötila on aina yli 0 °C.
- Älä sijoita konetta lämmönlähteiden, kuten öljyn tai kaasun läheisyyteen.
- Varmista, että tilaa on riittävästi, jotta pesukone ei seiso virtajohdon päällä.

WF0602NXWG-02847C_FI.indd 14 2010-05-13 4:54:33

VAIHE 2
Kuljetuksessa käytettävien lukituspulttien irrotus

Koneen takana sijaitsevat, kuljetuksessa käytettävät viisi lukituspulttia täytyy irrottaa ennen koneen käyttöä.

1. Löysennä kaikki pultit ja kuusi ruuvia ruuviavaimella.

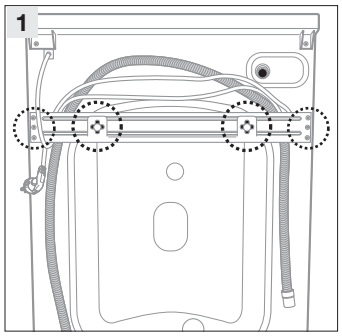

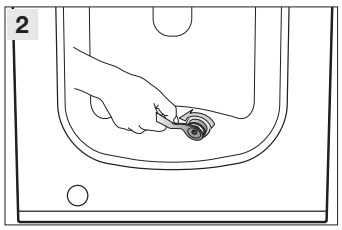

2. Aseta reikien päälle koneen mukana toimitetut muovisuojukset.

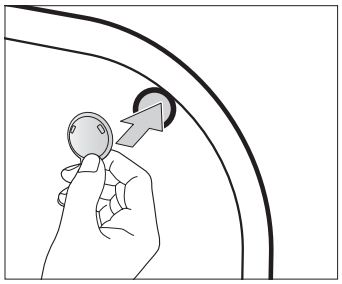

3. Säilytä kuljetuksessa käytettävät lukituspultit siltä varalta, että joudut tulevaisuudessa kuljettamaan pesukonetta.

VAROITUS Pakkausmateriaalit saattavat olla lapsille vahingollisia. Pidä kaikki pakkausmateriaalit (muovipussit, vaahtomuovit jne.) lasten ulottumattomissa.

WF0602NXWG-02847C_FI.indd 15 2010-05-13 4:54:33

VAIHE 3
Säätöjalkojen säätö

Kun asennat pesukonetta, varmista, että virtajohdon pistokkeeseen, vesihanaan ja poistoletkuun pääsee helposti käsiksi.

1. Työnnä pesukone paikoilleen.

2. Säädä pesukone vaakatasoon kääntämällä säätöjalkoja käsin, kunnes korkeus on haluttu.

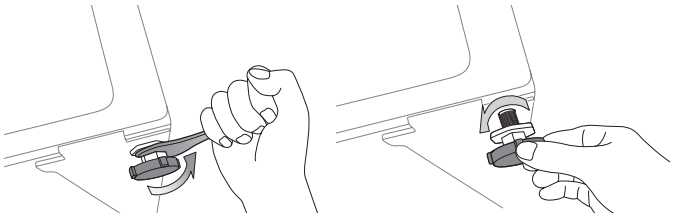

3. Kun pesukone on vaakatasossa, kiristä mutterit.

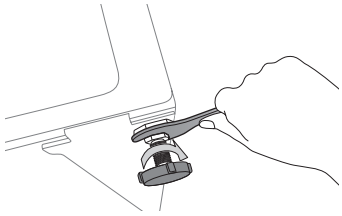

- Kiristä mutteri, ettei jalka pääse liikkumaan.
- Kiinnitä jalat koneeseen kääntämällä kaikkia neljää mutteria myötäpäivään. Jos pesukone ei ole vaakatasossa tai joku jaloista ei ole kunnolla kiinni, kone saattaa muuttua kiikkeräksi kuivauksen aikaisesta tärinästä johtuen.

WF0602NXWG-02847C_FI.indd 16 2010-05-13 4:54:34

VAIHE 4

Veden ja poistoletkun liittäminen

Tulovesiletkun liittäminen

1. Kytke kylmän veden tuloletku L:n muotoisella liittimellä koneen takaosan kylmän veden tuloletkun venttiiliin. Kiristä käsin.

Tulovesiletku täytyy kytkeä toisesta päästä pesukoneeseen ja toisesta vesihanaan. Älä venytä tulovesiletkua. Jos letku on liian lyhyt, vaihda se pidempään korkeapaineletkuun.

2. Liitä kylmän veden tuloletkun toinen pää pesualtaan kylmävesihanaan ja kiristä se käsin. Tulovesiletku voidaan tarvittaessa kiinnittää toiseen asentoon pesukoneessa löysäämällä liitintä, kiertämällä letkua ja kiristämällä liitin uudelleen.

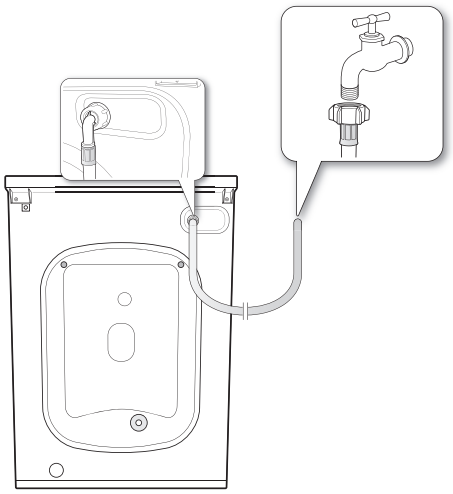

Niille malleille, joissa on valinnainen kuuman veden tulo:

1. Kytke kuuman veden tuloletku punaisella L:n muotoisella liittimellä koneen takaosan kuuman veden tuloletkun venttiiliin. Kiristä käsin.

2. Liitä kuuman veden tuloletkun toinen pää pesualtaan kuumavesihanaan ja kiristä liitäntä käsin.

3. Käytä Y-kappaletta vain, jos käytetään kylmää vettä.

WF0602NXWG-02847C_FI.indd 17 2010-05-13 4:54:34

pesukoneen asentaminen

Tulovesiletkun liittäminen (vain joissakin malleissa)

1. Poista sovitin tulovesiletkusta.

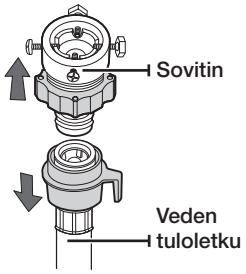

2. Löysää ensin sovittimen neljä ruuvia ristipääruuvimeisselillä. Käännä seuraavaksi sovittimen osaa (2) nuolen suuntaan, kunnes rako on 5 mm leveä.

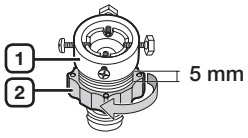

3. Liitä sovitin vesihanaan ja kiristä ruuvit tiukasti paikoilleen samalla, kun nostat sovitinta ylöspäin.
Käännä osaa (2) nuolen suuntaan ja liitä osat (1) ja (2).

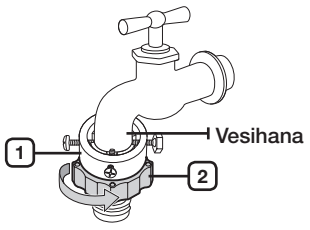

4. Liitä seuraavaksi tulovesiletku sovittimeen. Kun päästät irti osasta (3), letku kiinnittyy automaattisesti sovittimeen ja kuulet naksahduksen.

Kun olet liittänyt tulovesiletkun sovittimeen, varmista liitäntä vetämällä tulovesiletkua alaspäin.

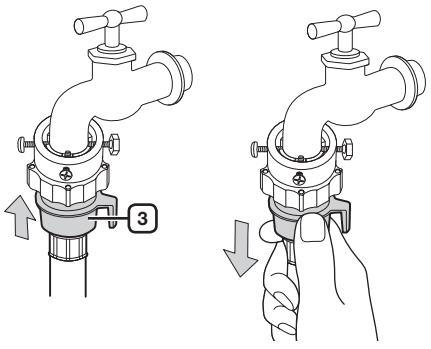

5. Liitä tulovesiletkun toinen pää pesukoneen takaosassa sijaitsevaan imuventtiiliin. Ruuvaa letku myötäpäivään kokonaan sisään.

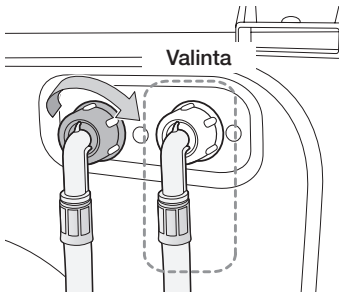

WF0602NXWG-02847C_FI.indd 18 2010-05-13 4:54:35

6. Avaa vesihana ja varmista, etteivät vesiventtiili, hana ja liitin vuoda. Jos vettä vuotaa, toista edelliset vaiheet.

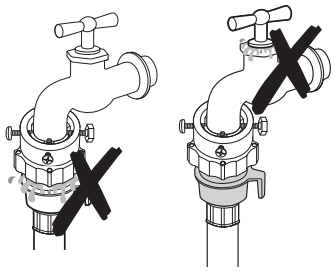

VAROITUS Älä käytä pesukonetta, jos vuotoja esiintyy. Tämä saattaa aiheuttaa sähköiskun tai loukkaantumisen.

- Jos hanan pää on kierteinen, kiinnitä tulovesiletku hanaan kuvan osoittamalla tavalla.

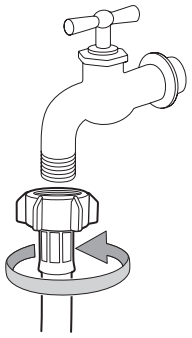

Käytä vedenottoon tavallisinta hanatyyppiä. Jos hana on kulmikas tai liian iso, poista välirengas, ennen kuin työnnät hanan sovittimeen.

WF0602NXWG-02847C_FI.indd 19 2010-05-13 4:54:35

Poistovesiletkun liittäminen

Poistovesiletkun pää voidaan asettaa kolmella eri tavalla:

1. **Pesualtaan reunan yli:** Poistoletku pitää sijoittaa 60–90 cm korkeuteen. Käytä muovista letkunohjainta, jotta tuloletkun kouru pysyy taipuneena. Kiinnitä ohjain koukulla seinään tai narulla hanaan, jottei poistoletku siirry paikaltaan.

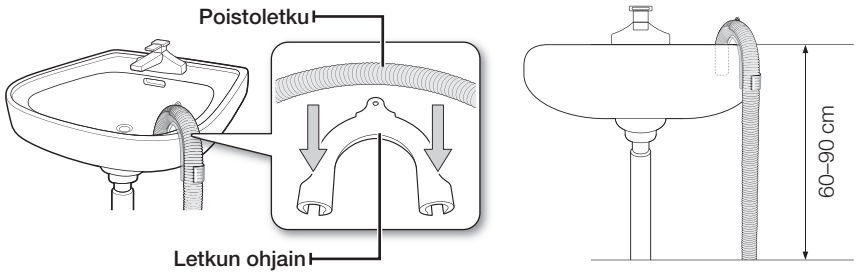

2. **Pesualtaan poistoputken haaraan:** Poistoputken haaran pitää sijaita pesualtaan lapon yläpuolella, jotta letkun pää olisi vähintään 60 cm:n korkeudella maasta.
3. **Poistoputkeen:** Suosittelemme käytettäväksi 65 cm:n korkuista pystysuoraa putkea. Putken tulee olla vähintään 60 cm ja enintään 90 cm korkea.

VAIHE 5
Pesukoneen virtakytkentä

Kytke virtajohto sellaiseen 230 V 50 Hz -pistorasiaan, jota suojaa 20 A -sulake tai vastaava suojakytkin. (Lisätietoja sähkön ja maadoituksen vaatimuksista löytyy sivulta 13.)

WF0602NXWG-02847C_FI.indd 20 2010-05-13 4:54:36

pyykin peseminen

Uuden Samsung-pesukoneesi kanssa pyykinpesun vaikein vaihe on päättää, mitä pestä ensin.

ENSIMMÄINEN PESUKERTA

Ennen ensimmäistä pesukertaa pesukonetta on käytettävä yhden ohjelman ajan tyhjänä (ilman pyykkiä).

1. Paina **Virta (⏻)** -painiketta.
2. Laita hieman pesuainetta pesuaineen annostelijaan Ⅱ pesuainelokerossa.
3. Avaa pesukoneeseen johtava vesihana.
4. Paina **Käynnistys/Keskeytys (⏯)** -painiketta..

Näin koneesta poistuu varmasti kaikki sellainen vesi, joka on saattanut jäädä sinne valmistajan testikäytön aikana.

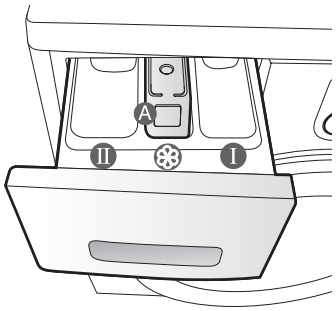

Annostelija Ⅰ: Tähän laitetaan pesuainetta esipesuun tai tärkkäykseen.
Annostelija Ⅱ: Varsinaiselle pesuaineelle, vedenpehmennysaineelle, liotusaineelle, valkaisuaineelle tai tahranpoistoaineelle.
Annostelija ❄: Lisäaineille, esim. huuhteluaineelle (älä täytä yli A-merkin alarajan [MAX]).

PERUSOHJEET

1. Laita pyykki pesukoneeseen.

VAROITUS Älä täytä pesukonetta liian täyteen. Katso sallitut vaatemäärät pestävien vaatteiden tyypin mukaan sivun 27 tai 35 kaaviosta.

- Varmista, ettei pyykkiä jää luukun väliin, sillä tämä voi aiheuttaa vuodon.
- Pesuainetta saattaa jäädä pesukoneen etuosan kumiin pesun jälkeen. Poista kaikki koneeseen jäänyt pesuaine, koska se saattaa aiheuttaa vuodon.
- Älä pese vedenpitäviä vaatteita.

2. Paina luukku kiinni, kunnes se lukittuu.
3. Laita virta päälle.
4. Lisää pesu- ja lisäaineet annostelijaan.
5. Valitse pyykille oikea pesuohjelma ja valinnat.
   Pesun merkkivalo syttyy ja arvioitu pesuaika ilmestyy näyttöön.
6. Paina **Käynnistys/Keskeytys (⏯)** -painiketta..

WF0602NXWG-02847C_FI.indd 21 2010-05-13 4:54:37

pyykin peseminen

KÄYTTÖPANEELIN KÄYTTÄMINEN

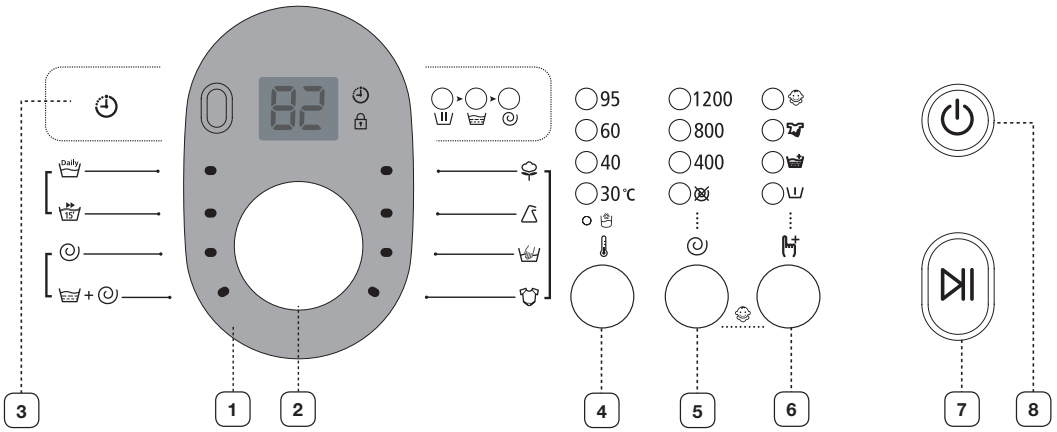

1 DIGITAALINEN NÄYTTÖ	Näyttää jäljellä olevan pesuajan, kaikki pesua koskevat tiedot sekä virheviestit.
2 OHJELMAN VALINTAPAINIKE TAI -PYÖRÄ	Valitse pöyhimistapa ja linkousnopeus. Katso tarkemmat tiedot kohdasta "Toimintovalitsimen käyttö vaatteiden pesemiseen" (s. 25). **Puuvilla ( )** - Normaalikuntoinen tai vähän likainen puuvillakangas, lakanat, pöytäliinat, alusvaatteet, pyyhkeet, paidat jne. **Synteettiset ( )** - Polyesteri- ja polyamidikuiduista (dioleeni, perlon, kestomuovi, nailon) tai vastaavista sekoitteista valmistetut normaalikuntoiset tai vähän likaiset puserot, paidat jne. **Käsinpesu villalle ( )** - Vain konepestävälle villalle. Kerralla enintään 2,0 kg. • Villaohjelma pesee pyykin hellävaraisesti huljuttelemalla. Pesun aikana hellävarainen huljuttelu ja liotus suojaavat villan kuituja kutistumiselta ja muodonmuutokselta. Lopputuloksena on uskomattoman hellävarainen puhdistus. Ohjelman ajoittainen pysähtyminen ei ole merkki viasta. • Villaohjelman yhteydessä suositellaan neutraalia pesuainetta hyvän pesutuloksen saavuttamiseksi ja villakuitujen suojaamiseksi. **Lastenvaatteet ( )** - Pesu korkeassa lämpötilassa ja ylimääräiset huuhtelut takaavat, ettei pesujauheesta jää mitään merkkejä ohuisiin vaatteisiin. **Päivittäinen pesu ( )** - Arkivaatteille, kuten alusvaatteille ja paidoille. Pikaohjelma testilaitoksille

WF0602NXWG-02847C_FI.indd 22 2010-05-13 4:54:38

	15'-pikapesu (🧺 **)** - Hieman likaisille vaatteille ja alle 2 kg painavalle pyykille, jonka haluat pestä nopeasti. • Aika (15 minuuttia) voi vaihdella riippuen veden paineesta, sen kovuudesta ja lämpötilasta sekä huoneenlämmöstä ja pestävien vaatteiden tyypistä ja määrästä, vaatteiden likaisuudesta, käytetystä pesuaineesta, sähkönsyötössä tapahtuvista vaihteluista ja valitsemistasi ylimääräisistä toiminnoista. • Käytä 15'-pikapesussa vain pieni määrä pesuainetta pienelle määrälle pyykkiä (alle 2 kg). Jos käytät liian paljon pesuainetta, vaatteisiin saattaa jäädä jälkiä pesuaineesta. **Linkous (** ◎ **)** - Lisälinkous poistaa vettä enemmän. **Huuhtelu + linkous (** 🧺+◎ **)** - Pyykille, joka tarvitsee vain huuhtelun, tai kun lisätään huuhteluainetta pyykin pehmennykseen.
3 **VIIVEKÄYNNISTYS (◴) -PAINIKE**	Valitse haluamasi viivekäynnistysvaihtoehto (3–19 tuntia, tunnin tarkkuudella) painamalla tätä painiketta toistuvasti. Näytettävä aika viittaa siihen aikaan, jolloin pesuohjelma päättyy.
4 **LÄMPÖTILA(🌡) -PAINIKE**	Valitse veden lämpötila painamalla tätä painiketta toistuvasti: (Kylmä vesi , 30 ˚C, 40 ˚C , 60 ˚C ja 95 ˚C).
5 **LINKOUS (◎) -PAINIKE**	Valitse linkousnopeus painamalla tätä painiketta toistuvasti. WF0604/WF0504 – Kaikki valot sammuvat, ⊠, 400, 800, 1400 r/min. WF0602/WF0502 – Kaikki valot sammuvat, ⊠, 400, 800, 1200 r/min. WF0600/WF0500 – Kaikki valot sammuvat, ⊠, 400, 800, 1000 r/min. WF0608/WF0508 – Kaikki valot sammuvat, ⊠, 400, 800, 800+ r/min. ”Ei linkousta ⊠” - Pyykki jää rumpuun eikä sitä lingota sen jälkeen, kun vesi on poistettu viimeisen kerran. ”**Huuhteluvesi jää koneeseen**” -Vaatteet jätetään likoamaan viimeiseen huuhteluveteen. Vaatteet voidaan poistaa koneesta vasta, kun on käytetty tyhjennys- tai linkousohjelmaa.
6 **VALINTA (🧼)-PAINIKE**	Paina painiketta toistuvasti ja selaa eri pesuvaihtoehtoja: Ш (Esipesu) → 🧺 (Huuhtelu+) → 🧦 (Tehopesu) → Ш (Esipesu) + 🧺 (Huuhtelu+) → Ш (Esipesu) + 🧦 (Tehopesu) → 🧺 (Huuhtelu+) + 🧦 (Tehopesu) → Ш (Esipesu) + 🧺 (Huuhtelu+) + 🧦 (Tehopesu) → (pois päältä) Ш **(Esipesu):** Valitse esipesu tällä painikkeella. Esipesu on käytettävissä vain seuraavissa pesuohjelmissa: Puuvilla (🌳), Synteettiset (👔), Lastenvaatteet (👕), Päivittäispesu (Daily). 🧺 **(Huuhtelu+):** Paina tätä painiketta, kun haluat lisätä huuhtelukertoja. 🧦 **(Tehopesu):** Paina tätä painiketta, jos pyykki on erittäin likaista ja vaatii tehokasta pesua. Jokaisen jakson pesuaika kasvaa.
7 **KÄYNNISTYS/ KESKEYTYS (⏯) -PAINIKE**	Paina tätä painiketta, kun haluat käynnistää tai keskeyttää pesuohjelman.
8 **VIRTA (⏻) -PAINIKE**	Kun tätä painiketta painetaan kerran, kone käynnistyy. Kun painiketta painetaan uudelleen, kone pysähtyy. Jos pesukone jätetään päälle eikä mitään painiketta paineta 10 minuuttiin, kone kytkeytyy automaattisesti pois päältä.

WF0602NXWG-02847C_FI.indd 23 2010-05-13 4:54:40

pyykin peseminen

Lapsilukko

Lapsilukon avulla voit lukita painikkeet niin, ettei valitsemaasi pesuohjelmaa voida muuttaa.

Aktivointi/poistaminen

Jos haluat ottaa lapsilukon käyttöön tai pois käytöstä, paina **Linkous ( )**- ja **Valinta ( )** -painikkeita samanaikaisesti kolmen sekunnin ajan. ”**Lapsilukko** ” -merkkivalo palaa, kun tämä toiminto on käytössä.

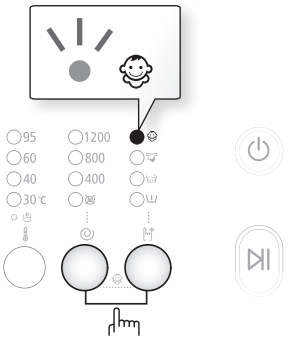

Kun lapsilukko on käytössä, ainoastaan **Virta ( )** -painike toimii. Lapsilukko pysyy päällä myös silloin, kun virta kytketään pois päältä ja uudelleen päälle, sekä silloin, kun virtajohto irrotetaan ja kytketään uudelleen seinään.

Viivekäynnistys

Kone voidaan ajastaa niin, että pesu tapahtuu myöhemmin. Voit asettaa viiveajaksi 3–19 tuntia (tunnin tarkkuudella). Näytettävä aika viittaa siihen aikaan, jolloin pesuohjelma päättyy.

1. Aseta pesuohjelma pestävän pyykin mukaiseksi joko käsin tai automaattisesti.
2. Paina **Viivekäynnistys ( )** -painiketta toistuvasti, kunnes viiveaika on oikea.
3. Paina **Käynnistys/Keskeytys ( )** -painiketta. ”**Viivekäynnistys** ” -merkkivalo vilkkuu ja kellonaika alkaa vähentyä, kunnes asetettu aika saavutetaan.
4. Peru viivekäynnistys painamalla **Virta ( )** -painiketta ja laittamalla pesukone sen jälkeen uudelleen päälle.

WF0602NXWG-02847C_FI.indd 24 2010-05-13 □□ 4:54:41

Ohjelmavalitsimen käyttö vaatteiden pesemiseen

Vaatteiden pesu uudella pesukoneellasi on lastenleikkiä Samsungin "Fuzzy Control" -automaattitekniikan ansiosta. Kun valitset pesuohjelman, kone säätää oikean lämpötilan, pesuajan ja pesunopeuden.

1. Käännä pesualtaan vesihana päälle.
2. Paina **Virta (⏻)** -painiketta.
3. Avaa luukku.
4. Lado vaatteet rumpuun väljästi yksi kerrallaan. Älä täytä liian täyteen.
5. Sulje luukku.
6. Lisää tarvittaviin lokeroihin pesuainetta, huuhteluainetta ja tarpeen vaatiessa myös esipesuainetta.

Esipesu on käytössä vain pesuohjelmissa Puuvilla, Synteettiset, Lastenvaatteet ja Päivittäinen pesu (Daily). Esipesua tarvitaan ainoastaan erittäin likaisten vaatteiden pesussa.

7. Käytä **Ohjelmavalinta**-painiketta oikean pesuohjelman valintaan pyykkimateriaalin mukaisesti: Puuvilla, Synteettiset, Käsinpesu villalle, Lastenvaatteet, Päivittäinen pesu (Daily), 15'-pikapesu (15'). Valintojesi mukaiset merkkivalot palavat käyttöpaneelissa.
8. Tarkista pesulämpötila, huuhtelujen määrä, linkousnopeus ja ajastus painamalla kunkin toiminnon painiketta.
9. Paina **Käynnistys/Keskeytys (⏯)** -painiketta, ja pesu alkaa. Toiminnon merkkivalo syttyy ja käyttöpaneelissa näkyy pesun jäljellä oleva aika.

Keskeytysmahdollisuus

Voit lisätä tai poistaa pyykkiä viiden minuutin kuluessa pesun alkamisesta.

1. Avaa luukku painamalla **Käynnistys/Keskeytys (⏯)** -painiketta.

Luukkua ei voi avata, jos vesi on liian KUUMAA tai vedenpinta on liian KORKEALLA.

2. Paina luukun sulkemisen jälkeen **Käynnistys/Keskeytys (⏯)** -painiketta, niin pesu alkaa alusta.

Pesun loputtua:

Kun pesu on täysin päättynyt, virta kytkeytyy automaattisesti pois päältä.

1. Avaa luukku.
2. Ota vaatteet koneesta.

WF0602NXWG-02847C_FI.indd 25 2010-05-13 4:54:41

pyykin peseminen

Pesuohjelman valinta käsin

Voit pestä vaatteet käsiohjelmalla ilman ohjelmavalitsimen käyttöä.

1. Avaa vesihana.
2. Paina pesukoneen **Virta (⏻)** -painiketta.
3. Avaa luukku.
4. Lado vaatteet rumpuun väljästi yksi kerrallaan. Älä täytä liian täyteen.
5. Sulje luukku.
6. Laita pesuainetta ja tarvittaessa huuhteluainetta tai esipesun pesuainetta niille varattuihin lokeroihin.
7. Valitse **Lämpöt. (🌡)** -painikkeella haluttu lämpötila. (Kylmä, 30 ˚C, 40 ˚C , 60 ˚C, 95 ˚C)
8. Valitse huuhtelu+-ohjelma painamalla **Valinta (🚿+)** -painiketta.
   Pesun kestoaika lisääntyy vastaavasti.
9. Valitse linkousnopeus painamalla **Linkous (🌀)** -painiketta.
   Kun käytät huuhtelun pysäytysohjelmaa, voit ottaa vaatteet pois koneesta märkinä.
   (⊗: Ei linkousta (kaikki valot sammuvat): huuhtelun pysäytys)
10. Paina **Viivekäynnistys (⏲)** -painiketta toistuvasti ja selaa läpi viivästetyn käynnistyksen vaihtoehtoja (3–19 tuntia, tunnin tarkkuudella). Näytettävä aika viittaa siihen aikaan, jolloin pesuohjelma päättyy.
11. Paina **Käynnistys/Keskeytys (⏯)** -painiketta, ja kone aloittaa pesun.

PYYKKIOHJEET

Seuraavien ohjeiden avulla saat pyykistäsi kaikkein puhtainta ja peset sen mahdollisimman tehokkaasti.

Tarkista aina vaatteen pesuohjeet ennen pesua.

Lajittele pestävä pyykki seuraavien kriteerien mukaisesti:

- Pesuohje: Pese erikseen puuvillaiset, sekakuituiset, tekokuituiset, silkkiset, villaiset ja viskoosiset kankaat.
- Väri: Pese valkoiset ja värilliset vaatteet erikseen. Pese uudet värilliset vaatteet erikseen.
- Koko: Pesu on tehokkaampaa, jos peset erikokoisia vaatteita yhdessä.
- Arat materiaalit: Pese arat vaatteet erikseen ja käytä hienopesuohjelmaa puhtaalle uudelle villalle, verhoille ja silkille. Tarkista pesu- ja hoito-ohjeet vaatteista tai katso liitteenä olevaa luetteloa materiaalien pesu- ja hoito-ohjeista.

Taskujen tyhjennys

Tyhjennä vaatteiden kaikki taskut aina ennen pesua. Pienet, epäsäännöllisen muotoiset, kovat esineet, kuten kolikot, veitset, neulat ja paperiliittimet saattavat vahingoittaa pesukonetta. Älä pese sellaista pyykkiä, jossa on suuret soljet, napit tai muuta kovaa metallia.
Vaatteiden metalliosat saattavat vahingoittaa niin vaatteita kuin rumpuakin. Käännä vaatteet nurinpäin ennen pesua, jos niissä on nappeja tai brodeerauksia. Jos housujen ja takkien vetoketjut ovat auki pesun aikana, rumpu saattaa vaurioitua. Vetoketjut pitää sulkea ja kiinnittää narulla ennen pesua.
Vaatteet, joissa on pitkiä nauhoja, voivat sotkeutua toisiin vaatteisiin ja vaurioitua. Varmista ennen pesun alkua, että nauhat on kiinnitetty.

Puuvillan esipesu

Uusi pesukone ja nykyaikaiset pesuaineet yhdessä takaavat täydellisen pesutuloksen ja säästävät energiaa, aikaa, vettä ja pesuainetta. Erittäin likaisille puuvillavaatteille on kuitenkin hyvä käyttää esipesua sekä proteiinipohjaista pesuainetta.

WF0602NXWG-02847C_FI.indd 26 2010-05-13 □□ 4:54:41

Ladattavan vaatemäärän arviointi

Älä täytä pesukonetta liian täyteen, jotteivät vaatteet jäisi likaisiksi. Katso alla olevasta kaaviosta vaatemäärät pestävien vaatteiden tyypin mukaan.

Kankaan tyyppi	Pyykin määrä	
Malli	WF0604/WF0602 WF0600/WF0608	WF0504/WF0502 WF0500/WF0508
Puuvilla ( ) - normaalit/vähän likaiset - erittäin likaiset	6,0 kg	5,0 kg
Synteettiset ( )	3,0 kg	3,0 kg
Käsinpesu villalle( )	2,0 kg	2,0 kg

- Jos pyykki ei ole tasapainossa ("UE" palaa näytössä), poista pyykki ja laita se uudelleen koneeseen.
  Jos pyykki ei ole tasapainossa, linkousteho saattaa pienentyä.
- Vuodevaatteita ja untuvapeittoja pestäessä pesuaika saattaa olla pidempi tai linkousteho laskea.
- Suositeltava pyykkimäärä vuodevaatteille ja untuvapeitoille on korkeintaan 1,8 kg.

Pese vesipesun kestävät rintaliivit aina pesupussissa (hankittava erikseen).

- Rintaliivien metalliosat saattavat irrota ja vahingoittaa pyykkiä. Laita ne siis aina tarkoitukseen soveltuvaan pesupussiin.
- Pienet, kevyet vaatteet kuten sukat, käsineet, sukkahousut ja nenäliinat saattavat tarttua luukun ympärille. Laita ne tarkoitukseen soveltuvaan pesupussiin.

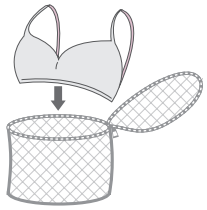

MUISTUTUS Älä pese pesupussia yksinään, ilman muuta pyykkiä. Tämä voi aiheuttaa poikkeuksellisen kovaa tärinää, joka saattaa siirtää pesukoneen paikoiltaan ja aiheuttaa vahinkoa tai loukkaantumisen.

- Kuivaus ei välttämättä toimi halutusti, jos käytät sitä silloin, kun koneen rummussa on vaikkapa vain farkut ja pyyhe.
- Suosittelemme laittamaan useamman kuin kaksi samantyyppistä vaatekappaletta koneen rumpuun.

WF0602NXWG-02847C_FI.indd 27 2010-05-13 4:54:41

pyykin peseminen

TIETOA PESU- JA LISÄAINEISTA

Mitä pesuainetta kannattaa käyttää

Käytettävä pesuainetyyppi määräytyy kankaan tyypin (puuvilla, tekokuitu, käsinpestävä villa), vaatteiden värin, pesulämpötilan ja pyykin likaisuuden mukaan. Käytä aina vähän vaahtoavia pesuaineita, jotka on tarkoitettu pesukonekäyttöön.
Noudata pesuaineen valmistajan määrittämiä pesusuosituksia, jotka perustuvat vaatteiden painoon, likaisuuteen ja asuinalueesi veden kovuuteen. Jos et tiedä alueesi veden kovuutta, tiedustele asiaa vesilaitokselta.

Älä käytä sellaista pesuainetta, joka on kovettunut tai jähmettynyt, sillä pesuainetta saattaa tällöin jäädä vielä linkousvaiheeseen. Tämä saattaa estää pesukoneen normaalin linkouksen tai aiheuttaa tukoksen ja ylivuodon.

Pesuainelokero

Pesukoneessasi on erillinen lokero pesuaineen ja huuhteluaineen annosteluun. Lisää kaikki pesussa käytetyt aineet niille tarkoitettuihin lokeroihin ennen pesukoneen käynnistämistä.

ÄLÄ avaa pesuainelokeroa pesukoneen ollessa toiminnassa.

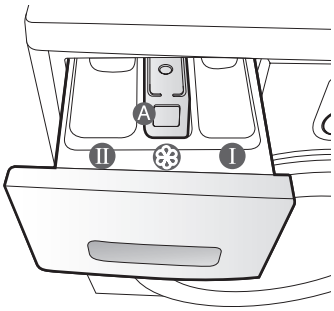

1. Vedä pesuainelokero ulos käyttöpaneelin vasemmalta puolelta.
2. Lisää suositeltu määrä pesuainetta suoraan pesuaineen annostelijaan Ⅱ ennen kuin käynnistät koneen.
3. Lisää tarvittaessa suositeltu määrä huuhteluainetta huuhteluaineen annostelijaan ❀.
4. Jos käytät esipesua, lisää suositeltu määrä pesuainetta esipesun annostelijaan Ⅰ.

Kun peset suuria kohteita, ÄLÄ käytä seuraavia pesuainetyyppejä:

- Tablettien tai kapseleiden muodossa olevia pesuaineita
- Pesupalloa ja -verkkoa käyttäviä pesuaineita

Väkevää tai paksua pehmennys- tai huuhteluainetta pitää laimentaa pienellä vesimäärällä, ennen kuin ainetta kaadetaan annostelijaan (näin ei satu ylivuotoa ja tukoksia).

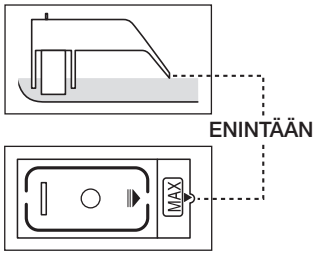

WF0602NXWG-02847C_FI.indd 28 2010-05-13 4:54:42

pesukoneen puhdistus ja huoltaminen

Pesukoneen puhtaana pitäminen parantaa sen tehoa, ehkäisee tarpeettomia korjauksia ja pidentää koneen ikää.

PESUKONEEN TYHJENNYS HÄTÄTAPAUKSESSA

1. Irrota pesukoneen verkkojohto pistorasiasta.
2. Avaa sihdin suojus.

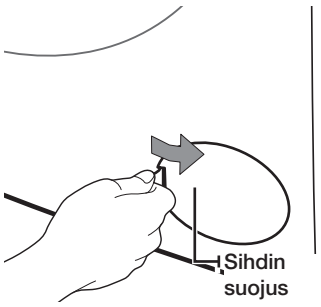

3. Vedä hätätyhjennysputkea eteenpäin siten, että se irtoaa säilytyskoukustaan.

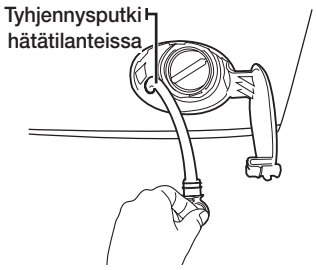

4. Irrota tyhjennysputken suojakorkki.
5. Valuta vesi kokonaan johonkin astiaan.
6. Aseta tyhjennysputken suojakorkki takaisin paikoilleen ja aseta putki takaisin säilytyskoukkuunsa.
7. Kiinnitä sihdin suojus takaisin paikoilleen.

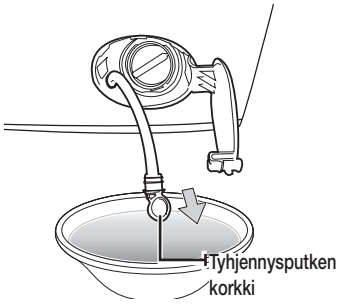

ULKOPUOLEN PUHDISTUS

1. Pyyhi pesukoneen pinnat ja käyttöpaneeli pehmeällä liinalla hankaamatonta puhdistusainetta käyttäen.
2. Kuivaa pinnat pehmeällä liinalla.
3. Älä kaada pesukoneen päälle vettä.

WF0602NXWG-02847C_FI.indd 29 2010-05-13 4:54:42

pesukoneen puhdistus ja huoltaminen

PESUAINELOKERON JA LOKERON URAN PESU

1. Paina pesuainelokeron sisällä sijaitsevaa vapautusvipua ja vedä lokero ulos.
2. Poista nestemäisen pesuaineen erottaja pesuainelokerosta

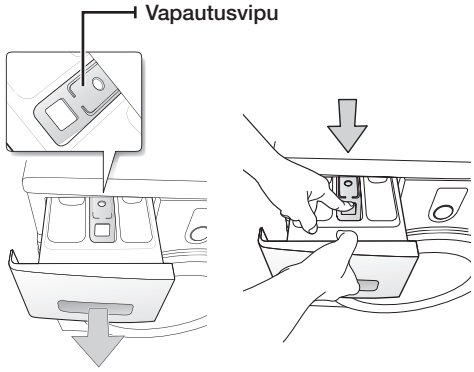

3. Pese kaikki osat juoksevan veden alla.

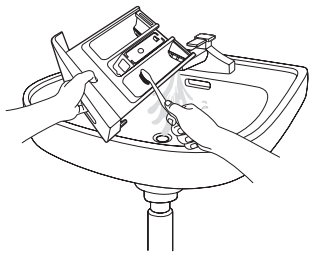

4. Puhdista pesuainelokeron ura vanhalla hammasharjalla.
5. Aseta nestemäisen pesuaineen erottaja takaisin painamalla se pesuainelokeroon.
6. Työnnä lokero takaisin paikoilleen.
7. Saat poistettua kaiken jäljellä olevan pesuaineen käyttämällä huuhteluohjelmaa kerran ilman pyykkiä.

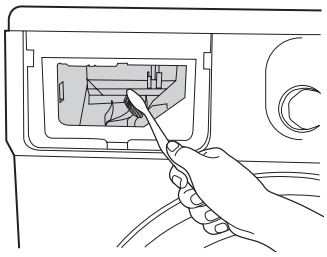

WF0602NXWG-02847C_FI.indd 30 2010-05-13 4:54:43

NUKKASIHDIN PUHDISTUS

Suosittelemme nukkasihdin puhdistamista 5 tai 6 kertaa vuodessa, tai kun virheilmoitus "5E" ilmestyy näytölle. (Ks. kohta "Pesukoneen tyhjennys hätätapauksessa" edellisellä sivulla.)

MUISTUTUS Irrota virtajohto pistorasiasta, ennen kuin puhdistat nukkasihdin.

1. Avaa sihdin suojus.
2. Irrota tyhjennysputken suojakorkki ja laske kaikki vesi ulos.
3. Löysää sihdin suojakorkki.

4. Pese nukkasihti puhtaaksi liasta tai muista aineista. Varmista, ettei nukkasihdin takana oleva poistopumpun potkuri ole juuttunut kiinni.
5. Kiinnitä nukkasihdin korkki takaisin paikoilleen.
6. Kiinnitä sihdin suojus takaisin paikoilleen.

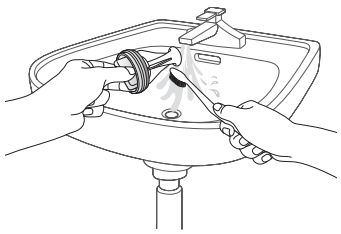

Jos nukkasihdin korkki ei ole kunnolla paikoillaan, koneesta voi vuotaa vettä.

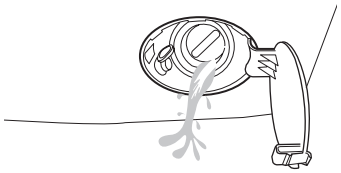

POISTOLETKUN SIHDIN PUHDISTUS

Poistoletkun sihti tulee pestä vähintään kerran vuodessa tai kun virheilmoitus "4E" ilmestyy näytölle.

1. Sulje pesukoneelle johtava vesihana.
2. Irrota letku pesukoneen takaosasta. Tuki letku liinalla, jotta voisit estää veden valumisen ulos ilmanpaineen vaikutuksesta.
3. Vedä sihti varovasti ulos pihdeillä letkun päästä ja puhdista se juoksevan veden alla. Puhdista myös kierreliittimen sisä- ja ulkopuoli.
4. Työnnä sihti takaisin paikoilleen.
5. Ruuvaa letku takaisin pesukoneeseen.
6. Varmista, että liitännät ovat vesitiiviit ja avaa hana.

WF0602NXWG-02847C_FI.indd 31 2010-05-13 4:54:43

pesukoneen puhdistus ja huoltaminen

JÄÄTYNEEN PESUKONEEN KORJAUS

Jos lämpötila on laskenut alle nollaan ja pesukone on jäätynyt:

1. Irrota pesukoneen verkkojohto pistorasiasta.
2. Kaada lämmintä vettä tulohanan päälle, jotta tulovesiletku löystyy.
3. Irrota tulovesiletku ja liota sitä lämpimässä vedessä.
4. Kaada pesukoneen rumpuun lämmintä vettä ja anna seisoa 10 minuutin ajan.
5. Kiinnitä tulovesiletku takaisin hanaan ja tarkista, tuleeko vettä ja poistuuko vesi normaalisti.

PESUKONEEN SÄILYTTÄMINEN

Jos sinun täytyy säilyttää pesukonetta pitkän aikaa käyttämättä, se kannattaa tyhjentää ja irrottaa verkkovirrasta. Pesukone saattaa vaurioitua, jos sen letkuihin tai sisäosiin jää vettä, kun se varastoidaan.

1. Valitse 15'-pikapesuohjelma ja lisää valkaisuainetta valkaisuaineen annostelijaan. Käytä pesukonetta ohjelman läpi ilman pyykkiä.
2. Sulje vesihanat ja irrota tuloletkut.
3. Irrota pesukone pistorasiasta ja jätä koneen luukku auki, jotta ilma pääsee kiertämään rummun sisällä.

Jos pesukonetta on säilytetty alle nollan asteen lämpötilassa, anna pesukoneeseen jäljelle jääneelle vedelle aikaa sulaa, ennen kuin käytät konetta.

WF0602NXWG-02847C_FI.indd 32 2010-05-13 4:54:43

vianmääritys ja näyttökoodit

TARKISTA SEURAAVAT SEIKAT, JOS PESUKONEESI...

ONGELMA	RATKAISU
Ei käynnisty	• Varmista, että pesukoneen verkkojohto on kiinnitetty pistorasiaan. • Varmista, että luukku on suljettu kunnolla. • Varmista, että vesihana(t) ovat auki. • Varmista, että olet painanut Käynnistys/Keskeytys (⏯) -painiketta.
Ei saa vettä tai vettä ei ole riittävästi	• Avaa vesihana kokonaan. • Varmista, ettei vesiletku ole jäätynyt. • Suorista tulovesiletkut. • Puhdista tulovesiletkun sihti.
Pesuainelokeroon jää pesuainetta sen jälkeen, kun pesu on valmis	• Varmista, että vesi virtaa tarpeeksi kovalla paineella. • Varmista, että pesuaine on lisätty pesuainelokeron keskelle.
Tärisee tai on liian kovaääninen	• Varmista, että pesukone seisoo tasaisella alustalla. Jos alusta ei ole tasainen, säädä pesukoneen jalat. • Varmista, että rummun kuljetuspultit on poistettu. • Varmista, ettei pesukone nojaa mitään esinettä vasten. • Varmista, että pyykki on asetettu rumpuun tasaisesti.
Vesi ei valu pois pesukoneesta ja/tai pesukone ei linkoa	• Suorista poistovesiletku. Poista letkuista kiertymät. • Varmista, ettei nukkasihti ole tukossa.
Luukku on lukkiutunut kiinni tai ei aukea.	• Luukku ei avaudu kolmeen minuuttiin koneen pysähtymisen ja virran sammumisen jälkeen.

Jos ongelma jatkuu, ota yhteyttä lähimpään Samsung-huoltoon.

WF0602NXWG-02847C_FI.indd 33 2010-05-13 4:54:44

vianmääritys ja näyttökoodit

NÄYTTÖKOODIT

Jos pesukone toimii virheellisesti, saatat nähdä näytöllä virhekoodin. Jos näin tapahtuu, katso oheista taulukkoa ja kokeile ehdotettua ratkaisua, ennen kuin soitat asiakaspalveluun.

KOODISYMBOLI	RATKAISU
dE	• Sulje luukku.
4E	• Varmista, että vesihana on auki. • Tarkista veden paine.
5E	• Laske vedet rummusta hätätyhjennysputken kautta, puhdista pumpun suodatin ja varmista, että poistoletku on kiinnitetty kunnolla.
UE	• Pyykki ei ole tasapainossa. Aseta pyykki uudelleen koneeseen. Jos pestään vain yksi vaatekappale, kuten kylpytakki tai farkut, viimeinen linkous voi jäädä epätäydelliseksi ja näytöllä näkyy virheviesti "UE".
cE/3E	• Ota yhteyttä asiakaspalveluun.

Jos näyttöön ilmestyy oheisen luettelon ulkopuolinen koodi tai ehdotettu ratkaisu ei korjaa ongelmaa, ota yhteyttä lähimpään Samsung-huoltoon tai -jälleenmyyjään.

WF0602NXWG-02847C_FI.indd 34 2010-05-13 4:54:44

OHJELMAKAAVIO

(● käyttäjän valittavissa)

OHJELMA	Enimmäispaino (kg)		PESUAINE			Korkein lämpötila (℃)
	WF0604/WF0602 WF0600/WF0608	WF0504/WF0502 WF0500/WF0508	Esipesu	pesu	Huuhteluaine	
Puuvilla	6,0	5,0	●	kyllä	●	95
Synteettiset	3,0	3,0	●	kyllä	●	60
Käsinpesu villalle	2,0	2,0	-	kyllä	-	40
Lastenvaatteet	4,0	4,0	●	kyllä	●	95
Päivittäinen pesu	3,0	3,0	●	kyllä	●	60
15'-pikapesu	2,0	2,0	-	kyllä	●	40

OHJELMA	Linkousnopeus (MAKS.) r/min				Viivekäynnistys
	WF0604/ WF0504	WF0602/ WF0502	WF0600/ WF0500	WF0608/ WF0508	
Puuvilla	1400	1200	1000	800+	●
Synteettiset	1400	1200	1000	800+	●
Käsinpesu villalle	800	800	800	800	●
Lastenvaatteet	1400	1200	1000	800+	●
Päivittäinen pesu	1400	1200	1000	800+	●
15'-pikapesu	800	800	800	800	●

1. Esipesun kanssa pesuohjelma kestää noin 15 minuuttia kauemmin.
2. Ohjelmien kestot on mitattu IEC 60456 / EN 60456 -standardin määrittämissä olosuhteissa.
3. PUUVILLA 60℃+TEHOPESU on EN60456-standardin mukainen pesuohjelma.
4. Ohjelman kestoaika saattaa eri kotitalouksissa poiketa taulukossa annetuista arvoista. Tämä johtuu veden paineen ja lämpötilan eroista sekä pyykin määrästä ja laadusta.
5. Tehopesua käytettäessä kaikkien pesuohjelmien pesuajat pidentyvät.

WF0602NXWG-02847C_FI.indd 35 2010-05-13 4:54:44

liite

MATERIAALIEN PESU- JA HOITO-OHJEET

Oheiset symbolit antavat vaatteiden hoito-ohjeita. Hoito-ohjeissa on neljä kuvaa seuraavassa järjestyksessä: pesu, valkaisu, kuivaus ja silitys sekä tarvittaessa kuivapesu.
Symbolien käyttö takaa yhtenevyyden kotimaisten ja ulkomaisten valmistajien vaatteiden välillä. Noudata hoito-ohjeita, jotta vaatteesi olisivat mahdollisimman pitkäikäisiä ja voisit välttää pyykinpesuun liittyviä ongelmia.

	Kestävät materiaalit		Silityslämpötila korkeintaan 100 °C
	Arat materiaalit		Ei silitystä
	Pesulämpötila 95 °C		Voidaan kuivapestä käyttämällä mitä tahansa ainetta
	Pesulämpötila 60 °C		Voidaan kuivapestä vain perkloridilla, sytyttimen polttoaineella, puhtaalla alkoholilla tai R113:lla
	Pesulämpötila 40 °C		Voidaan kuivapestä vain lentopolttoaineella, puhtaalla alkoholilla tai R113:lla
	Pesulämpötila 30 °C		Ei kuivapesua
	Käsinpesu		Kuivatus vaakatasossa
	Vain kuivapesu		Voidaan kuivattaa ripustamalla
	Valkaisu kylmässä vedessä		Kuivatetaan vaateripustimessa
	Ei valkaisua		Kuivatus kuivausrummussa normaalilla lämmöllä
	Silitysraudan lämpötila enintään 200 °C		Kuivatus kuivausrummussa alhaisella lämmöllä
	Silitysraudan lämpötila enintään 150 °C		Ei kuivatusta kuivausrummussa

YMPÄRISTÖNSUOJELU

- Tämä pesukone on valmistettu kierrätettävistä materiaaleista. Jos päätät hävittää pesukoneen, ota selvää paikallisista jätemääräyksistä. Katkaise verkkojohto, jotta pesukonetta ei voi enää kytkeä mihinkään virtalähteeseen. Irrota luukku, jotta eläimet tai pienet lapset eivät jää koneen sisään loukkuun.
- Älä ylitä pesuaineen valmistajien ohjeissa mainittuja pesuainesuosituksia.
- Käytä tahranpoisto- ja valkaisuainetta vain, jos se on välttämätöntä.
- Säästät vettä ja energiaa, jos peset vain täysiä koneellisia (tarkka pyykkimäärä riippuu käytettävästä ohjelmasta).

VAATIMUSTENMUKAISUUSVAKUUTUS

Tämä laite noudattaa eurooppalaisia turvallisuusmääräyksiä, EU-direktiiviä 93/68 sekä EN 60335 -standardia.

WF0602NXWG-02847C_FI.indd 36 2010-05-13 4:54:48

TEKNISET TIEDOT

TYYPPI			EDESTÄ TÄYTETTÄVÄ PESUKONE			
MITAT			WF0604/WF0602/WF0600/WF0608			
			L 600 mm x S 505 mm x K 850 mm			
VEDEN PAINE			50 kPa – 800 kPa			
VESIMÄÄRÄ			48 ℓ			
NETTOPAINO			WF0604/WF0602/WF0600/WF0608			
			64 kg			
RUMMUN JA LINKOUKSEN TÄYTTÖMÄÄRÄ			6,0 kg			
VIRRANKULUTUS	MALLI		WF0604/WF0602/WF0600/WF0608			
	PESU	220 V	210 W			
		240 V	210 W			
	PESU JA LÄMMITYS	220 V	2200 W			
		240 V	2400 W			
	LINKOUS MALLI		WF0604/WF0602/WF0600/WF0608			
	LINKOUS	230V	550 W			
	PUMPPAUS		30 W			
PAKKAUSMATERIAALIN PAINO	MALLI		WF0604/WF0602/WF0600/WF0608			
	PAPERI		0,1 kg			
	MUOVI		0,9 kg			
LINKOUSNOPEUS	MALLI		WF0604	WF0602	WF0600	WF0608
	r/min		1400	1200	1000	800

Tuotteen ulkonäkö ja tekniset ominaisuudet voivat muuttua tuotekehityssyistä ilman etukäteisilmoitusta.

WF0602NXWG-02847C_FI.indd 37 2010-05-13 4:54:48

TEKNISET TIEDOT

<table>
<tr><th colspan="4">TYYPPI</th><th colspan="4">EDESTÄ TÄYTETTÄVÄ PESUKONE</th></tr>
<tr><td colspan="4" rowspan="2">MITAT</td><td colspan="4">WF0504/WF0502/WF0500/WF0508</td></tr>
<tr><td colspan="4">L 600 mm x S 425 mm x K 850 mm</td></tr>
<tr><td colspan="4">VEDEN PAINE</td><td colspan="4">50 kPa – 800 kPa</td></tr>
<tr><td colspan="4">VESIMÄÄRÄ</td><td colspan="4">40 ℓ</td></tr>
<tr><td colspan="4" rowspan="2">NETTOPAINO</td><td colspan="4">WF0504/WF0502/WF0500/WF0508</td></tr>
<tr><td colspan="4">62 kg</td></tr>
<tr><td colspan="4">RUMMUN JA LINKOUKSEN TÄYTTÖMÄÄRÄ</td><td colspan="4">5,0 kg</td></tr>
<tr><td rowspan="8">VIRRANKULUTUS</td><td colspan="2">MALLI</td><td></td><td colspan="4">WF0504/WF0502/WF0500/WF0508</td></tr>
<tr><td rowspan="2">PESU</td><td colspan="2">220 V</td><td colspan="4">210 W</td></tr>
<tr><td colspan="2">240 V</td><td colspan="4">210 W</td></tr>
<tr><td rowspan="2">PESU JA LÄMMITYS</td><td colspan="2">220 V</td><td colspan="4">2200 W</td></tr>
<tr><td colspan="2">240 V</td><td colspan="4">2400 W</td></tr>
<tr><td rowspan="2">LINKOUS</td><td colspan="3">MALLI</td><td colspan="4">WF0504/WF0502/WF0500/WF0508</td></tr>
<tr><td colspan="3">230V</td><td colspan="4">550 W</td></tr>
<tr><td colspan="4">PUMPPAUS</td><td colspan="4">30 W</td></tr>
<tr><td rowspan="3">PAKKAUSMATERIAALIN PAINO</td><td colspan="4">MALLI</td><td colspan="4">WF0504/WF0502/WF0500/WF0508</td></tr>
<tr><td colspan="4">PAPERI</td><td colspan="4">0,1 kg</td></tr>
<tr><td colspan="4">MUOVI</td><td colspan="4">0,9 kg</td></tr>
<tr><td rowspan="2">LINKOUSNOPEUS</td><td colspan="4">MALLI</td><td>WF0504</td><td>WF0502</td><td>WF0500</td><td>WF0508</td></tr>
<tr><td colspan="4">r/min</td><td>1400</td><td>1200</td><td>1000</td><td>800</td></tr>
</table>

Tuotteen ulkonäkö ja tekniset ominaisuudet voivat muuttua tuotekehityssyistä ilman etukäteisilmoitusta.

WF0602NXWG-02847C_FI.indd 38 2010-05-13 4:54:48

muistio

KYSYMYKSIÄ TAI PALAUTETTA?

Maa	SOITA	TAI VIERAILE VERKKOSIVUILLAMME
DENMARK	70 70 19 70	www.samsung.com
FINLAND	030 - 6227 515	www.samsung.com
NORWAY	815-56 480	www.samsung.com
SWEDEN	0771 726 7864 (SAMSUNG)	www.samsung.com
ITALY	800 - SAMSUNG (726-7864)	www.samsung.com

Koodinro DC68-02847C_FI

WF0604N WF0504N
WF0602N WF0502N
WF0600N WF0500N
WF0608N WF0508N

Lavabiancheria

manuale dell'utente

immagina le possibilità

Grazie per avere acquistato un prodotto Samsung.
Per ricevere assistenza completa, si prega di registrare il prodotto sul sito

www.samsung.com/register

CE

SAMSUNG

WF0602NXWG-02847C_IT.indd 1 2010-05-19 3:27:34

caratteristiche della nuova lavabiancheria samsung

La nuova lavabiancheria cambierà per sempre la vostra opinione sul bucato. Dalla sua gigantesca capacità al suo risparmio energetico, la lavabiancheria Samsung ha tutte le caratteristiche che vi permetteranno di trasformare un compito gravoso in un piacere.

- **Sistema Pelli Sensibili**

  Con la lavabiancheria Samsung potrete prendervi ancora più cura dei vostri bambini grazie a specifici programmi di lavaggio per pelli sensibili.
  Questi programmi riducono il rischio di irritazioni cutanee sui bambini limitando al minimo i residui di detersivo nei capi lavati. Questi programmi consentono di classificare il bucato in diverse categorie di lavaggio, in modo che i bambini possano sentirsi bene nei lori vestiti freschi e puliti.

- **Sicurezza bambini**

  La funzione Sicurezza bambini impedisce che le mani dei piccoli curiosi possano rimanere intrappolate nella lavabiancheria.
  Questa funzione impedisce ai bambini di giocare con i tasti della lavabiancheria, e vi avvisa in caso di attivazione.

- **Avvio Ritardato**

  Avvio ritardato per un massimo di 19 ore con incrementi di 1 ora per una maggiore convenienza d'uso della lavabiancheria.

- **Rapido 15’**

  Non c'è tempo da sprecare! Un lavaggio in 15 minuti vi consente di non sprecare tempo e di uscire in orario.
  Il programma di lavaggio Rapido 15' vi aiuta ad affrontare meglio la vostra giornata super impegnata.
  Ora potrete lavare i vostri capi preferiti in soli 15 minuti!

- **Programma lavaggio a mano**

  Un lavaggio delicato può essere impostato determinando la temperatura appropriata, il ciclo di lavaggio leggero e la giusta quantità d'acqua.

- **Ampio sportello**

  Sportello molto ampio per caricare comodamente la lavabiancheria! Grazie alle sue dimensioni, sarà più facile inserire ed estrarre i capi voluminosi come lenzuola, asciugamani, ecc.

Questo manuale contiene importanti informazioni riguardanti l'installazione, l'uso e la manutenzione della nuova lavabiancheria Samsung. Si consiglia di consultarlo per conoscere le varie funzioni di tasti e comandi del pannello di controllo, l'uso della lavabiancheria e avere suggerimenti per sfruttare al massimo le innovative caratteristiche e funzioni. La sezione “Risoluzione dei problemi e codici informativi” a pagina 33 indica cosa fare in caso di problemi o difficoltà nell'uso della lavabiancheria.

WF0602NXWG-02847C_IT.indd 2 2010-05-19 3:27:34

informazioni per la sicurezza

Congratulazioni per l'acquisto della vostra nuova lavabiancheria Samsung. Questo manuale contiene importanti informazioni riguardanti l'installazione, l'uso e la manutenzione del vostro nuovo apparecchio. Vi consigliamo di leggere le informazioni qui fornite per conoscere i vantaggi offerti dalle funzioni della lavabiancheria.

ISTRUZIONI DI SICUREZZA - COSA SAPERE

Si prega di leggere attentamente questo manuale per apprendere l'uso sicuro ed efficiente delle varie funzioni e caratteristiche offerte da questa lavabiancheria e di tenere il manuale in un luogo sicuro vicino all'apparecchio per poterlo consultare ogniqualvolta se ne presenti la necessità. Utilizzare questo apparecchio solo per gli usi ai quali è destinato, come descritto in questo manuale.
Le avvertenze e le importanti istruzioni di sicurezza riportate in questo manuale non coprono tutte le possibili condizioni e situazioni che possono verificarsi. E' responsabilità dell'utente utilizzare l'apparecchio con buonsenso, prestando la massima attenzione e cura in fase di installazione, manutenzione e funzionamento. Poiché le seguenti istruzioni operative coprono i vari modelli disponibili, le caratteristiche della lavabiancheria possono differire da quelle descritte in questo manuale e non tutti i simboli di avvertenza possono essere applicabili. In caso di domande o dubbi, rivolgersi al più vicino centro di assistenza o reperire le informazioni necessarie online visitando il sito www.samsung.com.

SIMBOLI DI SICUREZZA E PRECAUZIONI IMPORTANTI

Significato delle icone e dei simboli riportati in questo manuale dell'utente:

⚠ **AVVERTENZA**	Pericoli o pratiche non sicure che possono causare **lesioni personali gravi, mortali e/o danni alla proprietà**.
⚠ **ATTENZIONE**	Pericoli o pratiche non sicure che possono causare **lesioni personali e/o danni alla proprietà**.
⚠ **ATTENZIONE**	Per evitare rischi di incendio, esplosione, scariche elettriche o lesioni personali durante l'uso della lavabiancheria, seguire queste fondamentali precauzioni:

	NON tentare di.
	NON disassemblare.
	NON toccare.
	Seguire le istruzioni fornite.
	Estrarre la spina dalla presa di corrente.
	Verificare il collegamento a massa dell'apparecchio per evitare scariche elettriche.
	Per ricevere assistenza chiamare il Centro di assistenza.
	Nota

La simbologia di avvertenza ha lo scopo di prevenire eventuali lesioni a voi e agli altri. Seguire le istruzioni scrupolosamente.
Una volta letto, si raccomanda di tenere il manuale in un luogo sicuro per una futura consultazione.

WF0602NXWG-02847C_IT.indd 3 2010-05-19 3:27:35

informazioni per la sicurezza

Leggere tutte le istruzioni per la sicurezza prima di utilizzare l'apparecchio.

Così come per tutte le apparecchiature contenenti parti in movimento, sussistono potenziali pericoli. Per utilizzare l'apparecchio in sicurezza, è bene familiarizzarsi con le sue funzioni e prestare attenzione durante l'uso.

Non permettere ai bambini (o agli animali domestici) di giocare con o dentro la lavabiancheria. Lo sportello della lavabiancheria non si può aprire facilmente dall'interno e bambini e animali potrebbero subire gravi lesioni se intrappolati all'interno dell'apparecchio.

AVVERTENZA Questo apparecchio non è adatto all'uso da parte di persone (bambini inclusi) che abbiano ridotte capacità fisiche, sensoriali o mentali, o siano prive di esperienza o conoscenza, a meno che siano state fornite loro istruzioni per l'uso da parte di una persona responsabile della loro sicurezza o che sovrintenda all'uso dell'apparecchio.

Controllare che i bambini non giochino con questo apparecchio.

I cavi di alimentazione danneggiati devono essere sostituiti dal costruttore, da un rivenditore autorizzato o da personale qualificato per evitare il rischio di un cortocircuito.

L'apparecchiatura deve essere posizionata in modo da avere facile accesso alla spina elettrica, alle prese del carico d'acqua e alle tubazioni di scarico.

Per i modelli di lavabiancheria dotati di fori di ventilazione alla base, verificare che non siano ostruiti da un tappeto o da altri ostacoli.

Utilizzare un nuovo set di collegamenti, senza riutilizzare quello precedente.

INFORMAZIONI SUL SIMBOLO WEEE (RAEE)

Corretto smaltimento del prodotto (RAEE, Rifiuti da apparecchiature elettriche ed elettroniche)

(applicabile nei paesi dell'Unione Europea e in quelli con sistema di raccolta differenziata)

Questo simbolo riportato sul prodotto, sugli accessori o sulla documentazione indica che il prodotto e i suoi accessori elettronici (per es. caricatore, cuffie, cavo USB) non devono essere smaltiti insieme ai rifiuti domestici al termine del loro utilizzo. Per prevenire eventuali danni all'ambiente o alla salute delle persone derivanti da uno smaltimento non appropriato, separare queste parti da altri tipi di rifiuti e riciclarli in modo responsabile per promuovere il riutilizzo sostenibile delle risorse materiali.

Gli utenti domestici sono invitati a contattare il rivenditore presso il quale è stato acquistato il prodotto o l'ufficio locale preposto per richiedere tutte le informazioni relative alla raccolta differenziata e al riciclaggio di queste parti.

Gli utenti aziendali sono invitati a contattare il proprio fornitore e verificare i termini e le condizioni del contratto d'acquisto. Questo prodotto e i relativi accessori elettronici non devono essere smaltiti insieme ad altri rifiuti commerciali.

WF0602NXWG-02847C_IT.indd 4 2010-05-19 □□ 3:27:36

AVVERTENZA SIMBOLI DI AVVERTENZE IMPORTANTI PER L'INSTALLAZIONE

L'installazione di questo apparecchio deve essere eseguita da un tecnico qualificato o da un centro di assistenza.

- Il mancato rispetto di questa precauzione può causare scosse elettriche, incendio, esplosione, malfunzionamenti o lesioni.

L'apparecchiatura è pesante, prestare attenzione nel sollevarla

Collegare il cavo elettrico a una presa a parete CA dedicata da 220V-240V / 50Hz o superiore. Non utilizzare prolunghe.

- L'uso di prese multiple o di prolunghe può causare scosse elettriche o incendio.
- Verificare che la tensione, la frequenza e la corrente corrispondano alle specifiche dell'apparecchio. Il mancato rispetto di questa precauzione può causare scosse elettriche o incendio. Inserire saldamente la spina nella presa di corrente.

Pulire regolarmente con un panno asciutto i poli della presa elettrica rimuovendo polvere, acqua o altre sostanze estranee.

- Scollegare la spina dalla presa e pulirla con un panno asciutto.
- Il mancato rispetto di questa precauzione può causare scosse elettriche o incendio.

Inserire in una presa a parete la spina collegandola nella direzione corretta e lasciare che il cavo elettrico corra lungo la parete.

- Inserendo la spina nella direzione opposta, i fili elettrici all'interno del cavo potrebbero subire danni e causare scosse elettriche o incendio.

Tenere tutti i materiali da imballo lontano dalla portata dei bambini poiché potrebbero rivelarsi pericolosi se maneggiati incautamente.

- Se per gioco un bambino infila la testa in un sacchetto da imballo potrebbe rimanere soffocato.

Se l'apparecchio, la spina o il cavo elettrico sono danneggiati, rivolgersi al più vicino centro di assistenza.

Questa unità deve essere adeguatamente collegata a massa.
Non effettuare il collegamento a massa dell'unità su condutture del gas, tubature dell'acqua in plastica o linee telefoniche.

- Il mancato rispetto di questa precauzione può causare scosse elettriche, incendio, esplosione o malfunzionamenti.
- Non collegare mai il cavo di alimentazione a una presa non a massa e verificare in ogni caso che il collegamento a massa sia conforme alle normative locali e nazionali.

Non installare l'apparecchio vicino a fonti di calore o materiali infiammabili.
Non installare l'apparecchio in un locale soggetto a umidità, fumi d'olio o polvere, luce solare diretta o acqua (pioggia).

Non installare l'apparecchio in un locale soggetto a basse temperature
- Il gelo può causare lo scoppio delle tubature

Non installare l'apparecchio in un locale in cui può verificarsi una perdita di gas.

- Il mancato rispetto di questa precauzione può causare scosse elettriche o incendio.

Non utilizzare un trasformatore.

- Il mancato rispetto di questa precauzione può causare scosse elettriche o incendio.

Non utilizzare spine, prese di corrente o cavi di alimentazione danneggiati.

- Il mancato rispetto di questa precauzione può causare scosse elettriche o incendio.

WF0602NXWG-02847C_IT.indd 5 2010-05-19 3:27:36

Non piegare o tirare eccessivamente il cavo di alimentazione.
Non torcere o annodare il cavo di alimentazione.
Non agganciare il cavo elettrico a oggetti metallici, non collocarvi sopra oggetti pesanti, non far correre il cavo tra oggetti, né spingere il cavo dietro l'apparecchio.

- Il mancato rispetto di questa precauzione può causare scosse elettriche o incendio.

Per scollegare la spina dalla presa non tirare il cavo elettrico.

- Scollegare l'alimentazione afferrando la spina.
- Il mancato rispetto di questa precauzione può causare scosse elettriche o incendio.

Non far correre il cavo di alimentazione e le tubature dove è possibile inciamparvi.

ATTENZIONE SIMBOLI DI ATTENZIONE PER L'INSTALLAZIONE

Installare l'apparecchio in modo che la spina elettrica sia facilmente accessibile.

- Il mancato rispetto di questa precauzione può causare scosse elettriche o incendio per una eventuale perdita di corrente.

Installare l'apparecchio su una superficie piana in grado di sostenerne il peso.

- Il mancato rispetto di questa precauzione può causare vibrazioni, spostamenti, rumore o malfunzionamenti.

AVVERTENZA SIMBOLI RELATIVI A IMPORTANTI AVVERTENZE PER L'USO

Se l'apparecchio risulta allagato, escludere immediatamente l'alimentazione agendo sul contatore e rivolgersi al più vicino centro di assistenza.

- Non toccare la spina elettrica con le mani bagnate
- Il mancato rispetto di questa precauzione può causare scosse elettriche.

Se l'apparecchio genera un rumore anomalo, odore di bruciato o fumo, scollegare immediatamente la spina di alimentazione e rivolgersi al più vicino centro di assistenza.

- Il mancato rispetto di questa precauzione può causare scosse elettriche o incendio.

In caso di perdita di gas (come propano, GPL, ecc), ventilare immediatamente il locale senza toccare la spina elettrica. Non toccare né l'apparecchio né il cavo di alimentazione.

- Non utilizzare ventilatori o aspiratori elettrici.
- Una scintilla può causare una esplosione o un incendio.

Non lasciare che i bambini giochino dentro o sopra la lavabiancheria. Inoltre, in fase di smaltimento rimuovere lo sportello dell'apparecchio.

- In caso contrario vi è il rischio che un bambino possa morire per soffocamento rimanendo intrappolato all'interno della lavabiancheria.

Prima dell'uso, rimuovere i materiali da imballo (in spugna, styrofoam) sul fondo della lavabiancheria.

WF0602NXWG-02847C_IT.indd 6 2010-05-19 3:27:36

Non lavare capi contaminati da benzina, cherosene, benzene, diluenti per vernici, alcol o altre sostanze infiammabili o esplosive.

- Il mancato rispetto di questa precauzione può causare scosse elettriche, incendio o esplosione.

Non forzare l'apertura dello sportello della lavabiancheria mentre l'apparecchio è in funzione (lavaggio ad alta temperatura/asciugatura/centrifuga).

- L'eventuale fuoriuscita d'acqua può causare scottature o rischio di scivolamento sul pavimento bagnato.

Il mancato rispetto di questa precauzione può causare lesioni.

- L'apertura forzata dello sportello può causare danni al prodotto o lesioni.

Non inserire le mani sotto la lavabiancheria.

- Il mancato rispetto di questa precauzione può causare lesioni.

Non toccare la spina elettrica con le mani bagnate.

- Il mancato rispetto di questa precauzione può causare scosse elettriche.

Non spegnere l'apparecchio durante l'uso scollegando la spina.

- Lo scollegamento della spina dalla presa di corrente durante l'uso dell'apparecchio può causare scintille, scosse elettriche o incendio.

Non consentire a bambini o persone disabili di utilizzare la lavabiancheria senza supervisione. Non consentire ai bambini di arrampicarsi sull'apparecchio

- Il mancato rispetto di questa precauzione può causare scosse elettriche, scottature o lesioni.

Non inserire mani od oggetti metallici sotto la lavabiancheria mentre è in funzione.

- Il mancato rispetto di questa precauzione può causare lesioni.

Non scollegare l'apparecchio tirando il cavo di alimentazione ma estrarre la spina tenendola saldamente con una mano.

- Un cavo di alimentazione danneggiato può causare cortocircuito, incendio e/o scosse elettriche.

Non tentare di riparare, disassemblare o modificare l'apparecchiatura autonomamente.

- Non utilizzare fusibili (in rame o acciaio, per es) diversi dai fusibili standard.
- Per riparare o reinstallare l'apparecchio rivolgersi al più vicino centro di assistenza.
- Il mancato rispetto di questa precauzione può causare scosse elettriche, incendio, esplosione, malfunzionamenti o lesioni.

Se sostanze estranee, per esempio acqua, penetrano all'interno dell'apparecchio, scollegare la spina di alimentazione e rivolgersi al più vicino centro di assistenza.

- Il mancato rispetto di questa precauzione può causare scosse elettriche o incendio.

Se il tubo di carico dell'acqua dovesse allentarsi allagando l'apparecchio, scollegare la spina dalla presa.

- Il mancato rispetto di questa precauzione può causare scosse elettriche o incendio.

Scollegare la spina dalla presa se si prevede di non utilizzare l'apparecchio per un lungo periodo di tempo o in caso di temporale.

- Il mancato rispetto di questa precauzione può causare scosse elettriche o incendio.

WF0602NXWG-02847C_IT.indd 7 2010-05-19 3:27:36

informazioni per la sicurezza

ATTENZIONE SIMBOLI DI ATTENZIONE PER L'USO

Se la lavabiancheria è contaminata da una sostanza estranea come detersivo, sporco, residui di cibo o altro, scollegare la spina dalla presa e pulire l'apparecchio utilizzando un panno morbido inumidito.

- In caso contrario, l'apparecchio potrebbe scolorirsi, deformarsi, danneggiarsi o arrugginirsi.

Il vetro dello sportello può rompersi a causa di un forte impatto. Prestare attenzione durante l'uso della lavabiancheria.

- La rottura del vetro può causare lesioni.

Dopo una interruzione nell'erogazione dell'acqua o quando si ricollega il tubo di carico dell'acqua, aprire il rubinetto lentamente.
Aprire il rubinetto lentamente anche dopo un lungo periodo di inutilizzo.

- La pressione dell'aria nel tubo di carico dell'acqua o nella conduttura idrica può causare danni o perdite d'acqua.

In caso di errore di scarico durante il funzionamento dell'apparecchio, controllare lo scarico.

- Se per un guasto allo scarico la lavabiancheria si allaga durante l'uso, ciò può comportare scosse elettriche o incendio a causa di perdite di corrente.

Inserire completamente i capi nella lavabiancheria in modo che non rimangano intrappolati nello sportello.

- Se un capo rimane intrappolato nello sportello, ciò può causare danni sia al capo sia alla lavabiancheria, oppure si può verificare una perdita d'acqua.

Verificare la chiusura del rubinetto in caso di non utilizzo della lavabiancheria.

- Verificare che la vite sul connettore del tubo di carico dell'acqua sia adeguatamente serrata.
- Il mancato rispetto di questa precauzione può causare lesioni o danni alla proprietà.

Verificare che la guarnizione in gomma non sia contaminata da sostanze estranee (residui, fibre, ecc).

- Se lo sportello non è completamente chiuso si può verificare una perdita d'acqua.

Prima di usare l'apparecchio, aprire il rubinetto e verificare che il connettore del tubo di carico dell'acqua sia correttamente serrato e non vi siano perdite d'acqua.

- Se la vite o il connettore del tubo di carico dell'acqua risultano allentati, si può verificare una perdita d'acqua.

Per ridurre i rischi di incendio o di esplosione:

- In alcune circostanze, uno scaldabagno può generare idrogeno qualora non sia stato usato per due o più settimane. L'IDROGENO IN FORMA GASSOSA E' ESPLOSIVO. Se il vostro scaldabagno non è stato utilizzato per due o più settimane, aprire tutti i rubinetti dell'acqua calda per diversi minuti prima di utilizzare la lavabiancheria. Ciò permetterà la fuoriuscita di eventuali accumuli di gas idrogeno. Poiché l'idrogeno in forma gassosa è infiammabile, non fumare e non accendere fiamme libere nelle immediate vicinanze durante questo lasso di tempo. In caso di perdita di gas, ventilare il locale senza toccare la spina di alimentazione.

WF0602NXWG-02847C_IT.indd 8 2010-05-19 3:27:36

Non appoggiarsi sulla superficie dell'apparecchio né collocarvi sopra oggetti (come capi di bucato, candele e sigarette accese, piatti, sostanze chimiche, oggetti metallici ecc.).

- Il mancato rispetto di questa precauzione può causare scosse elettriche, incendio, malfunzionamenti o lesioni.

Non spruzzare sostanze volatili come per esempio insetticida sulla superficie dell'apparecchio.

- Oltre ad essere dannosi per l'uomo, possono causare scosse elettriche, incendio o malfunzionamenti.

Non collocare alcun oggetto in grado di generare un campo elettromagnetico vicino alla lavabiancheria.

- In caso contrario, il malfunzionamento dell'apparecchio potrebbe causare lesioni.

Poiché l'acqua scaricata durante l'asciugatura o un ciclo ad alta temperatura può essere molto calda, non toccare l'acqua.

- Il mancato rispetto di questa precauzione può causare scottature o lesioni.

Non lavare, centrifugare o asciugare sedute, tappetini o abbigliamento impermeabile (*) a meno che la lavabiancheria disponga di un programma speciale per il lavaggio di questi articoli.

- Non lavare tappetini spessi o rigidi anche se l'etichetta di questi articoli riporta il simbolo del lavaggio in lavatrice.
- In caso contrario, le vibrazioni anomale generate da un malfunzionamento della lavabiancheria possono causare lesioni o danni al prodotto, alle pareti circostanti l'apparecchio, al pavimento o ai capi presenti nel cestello.

* Biancheria da letto in lana, mantelle antipioggia, abbigliamento per la pesca, pantaloni da sci, sacchi a pelo, copri pannolini, tute sportive, coperture per biciclette, moto e auto, ecc.

Non far funzionare la lavabiancheria senza la vaschetta del detersivo.

- In caso contrario si può incorrere in scosse elettriche o lesioni a causa di una perdita d'acqua.

Non toccare le parti interne del cestello durante o dopo l'asciugatura poiché potrebbero essere molto calde.

- Il mancato rispetto di questa precauzione può causare scottature.

Non inserire le mani nella vaschetta del detersivo dopo averla aperta.

- In caso contrario è possibile riportare lesioni a causa dell'intrappolamento delle mani nel sistema di inserimento della vaschetta. Inserire nel cestello esclusivamente i capi da lavare; non inserire in nessun caso residui di cibo, animali, né alcun oggetto (come per es. scarpe) che non rientri nella categoria dei capi lavabili in lavatrice.
- In caso contrario possono verificarsi danni alla lavabiancheria e lesioni anche mortali all'animale chiuso nel cestello.

Non premere i tasti utilizzando oggetti appuntiti come punte di spille, coltelli, unghie eccetera.

- Il mancato rispetto di questa precauzione può causare scosse elettriche o lesioni.

Non lavare capi contaminati da olii, creme o lozioni normalmente utilizzati nei saloni di bellezza o nei centri di massaggio.

- Ciò potrebbe causare la deformazione della guarnizione in gomma e la conseguente perdita di acqua.

WF0602NXWG-02847C_IT.indd 9 2010-05-19 3:27:36

Non lasciare oggetti metallici quali spille da balia o mollette per capelli, né residui di candeggina nel cestello per un lungo periodo di tempo.

- In caso contrario il cestello potrebbe arrugginirsi.
- Ai primi segni di ruggine sulla superficie del cestello, applicare un prodotto per la pulizia (neutro) e pulire con una spugna. Non utilizzare in nessun caso una spazzola metallica.

Non utilizzare direttamente un detersivo per la pulizia a secco e non lavare, sciacquare o centrifugare capi contaminati da detersivo per la pulizia a secco.

- In caso contrario può verificarsi una combustione o una accensione spontanea a causa del calore generato dall'ossidazione dell'olio.

Non utilizzare acqua calda proveniente da sistemi di condizionamento (freddo/caldo).

- In caso contrario potrebbero verificarsi malfunzionamenti del prodotto.

Non utilizzare per il lavaggio sapone neutro per le mani.

- Indurendosi e accumulandosi all'interno della lavabiancheria potrebbe causare malfunzionamento, scolorimento, ruggine o cattivo odore.

Non lavare capi di grandi dimensioni, come per esempio le lenzuola, chiusi nelle reti per il bucato.

- Inserire nelle reti per il bucato calze e reggiseni e lavarli insieme agli altri capi.
- Il mancato rispetto di questa precauzione può causare lesioni causate da vibrazioni anomale.

Non utilizzare detersivo indurito.

- Se si accumula all'interno della lavabiancheria può provocare perdite d'acqua.

Per i modelli di lavabiancheria dotati di fori di ventilazione alla base, verificare che non siano ostruiti da un tappeto o da altri ostacoli.

Assicurarsi che tutte le tasche degli indumenti da lavare siano vuote.

- Oggetti duri e appuntiti, come monete, spille, aghi, viti o pietre, possono provocare gravi danni all'apparecchiatura.

Non lavare capi con fibbie e bottoni di grandi dimensioni o con finiture metalliche pesanti.

⚠ AVVERTENZA SIMBOLI RELATIVI A IMPORTANTI AVVERTENZE PER LA PULIZIA

Non pulire l'apparecchio spruzzandovi sopra acqua.
Non usare benzina, diluenti o alcol per la pulizia dell'apparecchio.

- Il mancato rispetto di questa precauzione può causare scolorimento, deformazione, danni, scosse elettriche o incendio.

Prima di eseguire la pulizia o la manutenzione dell'apparecchio, scollegare la spina dalla presa di corrente.

- Il mancato rispetto di questa precauzione può causare scosse elettriche o incendio.

WF0602NXWG-02847C_IT.indd 10 2010-05-19 3:27:36

indice

IMPOSTAZIONE DELLA LAVABIANCHERIA 12

12 Controllo dei componenti
13 Rispetto dei requisiti di installazione
13 Alimentazione e messa a terra
13 Erogazione d'acqua
14 Scarico
14 Pavimentazione
14 Temperatura ambiente
14 Installazione in vani o scomparti
14 Installazione della lavabiancheria

LAVAGGIO DI UN CARICO DI BIANCHERIA 19

19 Primo lavaggio
19 Istruzioni base
20 Uso del pannello di controllo
22 Sicurezza bambini
22 Avvio Ritardato
23 Impostazione del lavaggio con il Selettore programma
24 Lavaggio manuale
24 Linee guida per eseguire un bucato
26 Informazioni sul detersivo e gli additivi
26 Quale detersivo utilizzare
26 Vaschetta detersivo

PULIZIA E MANUTENZIONE DELLA LAVABIANCHERIA 27

27 Scarico di emergenza della lavabiancheria
27 Pulizia delle parti esterne
28 Pulizia e reinserimento della vaschetta del detersivo
29 Pulizia del filtro detriti
29 Pulizia del filtro a retina del tubo dell'acqua
30 Riparazione di una lavabiancheria congelata
30 Stoccaggio della lavabiancheria

RISOLUZIONE DEI PROBLEMI E CODICI INFORMATIVI 31

31 Controllare questi punti se la lavabiancheria...
32 Codici informativi

TABELLA PROGRAMMI 33

33 Tabella programmi

APPENDICE 34

34 Tabella tessuti
34 Protezione dell'ambiente
34 Dichiarazione di conformità
35 Specifiche

WF0602NXWG-02847C_IT.indd 11 2010-05-19 3:27:36

impostazione della lavabiancheria

Assicurarsi che durante l'installazione vengano seguite accuratamente queste istruzioni in modo che la lavabiancheria funzioni regolarmente e non vi siano rischi per la sicurezza durante il lavaggio.

CONTROLLO DEI COMPONENTI

Disimballare con cura la lavabiancheria e assicurarsi di disporre di tutti i componenti mostrati sotto. Se la lavabiancheria ha subito danni durante il trasporto o non dispone di tutti i componenti elencati, contattare il Centro di Assistenza o il Rivenditore Samsung.

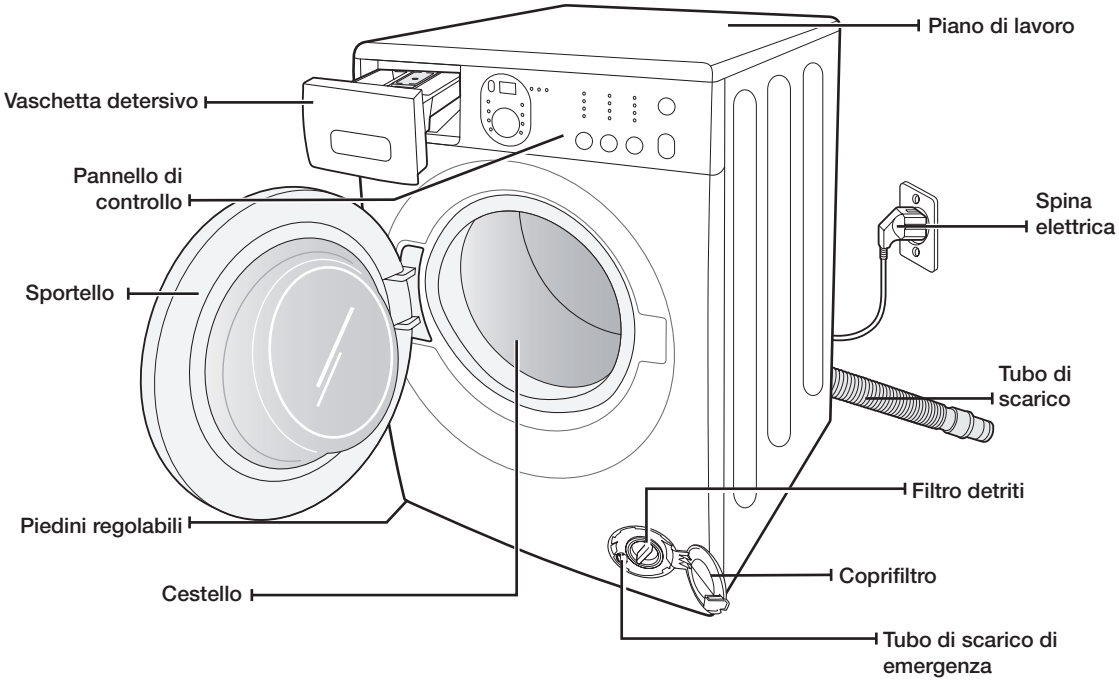

Tappi per fori bulloni

Tubo di carico acqua fredda

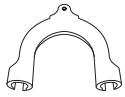

Guida tubo

WF0602NXWG-02847C_IT.indd 12 2010-05-19 3:27:37

RISPETTO DEI REQUISITI DI INSTALLAZIONE

Alimentazione e messa a terra

Per evitare eventuali rischi di incendio, scariche elettriche o danni personali, tutti i cablaggi e la messa a terra devono essere eseguiti secondo le specifiche della National Electrical Code ANSI/ FNPA, No. 70 Latest Revision e in base a normative e leggi locali in vigore. E' responsabilità dell'utente collegare l'apparecchiatura a una sorgente di alimentazione corretta.

AVVERTENZA Non utilizzare mai una prolunga.
Usare solo il cavo di alimentazione fornito in dotazione con la lavabiancheria.

Durante l'installazione, assicurarsi che l'alimentazione sia:
- 220-240V / 50Hz con fusibile o salvavita
- La presa di corrente appartenga a un circuito separato ad uso esclusivo della lavabiancheria

La lavabiancheria sia dotata di appropriata messa a terra. In caso di problemi di funzionamento o guasti, il collegamento a massa fornisce un percorso di minore resistenza per la corrente elettrica riducendo così il rischio di scosse elettriche.
La lavabiancheria viene fornita con cavo di alimentazione e spina a tre poli da collegare a una presa di corrente correttamente installata e collegata a terra.

Non collegare mai il filo di messa a terra a condutture idrauliche in plastica, linee del gas o tubazioni per l'acqua calda.

Un collegamento inappropriato della messa a terra può provocare scosse elettriche.
Se non si è sicuri della messa a terra, consultare un elettricista qualificato. Non modificare la spina del cavo di alimentazione fornito in dotazione. Se la spina non entra nella presa di corrente, consultare un elettricista qualificato per installare un adattatore.

Erogazione d'acqua

Per un corretto funzionamento, la pressione dell'acqua in ingresso deve essere compresa tra 50 e 800 kPa. Una pressione dell'acqua inferiore a 50 kPa può causare il malfunzionamento della valvola idrica, non permettendone la chiusura completa. In altri casi, la lavabiancheria potrebbe impiegare molto più tempo per eseguire il carico d'acqua di quanto il pannello di controllo permetta, comportando lo spegnimento dell'apparecchiatura. (Il tempo limite di riempimento, progettato per prevenire sovraccarichi/fuoriuscite in caso di allentamento del tubo di carico, è una funzione del pannello di controllo.)

La presa di carico dell'acqua deve essere al massimo a 122 cm dal retro della lavabiancheria per poter collegare il tubo di carico fornito in dotazione con la lavabiancheria.

Nella maggior parte dei negozi specializzati in forniture idrauliche si possono trovare tubi di carico di varie lunghezze fino a 305cm.

E' possibile ridurre il rischio di perdite e danni:
- Posizionando il rubinetto di carico in un luogo accessibile.
- Chiudendo il rubinetto di mandata dell'acqua quando non si usa la lavabiancheria.
- Ispezionando regolarmente il collegamento per riscontrare eventuali perdite.

AVVERTENZA Prima di usare per la prima volta la lavabiancheria, verificare tutti i collegamenti al rubinetto dell'acqua e alla presa di carico per riscontrare eventuali perdite.

WF0602NXWG-02847C_IT.indd 13 2010-05-19 3:27:37

impostazione della lavabiancheria

Scarico

Samsung consiglia l'uso di un tubo di scarico della lunghezza di 46 cm. Il tubo di scarico deve essere instradato attraverso il fermo apposito. La bocca della tubazione di scarico deve essere sufficientemente larga per accettare il diametro esterno del tubo di scarico. Il tubo di scarico è collegato alla lavabiancheria in fabbrica.

Pavimentazione

Per ottenere le massime prestazioni, la lavabiancheria deve essere installata su una superficie solida. Potrebbe risultare necessario rinforzare i pavimenti in legno per ridurre al minimo le vibrazioni normalmente causate dalla lavabiancheria o da un carico sbilanciato. Tappeti e moquette contribuiscono a incrementare le vibrazioni e la tendenza della lavabiancheria a spostarsi leggermente durante la centrifuga.

Non installare mai la lavabiancheria su una piattaforma o una struttura non sufficientemente solida.

Temperatura ambiente

Non installare mai la lavabiancheria in zone in cui l'acqua potrebbe congelarsi, poiché un certo quantitativo d'acqua è sempre presente all'interno della pompa, della valvola e delle tubazioni. L'acqua ghiacciata all'interno delle linee può causare la rottura delle cinghie, della pompa e di altri componenti.

Installazione in vani o scomparti

Per un uso corretto e sicuro della lavabiancheria, lasciare liberi i seguenti spazi:

Lati – 25 mm	Retro – 51 mm
Alto – 25 mm	Davanti – 465 mm

Se sono installati insieme lavabiancheria e asciugatore, la parte anteriore del vano o dello scomparto deve avere uno spazio libero di almeno 465 mm. La lavabiancheria non necessita di una specifica apertura di ventilazione.

INSTALLAZIONE DELLA LAVABIANCHERIA

FASE 1
Scelta della posizione corretta

Prima di installare la lavabiancheria, assicurarsi che la posizione:

- sia solida e piana, e priva di moquette, tappeti o altro che possa ostruirne la ventilazione
- sia lontana dalla luce solare diretta
- abbia un'adeguata ventilazione
- non presenti temperature inferiori a 0°C
- sia lontana da fonti di calore quali petrolio o gas
- abbia uno spazio sufficiente per non schiacciare il cavo di alimentazione

WF0602NXWG-02847C_IT.indd 14 2010-05-19 □□ 3:27:37

FASE 2
Rimozione dei bulloni di trasporto

Prima di installare la lavabiancheria, rimuovere i cinque bulloni di trasporto posti sul retro dell'unità.

1. Allentare tutti i bulloni e le sei viti con la chiave inglese.

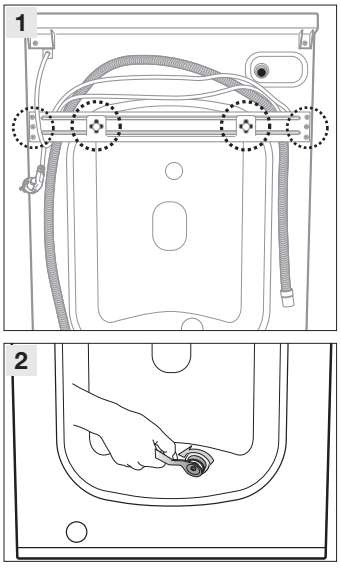

2. Coprire i fori con i tappi in plastica forniti in dotazione.

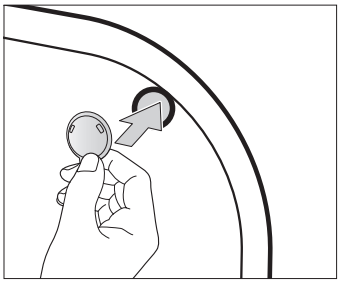

3. Conservare i bulloni per un futuro trasporto dell'unità.

AVVERTENZA I materiali di imballaggio (buste di plastica, parti in polistirolo, ecc...) possono rappresentare un pericolo per i bambini: tenerli fuori dalla loro portata.

Inserire il gancio di copertura (uno degli accessori contenuti nella confezione in vinile) nel foro dal quale è stato estratto il cavo di alimentazione sul retro del prodotto.

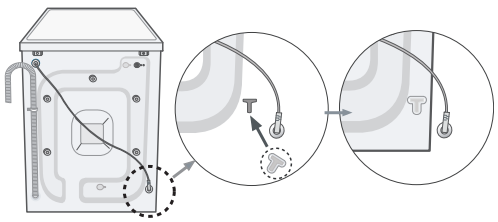

WF0602NXWG-02847C_IT.indd 15 2010-05-19 3:27:38

impostazione della lavabiancheria

FASE 3
Regolazione dei piedini di appoggio

Durante l'installazione della lavabiancheria, assicurarsi che il cavo di alimentazione, il tubo di carico e il tubo di scarico siano facilmente accessibili.

1. Spingere la lavabiancheria in posizione.

2. Ruotando i piedini di appoggio a mano, fare in modo che la lavabiancheria risulti perfettamente in piano.

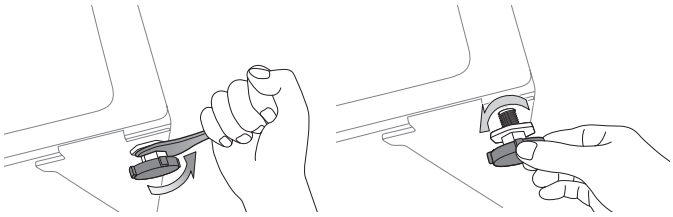

3. Una volta in piano, serrare i bulloni.

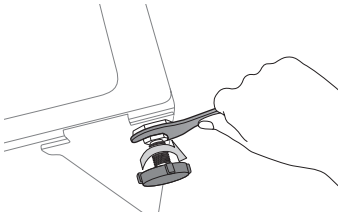

- Serrare i dadi per bloccare le gambe di supporto.
- Ruotare i 4 dadi in senso orario per fissare le gambe alla macchina. Se la macchina non è in piano o una delle gambe non è fissata saldamente alla macchina, la lavabiancheria si può sbilanciare a causa delle forti vibrazioni durante il processo di disidratazione.

WF0602NXWG-02847C_IT.indd 16 2010-05-19 3:27:39

FASE 4

Collegamento dello scarico e del carico

Collegamento del tubo di carico dell'acqua

1. Collegare la presa a L alla predisposizione del tubo di carico dell'acqua fredda posta sul retro dell'apparecchiatura. Serrarla a mano.

Il tubo di carico dell'acqua deve essere collegato alla lavabiancheria da una parte e al rubinetto di carico dell'acqua dall'altra. Non tendere il tubo dell'acqua. Se il tubo è troppo corto, sostituirlo con un tubo ad alta pressione di maggiore lunghezza.

2. Collegare l'altro capo del tubo di carico dell'acqua fredda al rubinetto dell'acqua fredda e serrarlo a mano. Se necessario, riposizionare il tubo di carico dell'acqua dalla parte della lavabiancheria allentando il dado, ruotando il tubo e serrando nuovamente il dado di fissaggio.

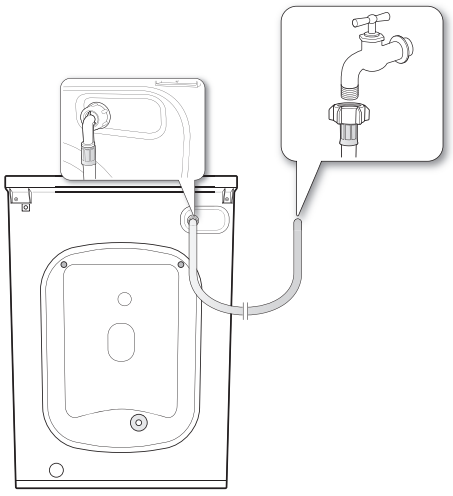

Per i modelli selezionati con una presa aggiuntiva per il carico dell'acqua:

1. Collegare la presa a L alla predisposizione del tubo di carico dell'acqua calda posta sul retro dell'apparecchiatura. Serrarla a mano.
2. Collegare l'altro capo del tubo di carico dell'acqua calda al rubinetto dell'acqua calda e serrarlo a mano.
3. Se si usa solo acqua fredda, utilizzare un collegamento a Y.

WF0602NXWG-02847C_IT.indd 17 2010-05-19 3:27:39

impostazione della lavabiancheria

Collegamento del tubo di scarico

La parte terminale del tubo di scarico può essere posizionata in tre modi diversi:

1. Sopra il bordo di un lavandino:Il tubo di scarico deve essere posizionato a un'altezza compresa tra i 60 e i 90 cm. Per evitare che il tubo di scarico si pieghi eccessivamente, utilizzare la guida di plastica fornita in dotazione. Assicurare la guida al muro mediante un gancio o al rubinetto con un laccio per impedirne lo spostamento.

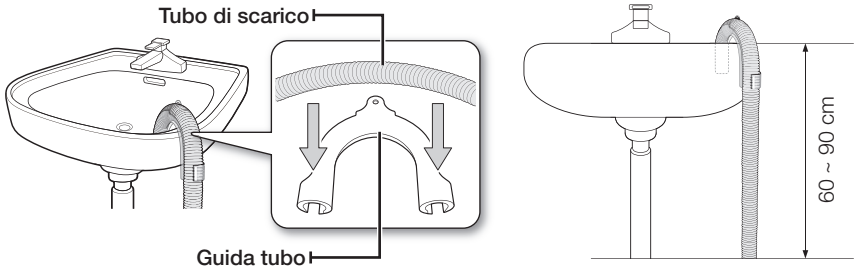

2. Alla tubazione di scarico del lavandino:La tubatura di scarico deve essere posta sopra il sifone dello scarico in modo che il terminale del tubo di scarico sia a un'altezza di almeno 60 cm da terra.
3. Direttamente nella tubazione di scarico: Si raccomanda l'uso di una tubazione verticale di scarico di 65 cm; la tubazione non deve essere inferiore a 60 cm né superiore a 90 cm.

FASE 5

Accensione della lavabiancheria

Inserire la spina in una presa di corrente, una presa da 220V-240V / 50Hz protetta da un fusibile o un salvavita di analoga portata. (Per maggiori informazioni sulle specifiche elettriche e di messa a terra, vedere a pagina 13.)

WF0602NXWG-02847C_IT.indd 18 2010-05-19 3:27:40

lavaggio di un carico di biancheria

Con la nuova lavabiancheria Samsung, la parte più difficile del bucato sarà decidere quali capi lavare per primi.

PRIMO LAVAGGIO

Prima di eseguire il primo lavaggio, è necessario effettuare un ciclo di lavaggio completo senza carico (a cestello vuoto).

1. Premere il tasto **Power (⏻)**.
2. Aggiungere una piccola quantità di detersivo Ⅱ nell'apposita vaschetta.
3. Aprire la valvola di carico dell'acqua per la lavabiancheria.
4. Premere il tasto **Avvio/Pausa (⏯)**.

Questa precauzione consentirà la rimozione di eventuale acqua residua rimasta nella lavabiancheria dopo i test di fabbrica.

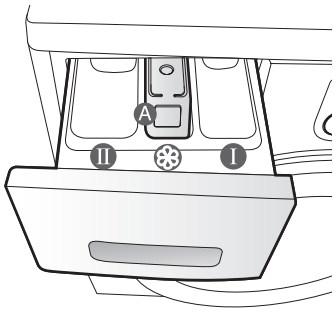

Vaschetta Ⅰ: Detersivo per prelavaggio o amido.
Vaschetta Ⅱ: Detersivo per lavaggio, addolcente per l'acqua, detersivo per prelavaggio, candeggina e smacchiatore.
Vaschetta ❀: Additivi, per es. ammorbidente (non superare il bordo inferiore (MAX) del comparto "A")

ISTRUZIONI BASE

1. Inserire i capi nella lavabiancheria.

AVVERTENZA Non sovraccaricare la lavabiancheria. Per determinare la capacità di carico per ogni tipo di bucato, consultare le tabelle di pagina 27 e 35.

- Accertarsi che non vi siano capi incastrati nello sportello, poiché ciò può causare una perdita d'acqua.
- Dopo un ciclo di lavaggio possono rimanere tracce di detersivo all'interno del bordo in gomma. Se ciò dovesse verificarsi, rimuovere ogni traccia di detersivo; in caso contrario possono verificarsi perdite d'acqua.
- Non lavare indumenti impermeabili.

2. Chiudere lo sportello fino ad avvertire uno scatto.
3. Accendere l'apparecchiatura.
4. Aggiungere il detersivo ed eventuali additivi nelle apposite vaschette.
5. Impostare il ciclo di lavaggio più appropriato per i capi inseriti.
   La spia di lavaggio si illuminerà e sul pannello di controllo comparirà il tempo stimato per completare il ciclo impostato.
6. Premere il tasto **Avvio/Pausa (⏯)**.

WF0602NXWG-02847C_IT.indd 19 2010-05-19 3:27:41

lavaggio di un carico di biancheria

USO DEL PANNELLO DI CONTROLLO

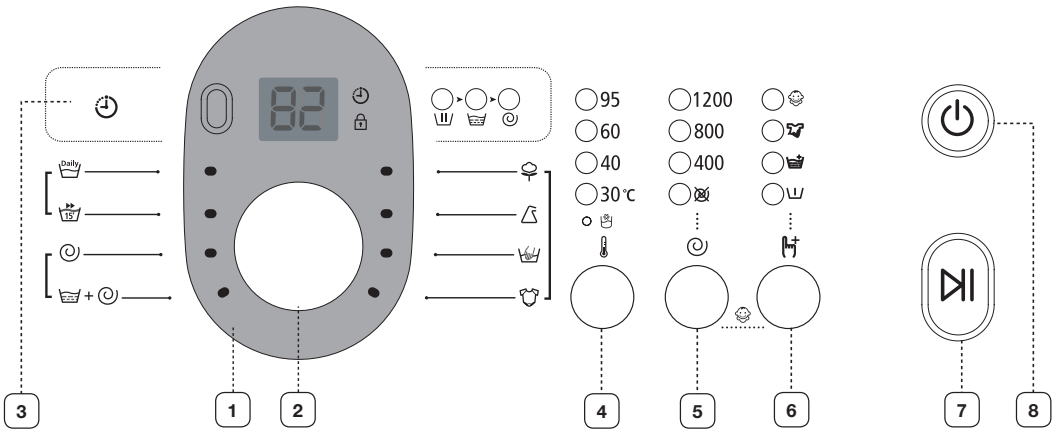

1 **DISPLAY GRAFICO DIGITALE**	Visualizza il tempo rimasto per completare il ciclo di lavaggio, tutte le informazioni ed eventuali messaggi di errore.
2 **QUADRANTE DI SELEZIONE O TASTO**	Selezionare il tipo di lavaggio e la velocità della centrifuga. Per informazioni dettagliate, vedere “Impostazione del lavaggio con il Selettore programma” (vedere pagina 25). **Cotone ()** - Per sporco leggero o medio - lenzuola, tovaglie, intimo, asciugamani, camicie, ecc. **Sintetici ()** - Per sporco leggero o medio: pantaloni, camicie, ecc., in poliestere (diolen, trevira), poliammide (perlon, nylon) o altri tessuti simili. **Lana/delicati ()** - Solo per capi in lana lavabili in lavatrice. Per carichi inferiori a 2 kg. • Il ciclo per lana utilizza una speciale azione di lavaggio. La delicatezza del lavaggio impedisce ai capi in lana di restringersi e deformarsi proteggendo le fibre grazie a una pulizia dei capi superdelicata. L'arresto di questa funzione non provoca problemi. • Per il programma Lana si consiglia l'uso di un detersivo neutro, in grado di offrire migliori risultati e mantenere al meglio i capi in lana. **Pelli Sensibili ()** - L'alta temperatura di lavaggio e risciacqui intensivi garantiscono la completa eliminazione di ogni traccia di detersivo dagli indumenti. **Ogni Giorno ()** - Per il bucato giornaliero di capi come intimo e magliette. Programma breve per gli istituti di verifica **Rapido 15’ ()** - Per capi poco sporchi che si vuole avere subito pronti. Il carico deve essere entro i 2 kg. • Il valore (15 minuti) può variare da quello indicato a seconda della pressione e della durezza dell'acqua, della temperatura ambiente e dell'acqua in ingresso, del tipo, della quantità e del grado di sporco dei capi da lavare, del detersivo utilizzato, delle fluttuazioni di corrente e delle funzioni extra selezionate. • Selezionando il ciclo Rapido 15' per lavare un carico leggero (inferiore a 2 kg), utilizzare poco detersivo perché una quantità eccessiva può lasciare residui sui capi lavati. **Centrifuga ()** - Esegue un ulteriore ciclo di centrifuga per eliminare l’acqua residua. **Risciacquo+Centrifuga ()** - Per un carico che necessita solo di un risciacquo o per aggiungere ammorbidente ad un carico già lavato.

WF0602NXWG-02847C_IT.indd 20 2010-05-19 3:27:43

3	TASTO DI SELEZIONE **AVVIO RITARDATO** (⏲)	Premere questo tasto ripetutamente per impostare le opzioni di Avvio Ritardato disponibili (da 3 a 19 ore con incrementi di 1 ora). L'orario visualizzato indica l'ora in cui il ciclo di lavaggio avrà termine.
4	TASTO DI SELEZIONE **TEMP.** (🌡)	Premere questo tasto ripetutamente per impostare le varie temperature disponibili: (30˚C, 40˚C, 60˚C e 95˚C).
5	TASTO DI SELEZIONE **CENTRIFUGA** (◎)	Premere questo tasto ripetutamente per impostare le opzioni di centrifuga disponibili. WF0604/WF0504 — Si spengono tutti i led, ⊗, 400, 800, 1400 rpm WF0602/WF0502 — Si spengono tutti i led, ⊗, 400, 800, 1200 rpm WF0600/WF0500 — Si spengono tutti i led, ⊗, 400, 800, 1000 rpm WF0608/WF0508 — Si spengono tutti i led, ⊗, 400, 800, 800+ rpm "**Esclusione centrifuga**⊗" - Il bucato rimane nel cestello e non viene avviato alcun ciclo di centrifuga dopo lo scarico finale. "**Arresto in ammollo** (Si spengono tutti i LED) - Il bucato rimane in ammollo nell'acqua di risciacquo finale. Prima di poter estrarre il bucato, è necessario selezionare il programma Scarico o Centrifuga. L'esclusione centrifuga e l'arresto in ammollo escludono solo la centrifuga finale, quelle intermedie alla fine di ogni risciacquo verranno svolte in ogni caso.
6	**TASTO DI SELEZIONE FUNZIONI EXTRA** (🧺+)	Premere questo pulsante ripetutamente per selezionare la funzione desiderata: (Prelavaggio) → (Risciacquo+) → (Intensivo) → (Prelavaggio) + (Risciacquo+) → (Prelavaggio) + (Intensivo) → (Risciacquo+) + (Intensivo) → (Prelavaggio) + (Risciacquo+) + (Intensivo) → (spento) **(Prelavaggio):**Premere questo tasto per selezionare il prelavaggio. Il prelavaggio è disponibile solo con: Cotone (), Sintetici (), Pelli Sensibili (), Ogni Giorno (Daily). **(Risciacquo+):** Premere questo tasto per aggiungere un ulteriore ciclo di risciacquo. **(Intensivo):**Premere questo tasto quando gli indumenti sono molto sporchi e necessitano di un lavaggio intenso. La durata del programma selezionato verrà incrementata.
7	TASTO DI SELEZIONE **AVVIO/PAUSA** (▷||)	Premere questo tasto per mettere in pausa o riavviare i programmi selezionati.
8	TASTO **POWER** (⏻)	Premere una volta per avviare la lavabiancheria, premere nuovamente per spegnerla. Se la lavabiancheria rimane accesa per più di 10 minuti senza aver selezionato alcun programma di lavaggio, l'apparecchiatura si spegne automaticamente.

WF0602NXWG-02847C_IT.indd 21 2010-05-19 □□ 3:27:45

lavaggio di un carico di biancheria

Sicurezza bambini

La funzione Sicurezza bambini permette di bloccare i tasti in modo che il ciclo di lavaggio scelto non possa essere cambiato.

Attivazione/Disattivazione

Per attivare o disattivare la funzione Sicurezza bambini, premere i tasti **Centrifuga (◎)** e **Funzioni Extra (+)** contemporaneamente per 3 secondi. L'All'attivazione di questa funzione verrà segnalata dall'accensione sul display del led "**Sicurezza bambini**".

Quando la funzione Sicurezza bambini è attiva, funziona solo il tasto **Power (⏻)**. La funzione Sicurezza bambini rimane attiva anche dopo aver acceso e spento la lavabiancheria o dopo aver scollegato e ricollegato il cavo di alimentazione.

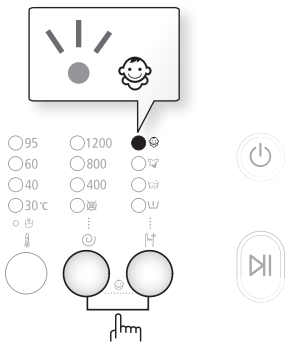

Avvio Ritardato

E' possibile impostare la lavabiancheria in modo da completare automaticamente il ciclo di lavaggio in un secondo momento, selezionando un ritardo compreso tra 3 e 19 ore (con incrementi di 1 ora). L'orario visualizzato indica l'ora alla quale il lavaggio verrà terminato.

1. Impostare manualmente o automaticamente la lavabiancheria per il tipo di lavaggio da eseguire.
2. Premere ripetutamente il tasto **Avvio Ritardato (◷)** fino a raggiungere il valore desiderato.
3. Premere il tasto **Avvio/Pausa (▷||)**. L'indicatore "Avvio Ritardato ◷" si illumina e l'orologio comincia a scorrere fino a raggiungere il tempo di fine programma.
4. Per annullare la funzione Avvio Ritardato, premere **Power (⏻)**, quindi riaccendere la lavabiancheria.

WF0602NXWG-02847C_IT.indd 22 2010-05-19 □□ 3:27:46

Impostazione del lavaggio con il Selettore programma

Fare il bucato con la nuova lavabiancheria è molto facile, grazie al sistema di controllo automatico Samsung "Fuzzy Control". Selezionando un programma di lavaggio, la lavabiancheria imposta il valore adatto di temperatura, durata e velocità di lavaggio.

1. Aprire il rubinetto di carico dell'acqua.
2. Premere il tasto **Power (⏻)**.
3. Aprire lo sportello.
4. Inserire nel cestello i capi uno alla volta senza comprimerli e senza sovraccaricare il cestello.
5. Chiudere lo sportello.
6. Aggiungere il detersivo, l'ammorbidente e il detersivo per il prelavaggio (se necessario) nelle apposite vaschette.

Il prelavaggio è disponibile solo con i programmi Cotone, Sintetici, Pelli sensibili e Ogni Giorno. Il prelavaggio è necessario solo in caso di sporco resistente.

7. Utilizzare il **Selettore programma** per impostare il ciclo di lavaggio più appropriato in base al tipo di materiale degli indumenti:
   Cotone, Sintetici, Lana/delicati, Pelli Sensibili, Ogni Giorno, Rapido 15'. Sul pannello di controllo si illumineranno le relative spie.
8. Ora è possibile regolare la temperatura di lavaggio, il tempo di risciacquo, la velocità di centrifuga e l'avvio ritardato mediante i pulsanti relativi.
9. Premere il tasto **Avvio/Pausa (⏯)** per iniziare il ciclo di lavaggio. La spia si accenderà visualizzando il tempo rimasto per terminare il ciclo di lavaggio.

Opzione Pausa

Entro 5 minuti dall'avvio del ciclo di lavaggio, è possibile rimuovere o aggiungere uno o più capi al bucato.

1. Premere il tasto **Avvio/Pausa (⏯)** per sbloccare lo sportello.

Lo sportello non può essere aperto quando l'acqua è eccessivamente CALDA o il livello dell'acqua è troppo alto.

2. Una volta chiuso lo sportello, premere il tasto **Avvio/Pausa (⏯)** per riprendere il lavaggio.

Al termine del programma:

Alla fine del lavaggio, la lavabiancheria si spegnerà automaticamente.

1. Aprire lo sportello.
2. Estrarre il bucato.

WF0602NXWG-02847C_IT.indd 23 2010-05-19 3:27:46

lavaggio di un carico di biancheria

Lavaggio manuale

E' possibile effettuare un bucato impostando le funzioni manualmente senza utilizzare il Selettore programma.

1. Aprire il rubinetto di carico dell'acqua.
2. Premere il tasto **Power (⏻)**.
3. Aprire lo sportello.
4. Inserire nel cestello i capi uno alla volta senza comprimerli e senza sovraccaricare il cestello.
5. Chiudere lo sportello.
6. Aggiungere il detersivo e, se necessario, l'ammorbidente e il detersivo per il prelavaggio nelle apposite vaschette.
7. Premere il tasto **Temp. (🌡)** per selezionare la temperatura desiderata. (Fredda, 30˚C, 40, 60, 95)
8. Premere il tasto **Funzioni Extra (🚿+)** per selezionare i cicli di risciacquo+.
   La durata del lavaggio viene aumentata di conseguenza.
9. Premere il tasto **Centrifuga (🌀)** per impostare la velocità di centrifuga desiderata.
   La funzione Mantieni risciacquo permette di rimuovere i capi ancora bagnati dalla lavabiancheria. (⊗: Esclusione centrifuga (Si spengono tutti i led): Arresto in ammollo)
10. Premere il pulsante **Avvio Ritardato (🕒)** ripetutamente per impostare le opzioni di Avvio ritardato disponibili (da 3 a 19 ore con incrementi di 1 ora). L'orario visualizzato indica l'ora alla quale il lavaggio verrà terminato.
11. Premere il pulsante **Avvio/Pausa (▷||)** per iniziare il ciclo di lavaggio.

LINEE GUIDA PER ESEGUIRE UN BUCATO

Per ottenere risultati ottimali, seguire queste semplici istruzioni.

Verificare sempre le etichette applicate ai capi prima di eseguirne il lavaggio.

Suddividere il bucato in base alle seguenti caratteristiche:

- Etichetta di avvertenza: Suddividere il bucato in cotone, fibre miste, sintetici, seta, lana e rayon.
- Colore: Separare i capi bianchi dai colorati. Lavare separatamente capi nuovi colorati.
- Dimensioni: L'inserimento di capi di uguale dimensione in ogni carico migliorerà l'azione di lavaggio.
- Delicatezza: Lavare i capi delicati separatamente dal resto del bucato usando il programma Delicati adatto a tende e a capi in pura lana vergine e in seta. Verificare il simbolo presente sull'etichetta di ogni capo da lavare o fare riferimento alla tabella riportata nell'appendice.

Svuotamento delle tasche

Prima di ogni lavaggio, svuotare le tasche di tutti i capi che ne sono provvisti. Piccoli oggetti rigidi dalla forma irregolare, come monete, coltellini, puntine e graffette, possono danneggiare la lavabiancheria. Non lavare capi con fibbie e bottoni di grandi dimensioni o con finiture metalliche pesanti.

Eventuali oggetti metallici presenti sugli indumenti possono danneggiare sia l'indumento sia il cestello. Prima di mettere nel cestello tali indumenti, rivoltarli al contrario. Le cerniere di pantaloni e giacche, se lasciate aperte, possono danneggiare il cestello. Prima di eseguire il lavaggio, è necessario chiudere tutte le cerniere.

Gli indumenti dotati di lunghi lacci posso impigliarsi con altri capi danneggiandoli. Fissare tutti i lacci prima di iniziare il lavaggio.

Prelavaggio di capi in cotone

La nuova lavabiancheria, insieme a detersivi di moderna generazione, è in grado di eseguire un bucato perfetto risparmiando energia, tempo, acqua e detersivo. Tuttavia, se i capi in cotone sono particolarmente sporchi, si consiglia di effettuare un ciclo di prelavaggio con detersivi a base di proteine.

WF0602NXWG-02847C_IT.indd 24 2010-05-19 □□ 3:27:46

Determinare la capacità di carico

Non sovraccaricare la lavabiancheria; in caso contrario, il bucato può risultare non perfettamente lavato. Usare la tabella sottostante per determinare la capacità di carico per il tipo di bucato da effettuare.

Tipo di tessuto	Capacità di carico	
Modello	WF0604/WF0602 WF0600/WF0608	WF0504/WF0502 WF0500/WF0508
Cotone - sporco medio/leggero - sporco intenso	6,0 kg	5,0 kg
Sintetici	3,0 kg	3,0 kg
Lana/delicati	2,0 kg	2,0 kg

- Se il carico del bucato è sbilanciato (sul display compare "UE"), ridistribuire uniformemente il carico.
  Un carico sbilanciato riduce l'efficienza della centrifuga.
- In caso di lavaggio di lenzuola o trapunte è possibile che il tempo di lavaggio venga prolungato, in caso contrario l'efficienza della centrifuga potrebbe non essere soddisfacente.
- Per lenzuola e trapunte, si consiglia una capacità di carico non superiore a 1,8 kg.

Inserire i reggiseni (lavabili in lavatrice) in una retina (in vendita separatamente).

- Durante il lavaggio, i ferretti dei reggiseni possono fuoriuscire dal tessuto provocando danni all'apparecchio. Per questo motivo, si consiglia di inserire questi capi in una retina a maglie strette.
- Capi leggeri o di piccole dimensioni come calze, guanti, collant e fazzoletti possono restare intrappolati nel cestello. Prima del lavaggio collocarli in una retina a maglie strette.

ATTENZIONE Non utilizzare la lavabiancheria con il cestello vuoto. In caso contrario, potrebbero verificarsi vibrazioni anomale tali da spostare la lavabiancheria e causare incidenti o lesioni.

- Se si procede con il ciclo di disidratazione inserendo un solo paio di jean o un asciugamano nel cestello, il risultato non sarà ottimale.
- Si consiglia di inserire nel cestello più di due capi dello stesso tipo.

WF0602NXWG-02847C_IT.indd 25 2010-05-19 3:27:46

lavaggio di un carico di biancheria

INFORMAZIONI SUL DETERSIVO E GLI ADDITIVI

Quale detersivo utilizzare

Il detersivo da usare dipende dal tipo di tessuto da lavare (cotone, sintetico, delicato, lana), dal colore, dalla temperatura di lavaggio e dal grado di sporco. Utilizzare sempre detersivi a basso contenuto di sapone, studiati appositamente per lavabiancherie automatiche.
Seguire attentamente le istruzioni fornite dal produttore riguardo al peso del bucato, il grado di sporco e la durezza dell'acqua della zona di residenza. Se non si conoscono le caratteristiche di durezza dell'acqua della propria zona, chiedere agli enti competenti.

Non utilizzare detersivo indurito o solidificato poiché possono rimanerne tracce nel ciclo di risciacquo. In questo caso, il risciacquo potrebbe non essere ottimale oppure potrebbe provocare una fuoriuscita del prodotto dalla vaschetta.

Vaschetta detersivo

La lavabiancheria dispone di vaschette separate per il detersivo e l'ammorbidente. Aggiungere tutti gli additivi di lavaggio nella vaschetta appropriata prima di iniziare il ciclo di lavaggio.

NON aprire la vaschetta del detersivo durante il funzionamento della lavabiancheria.

1. Estrarre la vaschetta del detersivo posta sulla sinistra del pannello di controllo.
2. Versare il quantitativo consigliato di detersivo direttamente nella vaschetta Ⅱ prima di iniziare il ciclo di lavaggio.
3. Versare il quantitativo consigliato di ammorbidente nell'apposito comparto ❀, se necessario.
4. Se si usa la funzione Prelavaggio, aggiungere il quantitativo consigliato di detersivo nell'apposito comparto Ⅰ.

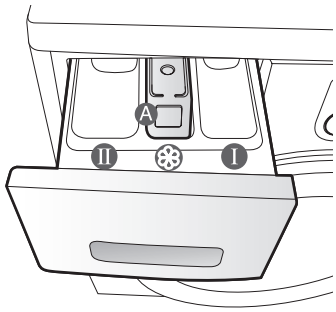

In caso di lavaggio di capi di grandi dimensioni, NON utilizzare i seguenti tipi di detersivo.

- Detersivi in tavolette e capsule
- Detersivi in sfere o retine.

Additivi e ammorbidenti molto concentrati devono essere opportunamente diluiti con acqua prima di essere versati nella vaschetta (per evitare eventuali blocchi con conseguente fuoriuscita del prodotto dalla vaschetta).

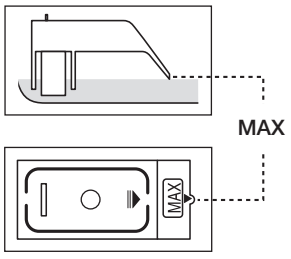

WF0602NXWG-02847C_IT.indd 26 2010-05-19 □□ 3:27:46

pulizia e manutenzione della lavabiancheria

Mantenere la lavabiancheria pulita ne migliora le prestazioni, evita inutili riparazioni e ne prolunga la durata.

SCARICO DI EMERGENZA DELLA LAVABIANCHERIA

1. Scollegare la lavabiancheria dall'alimentazione elettrica.
2. Aprire il coperchio del filtro.

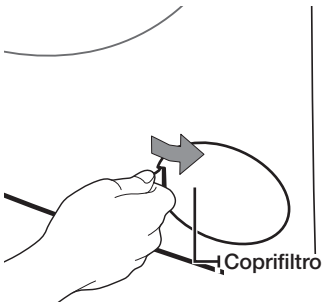

3. Tirare in avanti il tubo di scarico di emergenza per separarlo dal gancio.

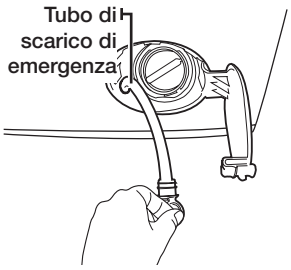

4. Rimuovere il tappo dello scarico di emergenza chiudendo il tubo di scarico.
5. Svuotare l'acqua in un recipiente.
6. Riagganciare il tappo al tubo di scarico di emergenza e risistemare il tubo sul gancio.
7. Rimontare il coprifiltro.

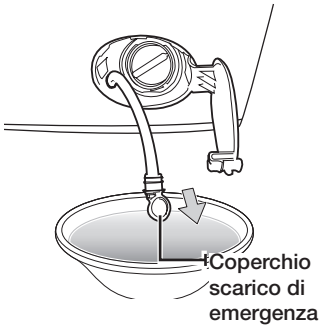

PULIZIA DELLE PARTI ESTERNE

1. Pulire la superficie esterna della lavabiancheria, compreso il pannello di controllo, con un panno soffice e un detersivo non abrasivo.
2. Usare un panno morbido per asciugare le superfici bagnate.
3. Non versare acqua sulla lavabiancheria.

WF0602NXWG-02847C_IT.indd 27 2010-05-19 3:27:47

pulizia e manutenzione della lavabiancheria

PULIZIA E REINSERIMENTO DELLA VASCHETTA DEL DETERSIVO

1. Premere la leva di sgancio posta al centro della vaschetta del detersivo ed estrarla.
2. Rimuovere il divisorio del detersivo liquido dalla vaschetta

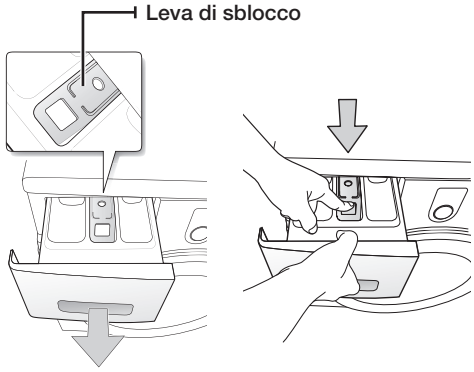

3. Lavare tutti i componenti in acqua corrente.

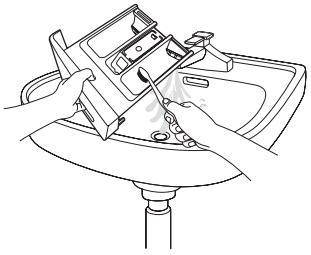

4. Pulire l'alloggiamento della vaschetta, se necessario, utilizzando un vecchio spazzolino da denti.
5. Rimontare il divisorio del detersivo liquido premendolo in sede.
6. Rimettere lo scomparto del detersivo in posizione.
7. Per rimuovere eventuali residui di detersivo, eseguire un programma di risciacquo senza carico.

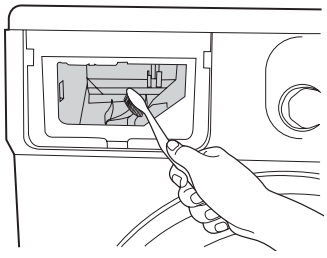

WF0602NXWG-02847C_IT.indd 28 2010-05-19 3:27:48

PULIZIA DEL FILTRO DETRITI

Si consiglia di eseguire la pulizia del filtro detriti almeno 5 o 6 volte l'anno o in caso di comparsa del messaggio “5E”. (Vedere “Scarico di emergenza della lavabiancheria” alla pagina precedente.)

ATTENZIONE Prima di eseguire la pulizia del filtro detriti, verificare che la spina sia scollegata dalla presa.

1. Aprire il coperchio del filtro.
2. Rimuovere il tappo dello scarico di emergenza chiudendo il tubo di scarico e far fuoriuscire tutta l'acqua.
3. Svitare il tappo del filtro detriti.

4. Pulire accuratamente il filtro detriti rimuovendo ogni residuo. Assicurarsi che l'elica della pompa di scarico dietro il filtro detriti non sia bloccata.
5. Rimontare il tappo del filtro detriti.
6. Rimontare il coprifiltro.

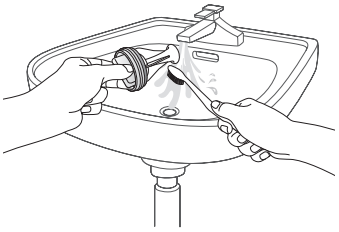

Se il tappo del filtro detriti non è montato correttamente, potrebbero verificarsi perdite d'acqua.

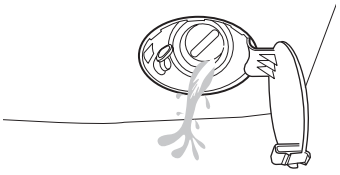

PULIZIA DEL FILTRO A RETINA DEL TUBO DELL'ACQUA

Il filtro a retina del tubo di carico dell'acqua deve essere pulito almeno una volta l'anno o in caso di comparsa del messaggio “4E”:

1. Chiudere il rubinetto di carico dell’acqua per la lavabiancheria.
2. Scollegare il tubo dal retro della lavabiancheria. Per evitare che l'acqua fuoriesca a causa della pressione dell'aria nel tubo, coprire il tubo con un panno.
3. Usando un paio di pinze, estrarre con delicatezza il filtro a retina dal terminale del tubo e sciacquarlo in acqua corrente finché risulterà pulito. Pulire inoltre sia l'interno sia l'esterno dei connettori.
4. Rimontare il filtro in posizione.
5. Avvitare nuovamente il tubo sulla lavabiancheria.
6. Assicurarsi che i collegamenti siano saldi e riaprire il rubinetto.

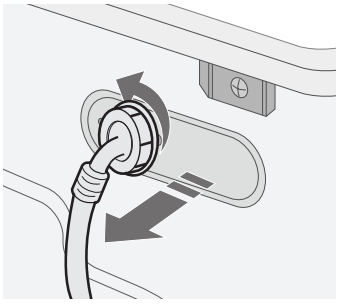

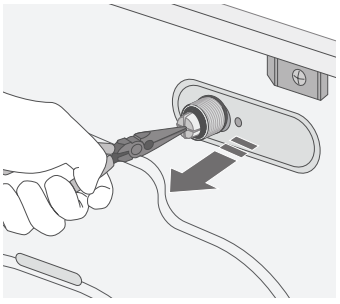

WF0602NXWG-02847C_IT.indd 29 2010-05-19 3:27:49

pulizia e manutenzione della lavabiancheria

RIPARAZIONE DI UNA LAVABIANCHERIA CONGELATA

Nel caso in cui la temperature scenda sottozero e la lavabiancheria ghiacci:

1. Scollegare la lavabiancheria dall'alimentazione elettrica.
2. Versare acqua calda sul rubinetto di ingresso dell'acqua in modo da allentare la ghiera di fissaggio del tubo di carico.
3. Rimuovere il tubo di carico dell'acqua e immergerlo in acqua calda.
4. Versare acqua calda nel cestello della lavabiancheria e attendere 10 minuti.
5. Ricollegare il tubo di carico dell'acqua al rubinetto e verificare che le operazioni di carico e scarico siano regolari.

STOCCAGGIO DELLA LAVABIANCHERIA

Se si prevede di non utilizzare la lavabiancheria per un lungo periodo di tempo, si consiglia di scaricare completamente l'acqua e di scollegare l'apparecchio. L'acqua residua può danneggiare i tubi e i componenti interni.

1. Impostare il programma Rapido 15’ e aggiungere candeggina nell'apposita vaschetta. Eseguire un ciclo di lavaggio a vuoto.
2. Chiudere il rubinetto di mandata dell'acqua e scollegare i tubi di carico.
3. Scollegare la lavabiancheria dalla presa elettrica e lasciare lo sportello aperto per permettere la circolazione dell'aria all'interno del cestello.

Se la lavabiancheria è stata conservata in un luogo che ha raggiunto temperature inferiori al punto di congelamento, lasciare che l'acqua accumulata al suo interno defluisca prima di utilizzarla.

WF0602NXWG-02847C_IT.indd 30 2010-05-19 3:27:49

risoluzione dei problemi e codici informativi

CONTROLLARE QUESTI PUNTI SE LA LAVABIANCHERIA...

PROBLEMA	SOLUZIONE
Non si avvia	• Verificare che la lavabiancheria sia collegata all'alimentazione. • Verificare che lo sportello sia completamente chiuso. • Verificare che il rubinetto di carico dell'acqua sia aperto. • Accertarsi di avere premuto correttamente il tasto Avvio/Pausa (⏯).
Non vi sia acqua o la portata sia insufficiente	• Aprire completamente il rubinetto di carico dell'acqua. • Verificare che il tubo di carico dell'acqua non sia congelato. • Distendere i tubi di carico dell'acqua. • Pulire il filtro posto sul tubo di carico.
Nella vaschetta è rimasto del detersivo al termine del ciclo di lavaggio	• Verificare che la lavabiancheria funzioni con una sufficiente pressione d'acqua. • Verificare di aver aggiunto il detersivo nel comparto centrale della vaschetta.
La lavabiancheria vibra o è troppo rumorosa	• Verificare che la lavabiancheria appoggi su una superficie piana. Nel caso in cui la superficie di appoggio non sia piana, regolare i piedini della lavabiancheria per portarla a livello. • Verificare che i bulloni per il trasporto siano stati rimossi. • Verificare che la lavabiancheria non sia a contatto con altri oggetti durante il funzionamento. • Verificare che il carico del bucato sia bilanciato.
La lavabiancheria non scarica e/o non centrifuga	• Distendere il tubo di scarico Sostituire eventuali tubi attorcigliati. • Verificare che il filtro detriti non sia ostruito.
Lo sportello è bloccato o non si apre.	• Lo sportello non potrà essere aperto prima di 3 minuti dallo spegnimento.

Se il problema persiste, contattare il locale centro assistenza clienti Samsung.

WF0602NXWG-02847C_IT.indd 31 2010-05-19 3:27:49

risoluzione dei problemi e codici informativi

CODICI INFORMATIVI

In caso di malfunzionamento della lavabiancheria, sul display compaiono alcuni codici informativi. In questo caso, consultare la tabella e tentare la soluzione suggerita prima di chiamare il Centro di assistenza.

CODICE	SOLUZIONE
dE	• Chiudere lo sportello.
4E	• Verificare che il rubinetto di carico dell'acqua sia aperto. • Pulire filtro a retina del tubo dell'acqua (si veda pag.31 del presente manuale).
5E	• Scaricare l'acqua contenuta nel cestello utilizzando il tubo di scarico di emergenza, pulire il filtro della pompa, quindi verificare che il tubo di scarico sia correttamente fissato.
UE	• Il carico è sbilanciato. Bilanciare il carico. In caso di lavaggio di un solo capo, come ad esempio un accappatoio o un paio di jeans, il risultato finale della centrifuga potrebbe non essere soddisfacente, in questo caso sul pannello di controllo comparirà il messaggio di errore "UE".
cE/3E	• Chiamare il Centro di assistenza.

Se viene visualizzato un codice non riportato in questa tabella, o la soluzione suggerita non risolva il problema, chiamare il Centro di assistenza autorizzato Samsung o il Rivenditore di zona.

LA LAVABIANCHERIA ARRESTA LA FASE DEL CICLO DI LAVAGGIO IN CORSO O NON AVVIA LA FASE SUCCESSIVA (L'INDICAZIONE DEL TEMPO RIMANENTE VISUALIZZATA SUL DISPLAY LED PUÒ AUMENTARE).

Questa lavabiancheria è dotata del nuovo sistema Fuzzy Logic, in grado non solo di impostare il livello ottimale di acqua e altri parametri di lavaggio, ma anche di controllare il processo di lavaggio apportando eventuali modifiche al fine di ottenere i migliori risultati. Nell'esempio sopra riportato, il sistema Fuzzy Logic ha rilevato nel ciclo di lavaggio alcune anomalie quali: elevata quantità di detersivo al termine del ciclo, alto livello di vibrazioni, a causa del carico di biancheria sbilanciato, durante la centrifuga, ecc. Dopo aver rilevato tali anomalie, la lavabiancheria interrompe il normale corso del programma per poter normalizzare tali parametri e continuare il ciclo di lavaggio. Il sistema Fuzzy logic compie alcuni tentativi per eliminare il problema riscontrato, questo potrebbe allungare i tempi di lavaggio. Nel caso sia impossibile normalizzare i parametri attraverso il sistema Fuzzy Logic, si accenderanno le spie LED relative alle anomalie riscontrate. (vedere il capitolo "Risoluzione dei problemi) Il funzionamento della lavabiancheria che corrisponde allo schema sopra menzionato è considerato normale.

WF0602NXWG-02847C_IT.indd 32 2010-05-19 3:27:49

TABELLA PROGRAMMI

(● opzione utente)

PROGRAMMA	Carico max (kg)		DETERSIVO			Temp Max (℃)
	WF0604/WF0602 WF0600/WF0608	WF0504/WF0502 WF0500/WF0508	Prelavaggio	lavaggio	Ammorbidente	
Cotone	6.0	5.0	●	sì	●	95
Sintetici	3.0	3.0	●	sì	●	60
Lana/delicati	2.0	2.0	-	sì	-	40
Pelli Sensibili	4.0	4.0	●	sì	●	95
Ogni Giorno	3.0	3.0	●	sì	●	60
Rapido 15'	2.0	2.0	-	sì	●	40

PROGRAMMA	Velocità centrifuga (MAX) rpm				Avvio Ritardato
	WF0604/ WF0504	WF0602/ WF0502	WF0600/ WF0500	WF0608/ WF0508	
Cotone	1400	1200	1000	800+	●
Sintetici	1400	1200	1000	800+	●
Lana/delicati	800	800	800	800	●
Pelli Sensibili	1400	1200	1000	800+	●
Ogni Giorno	1400	1200	1000	800+	●
Rapido 15'	800	800	800	800	●

1. Un programma di lavaggio comprendente un ciclo di prelavaggio dura circa 15 minuti in più.
2. I dati relativi alla durata di ogni programma sono stati misurati secondo lo Standard IEC 60456 / EN 60456.
3. COTONE 60℃+INTENSIVO è un programma con specifiche EN60456.
4. Il consumo energetico può differire da quanto specificato in tabella in base alle variazioni di pressione e temperatura dell'acqua erogata in ogni abitazione, di carico e di tipo di bucato eseguito.
5. Se la funzione di lavaggio Intensivo è attiva, la durata del ciclo selezionato verrà incrementata per ogni programma.

WF0602NXWG-02847C_IT.indd 33 2010-05-19 3:27:49

appendice

TABELLA TESSUTI

I seguenti simboli forniscono alcune istruzioni per la cura dei capi. Le etichette di lavaggio riportano i simboli in questo ordine: lavaggio, candeggio, asciugatura e stiratura, e lavaggio a secco laddove necessario. L'uso dei simboli garantisce coerenza tra i diversi produttori di apparecchi locali e di importazione. Seguire le istruzioni di lavaggio riportate sulle etichette per massimizzare la durata degli indumenti e ridurre i problemi di lavaggio.

	Materiale resistente		Stirabile a 100°C max
	Tessuti delicati		Non stirare
	Capi lavabili a 95°C		Lavabili a secco con qualsiasi solvente
	Capi lavabili a 60°C		Lavabili solo a secco con percloro, benzina leggera, alcool puro o R113
	Capi lavabili a 40°C		Lavabili solo a secco con benzina avio, alcool puro o R113
	Capi lavabili a 30°C		Non lavare a secco
	Capi lavabili a mano		Asciugare in piano
	Capi lavabili solo a secco		Può essere asciugato appeso
	Candeggiabili in acqua fredda		Asciugare su un appendiabiti
	Non candeggiare		Centrifugabile a calore normale
	Stirabile a 200°C max		Centrifugabile a calore ridotto
	Stirabile a 150°C max		Non centrifugare

PROTEZIONE DELL'AMBIENTE

- Questa apparecchiatura è stata costruita con materiali riciclabili. Per smaltire l'apparecchiatura, osservare le normative locali relative allo smaltimento dei rifiuti. Tagliare il cavo di alimentazione, dopo averlo scollegato dalla presa, in modo che l'apparecchiatura non possa più essere collegata a una fonte di alimentazione. Rimuovere lo sportello in modo che animali e bambini non possano rimanere intrappolati all'interno dell'apparecchio.
- Non eccedere nelle quantità di detersivo indicate nelle istruzioni per l'uso fornite dal produttore del detersivo.
- Usare smacchiatori e candeggianti prima del ciclo di lavaggio solo se strettamente necessario.
- Risparmiare acqua ed elettricità effettuando carichi di bucato adeguati (la quantità ottimale dipende dal programma selezionato).

DICHIARAZIONE DI CONFORMITÀ

Questa apparecchiatura è conforme agli standard europei e alle normative EC 93/68 e EN 60335.

WF0602NXWG-02847C_IT.indd 34 2010-05-19 □□ 3:27:54

SPECIFICHE

TIPO				LAVABIANCHERIA A CARICA FRONTALE			
DIMENSIONI				WF0604/WF0602/WF0600/WF0608			
				L 600mm x P 505mm x A 850mm			
PRESSIONE DELL'ACQUA				50 ~ 800 kPa			
VOLUME ACQUA				48 ℓ			
PESO NETTO				WF0604/WF0602/WF0600/WF0608			
				64 kg			
CAPACITA' DI LAVAGGIO E CENTRIFUGA				6,0 kg			
CONSUMO ENERGETICO	MODELLO			WF0604/WF0602/WF0600/WF0608			
	LAVAGGIO		220 V	210 W			
			240 V	210 W			
	LAVAGGIO E RISCALDAMENTO		220 V	2200 W			
			240 V	2400 W			
	CENTRIFUGA	MODELLO		WF0604/WF0602/WF0600/WF0608			
		230V		550 W			
	POTENZA			30 W			
PESO IMBALLAGGIO	MODELLO			WF0604/WF0602/WF0600/WF0608			
	CARTA			0,1 kg			
	PLASTICA			0,9 kg			
ROTAZIONE CENTRIFUGA	MODELLO			WF0604	WF0602	WF0600	WF0608
	rpm			1400	1200	1000	800

L'aspetto e le specifiche del prodotto sono soggetti a modifica senza preavviso allo scopo di migliorare costantemente il prodotto.

WF0602NXWG-02847C_IT.indd 35 2010-05-19 3:27:54

appendice

SPECIFICHE

TIPO				LAVABIANCHERIA A CARICA FRONTALE			
DIMENSIONI				WF0504/WF0502/WF0500/WF0508			
				L 600mm x P 425mm x A 850mm			
PRESSIONE DELL'ACQUA				50 ~ 800 kPa			
VOLUME ACQUA				40 ℓ			
PESO NETTO				WF0504/WF0502/WF0500/WF0508			
				62 kg			
CAPACITA' DI LAVAGGIO E CENTRIFUGA				5,0 kg			
CONSUMO ENERGETICO	MODELLO			WF0504/WF0502/WF0500/WF0508			
	LAVAGGIO		220 V	210 W			
			240 V	210 W			
	LAVAGGIO E RISCALDAMENTO		220 V	2200 W			
			240 V	2400 W			
	CENTRIFUGA	MODELLO		WF0504/WF0502/WF0500/WF0508			
		230V		550 W			
	POTENZA			30 W			
PESO IMBALLAGGIO	MODELLO			WF0504/WF0502/WF0500/WF0508			
	CARTA			0,1 kg			
	PLASTICA			0,9 kg			
ROTAZIONE CENTRIFUGA	MODELLO			WF0504	WF0502	WF0500	WF0508
	rpm			1400	1200	1000	800

L'aspetto e le specifiche del prodotto sono soggetti a modifica senza preavviso allo scopo di migliorare costantemente il prodotto.

WF0602NXWG-02847C_IT.indd 36 2010-05-19 3:27:54

memo

memo

memo

DOMANDE O COMMENTI?

Nazione	CHIAMARE IL NUMERO	O VISITARE IL SITO WEB
DENMARK	70 70 19 70	www.samsung.com
FINLAND	030 - 6227 515	www.samsung.com
NORWAY	815-56 480	www.samsung.com
SWEDEN	0771 726 7864 (SAMSUNG)	www.samsung.com
ITALY	800 - SAMSUNG (726-7864)	www.samsung.com

Codice N. DC68-02847C_IT